GEBÄUDEINSTALLATION

Bodeninstallationssysteme und Unterfluranwendungen

OBO BETTERMANN

Building Connections

Digitalisierung, Energiewende, Mobilität: Die Zukunft nimmt an Fahrt auf. Wir von OBO Bettermann nehmen das Tempo auf. Und stellen als Möglichmacher Verbindungen her. Dabei entwickeln wir heute schon innovative Systeme und Lösungen für die elektronische Infrastruktur von Morgen. Zuverlässig, flexibel, nachhaltig.

OBO Bettermann gehört heute bereits zu den führenden Herstellern von Installationssystemen für die elektronische Infrastruktur von Gebäuden und Anlagen. Wenn es um den reibungslosen Fluss von Strom, Energie und Daten geht, setzen Ingenieure und Handwerker weltweit auf das umfassende Sortiment von OBO.

Mit der Markenaussage „Building Connections“ verbindet OBO über 30.000 hochwertige elektrotechnische Markenprodukte und Services zu einsatzorientierten Lösungen für Projekte in Industrie, Gewerbe und Infrastruktureinrichtungen.

OBO ist weltweit aktiv und beschäftigt mehr als 4.200 Mitarbeiter in über 60 Ländern. Der Stammsitz des 1911 gegründeten Familienunternehmens ist Menden. Über 40 Tochtergesellschaften sind in Märkten auf allen Kontinenten präsent.

Gebäudeinstallation - Bodeninstallationssysteme und Unterfluranwendungen / de / 2024/04/09 11:05:44 11:05:44 (LLExport_03462) /

Struktur verbessert, Profil geschärft

Jedes unserer Produkte trägt ein Plus in sich, das nur die Marke OBO Ihnen bieten kann. Von der Idee bis zur Endkontrolle werden diese mit hoher Kompetenz entwickelt, gefertigt und geprüft. Wir stehen Ihnen zudem auf allen Ebenen zur Seite – von der reibungslosen Logistik bis zur praxisgerechten Information! Zertifikate über die Konformität unserer Produkte mit den wichtigsten Normen und Richtlinien bieten Ihnen zusätzliche Sicherheit. Kurz: OBO hilft Ihnen weiter. Überall und in jeder Projektphase.

Damit das auch so bleibt, hinterfragen wir uns permanent selbst. Nicht zum Selbstzweck, sondern um die Anliegen jedes einzelnen Kunden noch besser bearbeiten zu können – schnell, zuverlässig, zukunftsorientiert. Von daher haben wir nicht nur unsere drei zentralen Anwendungsbereiche etabliert, sondern auch unsere Katalogstruktur überarbeitet. So können wir unsere Leistungen klarer herausstellen, die Produktnutzen besser hervorheben und die jeweilige Einsatzbereiche erlebbar machen.

OBO Produktwelten

Industrieinstallation

- Kabeltragsysteme
- Verbindungs- und Verlegesysteme
- Befestigungsmaterial

Gebäudeinstallation

- Leitungsführungssysteme
- Geräteeinbaukanäle und Säulen
- Bodeninstallationssysteme und Unterfluranwendungen
- Einbausysteme

Schutzinstallation

- Überspannungsschutz
- Äußerer Blitzschutz
- Erdung und Potentialausgleich
- Abschottungen und Kabelbandagen
- Brandgeprüfte Trag- und Verlegesysteme
- Brandschutzkanäle

Sie haben die Wahl: Ab sofort gibt es für jede OBO Produktkategorie einen eigenen Katalog. Einfach Auswahl zusammenstellen und mit Sammelschuber bestellen.

Gebäudeinstallation - Bodeninstallationssysteme und Unterfluranwendungen / de / 2024/04/09 11:05:44 11:05:44 (LLExport_03462) /

OBO Support *& Kontakt*

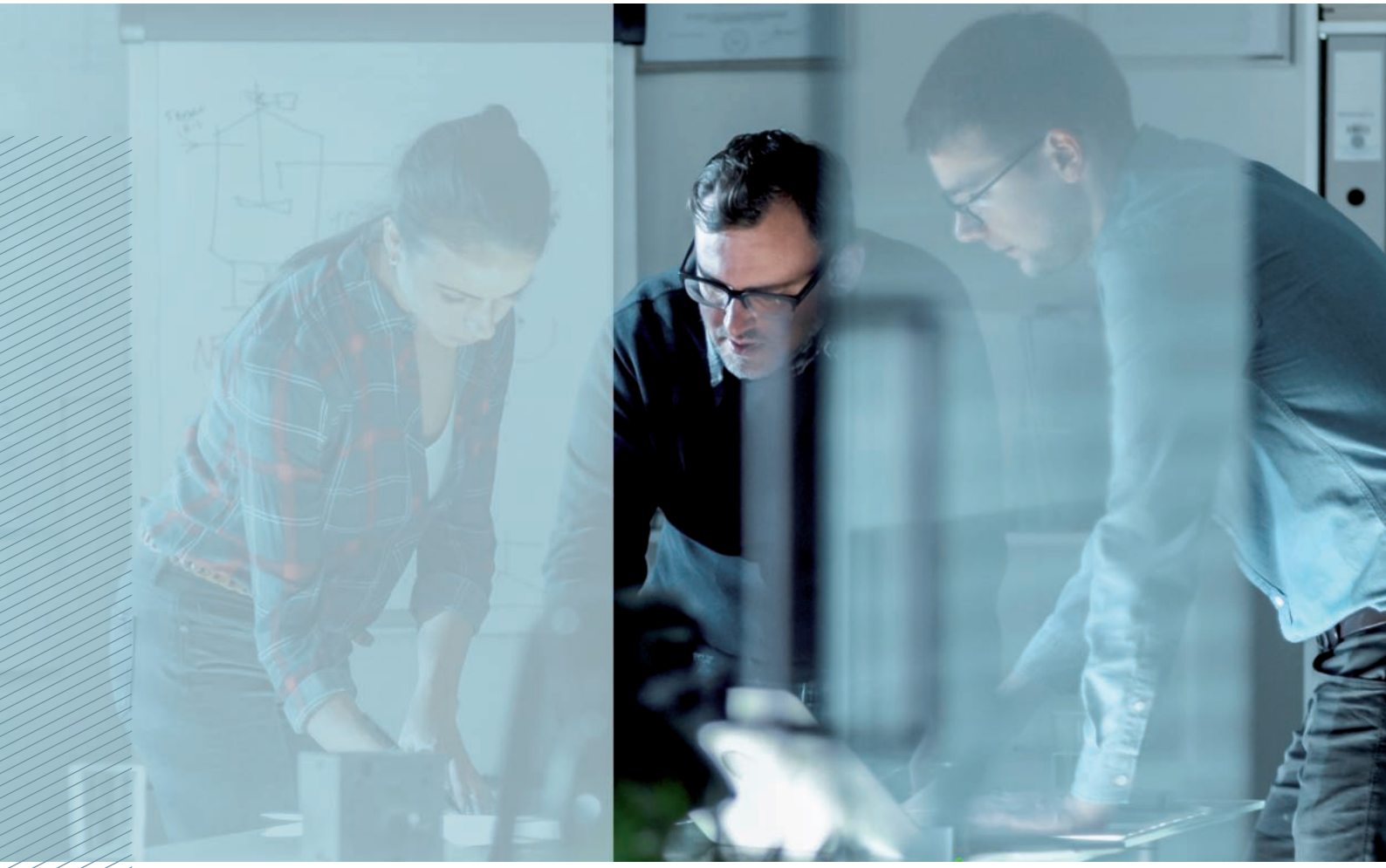

Sie haben ein Problem? Wir haben die Lösung!

OBO Bettermann ist mehr als die Summe seiner Produkte. Wir sind in jeder Situation der verlässliche Partner an Ihrer Seite. Sie haben ein Problem? Wir haben die Lösung!

Dabei ist es ganz gleich, in welcher Branche unsere Unterstützung benötigt wird – vom Industrie- und Anlagenbau über private, öffentliche und Verwaltungsgebäude bis hin zu den Bereichen Mobilität und erneuerbare Energien verfügen wir über das nötige Know-how.

OBO liefert nicht nur die gesamte elektrotechnische Infrastruktur mit den bestmöglichen Produkten, sondern unterstützt Sie mit fundiertem Fachwissen und über einem Jahrhundert Erfahrung, auch bei der Planung und Umsetzung Ihrer Projekte. Auf unsere Lösungen ist Verlass, mit uns sind Sie stets auf der sicheren Seite.

Was ist OBO Support?

Jedes OBO-Produkt trägt ein Plus in sich, das nur ein Markenprodukt bieten kann. Es wird von der Idee bis zur Endkontrolle mit hoher Kompetenz entwickelt, gefertigt und geprüft. Darüber hinaus stehen unsere Fachleute beratend zur Seite und geben Ihnen jederzeit Hilfestellungen sowie Schulungen rund um das Produkt.

Wir planen mit Ihnen Ihr Projekt, wählen gemeinsam die richtigen Produkte aus und stehen Ihnen auch darüber hinaus zur Verfügung. Von der reibungslosen Logistik bis zur praxisgerechten Information geben wir Unterstützung auf allen Ebenen. Zertifikate über die Konformität unserer Produkte mit den wichtigsten Normen und Richtlinien bieten Sicherheit.

Wir sind so flexibel wie Sie – denn wir wissen, wie Praktiker arbeiten und worauf es ankommt. Jeder Schritt ein Plus – das ist das Konzept von OBO Support.

Unseren Kundenservice erreichen Sie unter:

Tel.: +43 720 105 400

Montag - Donnerstag
07:00 Uhr - 16:30 Uhr

Freitag
07:00 Uhr - 12:30 Uhr

info@obo.at

Service – OBO hilft weiter
Überall und in jeder Projektphase:
- Kompetente Hotline
- Produkt- und Systeminformationen, digital oder gedruckt
- Auswahl- und Planungshilfen im Web, als App, als CAD-Anwendung oder gedruckt
- 2D- und 3D-Produktdaten für die Planung
- Außendienst, Niederlassungen und Tochtergesellschaften in 60 Ländern
- Ingenieurleistungen für Großprojekte

Trainings von OBO
- Seminare und Workshops
- Beratung und Schulungen vor Ort
- Planertage

Handling – OBO liefert zuverlässig
Mit optimierten Lieferprozessen:
- Zuverlässige Logistik
- Praxisgerechte Transportsysteme und Verpackungen
- Lademittelhandling und Entsorgungskonzepte

Zertifizierung und Garantie
OBO gibt Sicherheit. Unsere Produkte erfüllen die wichtigsten länderspezifischen Bestimmungen:
- Konformität (z. B. IEC, VDE, CE, KEMA, KEUR, UL)
- Zertifizierung (z. B. DIN EN, DGNB)
- 5 Jahre Garantie auf Überspannungsschutzprodukte
- Gewährleistungsmanagement

Gebäudeinstallation - Bodeninstallationssysteme und Unterfluranwendungen / de / 2024/04/09 11:05:44 11:05:44 (LLExport_03462) /

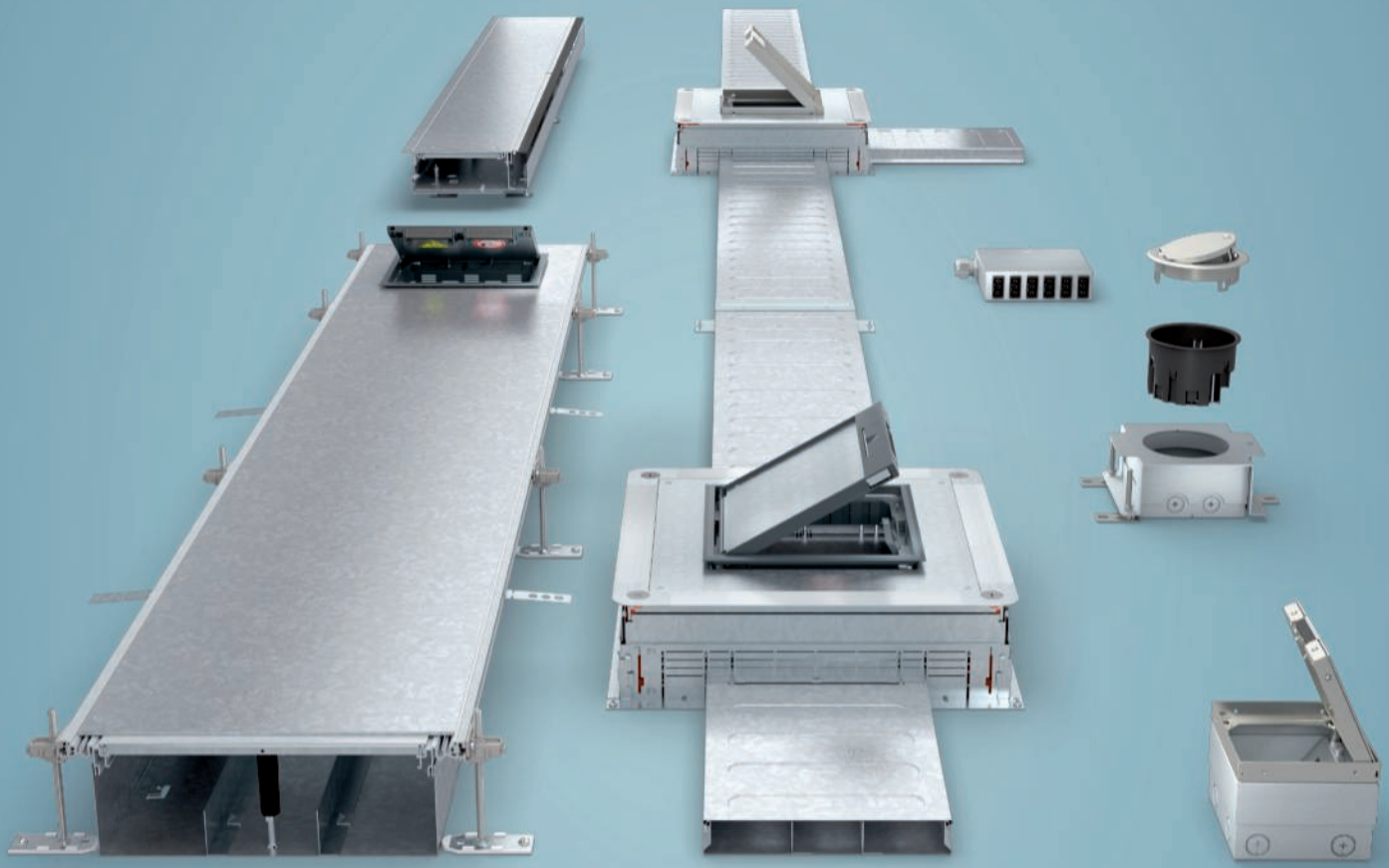

Planungshilfen	Seite 10	
Geräteeinsätze	Seite 28	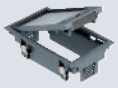
Kassetten	Seite 60	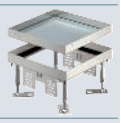
Schwerlast	Seite 116	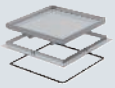
System 55	Seite 134	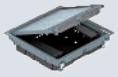
Fußbodenüberragende Geräteeinbaueinheiten	Seite 142	
Universalträger	Seite 154	
UDHOME	Seite 170	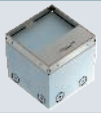
GESR2	Seite 184	
Estrichüberdeckte Kanäle	Seite 194	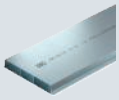
Unterflurdosen	Seite 214	
OKA und OKB	Seite 228	
IBK	Seite 302	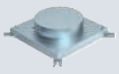
AIK	Seite 310	
Connect - Steckbare Anschlusstechnik	Seite 332	
Verzeichnisse	Seite 360	

Gebäudeinstallation - Bodeninstallationssysteme und Unterfluranwendungen / de / 2024/04/09 11:05:44 11:05:44 (LLExport_03462) /

Gebäudeinstallation - Bodeninstallationssysteme und Unterfluranwendungen / de / 2024/04/09 11:05:44 11:05:44 (LLEXpo / 03462)

Planungshilfen

Planung und Auswahl von Unterflur-Systemen	12
Gewerkeübergreifende Arbeiten	13
Unterflur-Kanalsysteme	14
Estrichaufbau	16
Geräteeinbaueinheiten	18
Auswahl der passenden Geräteeinbaueinheiten	20
Schutzarten nach IP und IK für Geräteeinbaueinheiten	21
Normung und Prüfung	22
Errichterbestimmungen	23
Der Potentialausgleich in Unterflur-Systemen	24
Trittschall	25
Planungscheckliste	26

Gebäudeinstallation - Bodeninstallationssysteme und Unterfluranwendungen / de / 2024/04/09 11:05:44 11:05:44 (LLExport_03462) /

Planung und Auswahl von Unterflur-Systemen

Installationstechnische Anforderungen
Zu den installationstechnischen Anforderungen, die bei der Planung und Auswahl eines Unterflur-Systems zu berücksichtigen sind, gehören unter anderem:

- Anzahl der Dienste (Strom, Kommunikation, Daten)
- Füllfaktor der Elektroinstallationskanäle
- Leitungsbiegeradien
- Reserve
- Gleichzeitigkeitsfaktoren
- Vorgesehen für den Innenbereich

Anforderungen aus der Baukonzeption
Aus der architektonischen Gebäudeplanung ergeben sich unter anderem folgende Voraussetzungen:

- Art des Raums (trocken oder nass)
- Ausführung des Fußbodenbelags (trocken oder nass gepflegt)
- Stärke des Bodenbelags
- Art und Ausführung des Estrichs
- Verkehrslasten
- Umgebungstemperatur (Fußbodenheizung)
- Innenbereich

Einsatzbereiche und Nutzervorgaben hinsichtlich der Elektroinstallation bestimmen die organisatorischen Anforderungen an ein Unterflur-System. Dabei ergeben sich u. a. folgende Kriterien:

- Flexibilität der Nutzung (z. B. leichte Anpassung an sich ändernde Nutzungsvorgaben)
- Problemlose Änderung der Gerätebestückung
- Einsatz von festen oder ortsveränderlichen Installationen

Sicherheitstechnische Anforderungen
Das Thema Sicherheit spielt insbesondere im Bereich der Datentechnik eine immer wichtigere Rolle. Deshalb kann auch dieser Punkt bei der Auswahl und Konzeption eines Unterflur-Systems wichtig sein. Das ist zum Beispiel dann der Fall, wenn Datennetze vor unbefugten Zugriff geschützt werden müssen.

Gewerkeübergreifende Arbeiten

Der Elektroinstallateur sollte sich für die Koordination gewerkeübergreifender Arbeiten mit der verantwortlichen Bauleitung abstimmen, um die reibungslose Montage des Elektroinstallationskanalsystems sicherzustellen und die Qualität über alle Bauabschnitte hinweg zu gewährleisten.

Gewerk Estricharbeiten
Estrichbündige Kanalsysteme und die Unterflurdosen des estrichüberdeckten Kanalsystems dienen als verbindliche Abziehlehre für den Estrich. Die Nivellierhöhe der Systemkomponenten richtet sich nach den baulichen Vorgaben der Bauleitung.

Der Estrichleger muss den Estrich im Bereich der Zugdosen und der Kanäle sorgfältig anarbeiten, verdichten und abziehen.

Estrich kann durch Rissbildung zerstört werden. Um die Rissbildung zu vermeiden, dürfen angrenzende estrichbündige Systeme und Systembauteile nicht vor dem endgültigen Aushärten beansprucht werden.

Gewerk Bodenbelagsarbeiten
Die Firma, die den Fußbodenbelag verlegt, ist verantwortlich dafür, dass der Fußbodenbelag an den Dosen und Auslassstellen des Kanalsystems exakt ausgeschnitten und angepasst wird. Die Fugenmaße sind mit der Bauleitung abzustimmen. Die Deckel der estrichbündigen Unterflurdosen und Kanäle sind mit Bodenbelag zu belegen. Verwendete Teppiche müssen fest verlegt und schnittfest sein.

Gewerk Gebäudereinigung
Besonders bei der Erstreinigung der Bodenflächen müssen Geräteeinbaueinheiten und Installationsräume sorgfältig von Baustaub und anderen Verunreinigungen gereinigt werden, um ihre Funktion nicht zu beeinträchtigen.

Geräteeinbaueinheiten müssen während der Nutzungsphase auf ihre bestimmungsgemäße Verwendung und mögliche Beschädigungen überprüft werden, um Folgeschäden zu vermeiden.

Vor allem Geräteeinbaueinheiten für nass gepflegte Böden (z. B. Tubuskassetten, GRAF9 oder GES R2) sind regelmäßig zu warten und die Dichtung auf ihre Funktion hin zu überprüfen. Dafür ist auch das regelmäßige Nachschmieren der Dichtung notwendig.

Gebäudeinstallation - Bodeninstallationssysteme und Unterfluranwendungen / de / 2024/04/09 11:05:44 11:05:44 (LLExport_03462) /

Unterflur-Kanalsysteme

Die Leitungen werden in Elektroinstallationskanalsystemen verlegt. OBO hat unterschiedliche Kanalsysteme im Angebot, die sich für verschiedene Anwendungen und bauliche Anforderungen eignen.

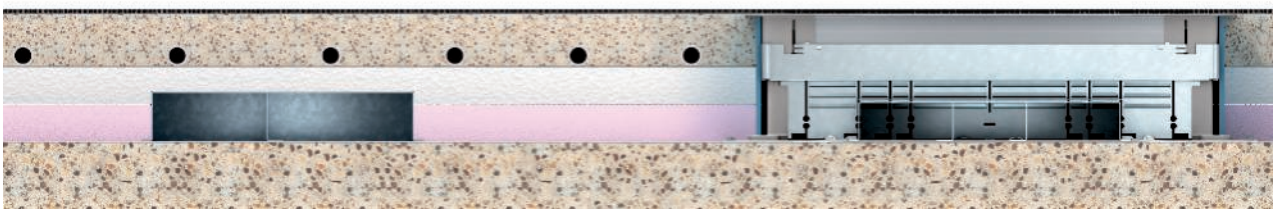

Estrichüberdecktes Kanalsystem EÜK
Das estrichüberdeckte Kanalsystem eignet sich für alle Estricharten in allen Verlegearten, auch in Heizestrich. Die Elektroinstallationskanäle bilden ein im Estrich verborgenes, engmaschiges Raster für die Leitungsführung. Unterflurdosen ermöglichen den Ausbau mit Geräteeinbaueinheiten und den Zugriff auf die Elektroinstallation.

Offenes Kanalsystem OKA
Die Elektroinstallationskanäle können millimetergenau auf die Oberkante des Estrichs eingestellt werden. OKA-Kanäle eignen sich für Estriche in allen Verlegearten mit Ausnahme von Heizestrich. Der Vorteil bei einer veränderten Raumnutzung: Die estrichbündigen Elektroinstallationskanäle können über die gesamte Länge geöffnet werden und ermöglichen dadurch eine flexible Leitungsverlegung. Abhängig von der Estrichhöhe werden Geräteeinbaueinheiten entweder im Kanalverlauf oder in seitlich montierbaren Anbaueinheiten eingebaut.

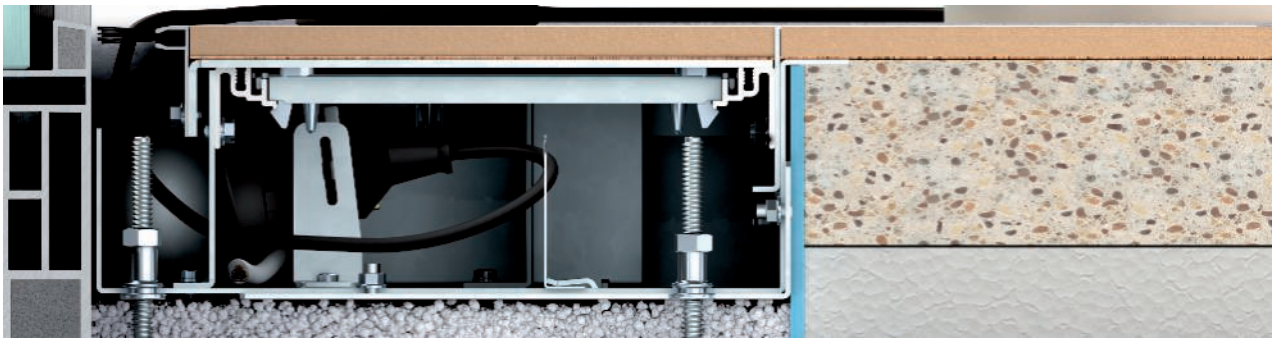

Offenes Kanalsystem OKB
Das Kanalsystem OKB nutzt die Kanalstrecken zur Leitungsführung und Installationsraum für Elektroinstallationen. Die OKB-Kanäle eignen sich zur Verlegung vor bodentiefen Fenstern oder Wänden. Die Leitungsausführung erfolgt über eine umlaufende Bürstenleiste. Die Kanäle sind millimetergenau auf die Oberkante des Estrichs nivellierbar und lassen sich über die gesamte Länge öffnen.

Im-Beton-System IBK
Das IBK-System kommt in Gebäuden mit Betonkernaktivierung oder direkter Nutzung der Betonfläche zum Einsatz, beispielsweise bei hohen Lasten. Das IBK-Kanalsystem wird bereits im Rohbau bei der Erstellung der Bodenplatten oder Rohbetondecken installiert.

System 55 für dünnschichtige Estriche
Niedrige Bodenaufbauhöhen erfordern besondere Lösungen bei der Unterflurinstallation. Das System 55 kommt bei Estrichhöhen ab 55 mm zum Einsatz.

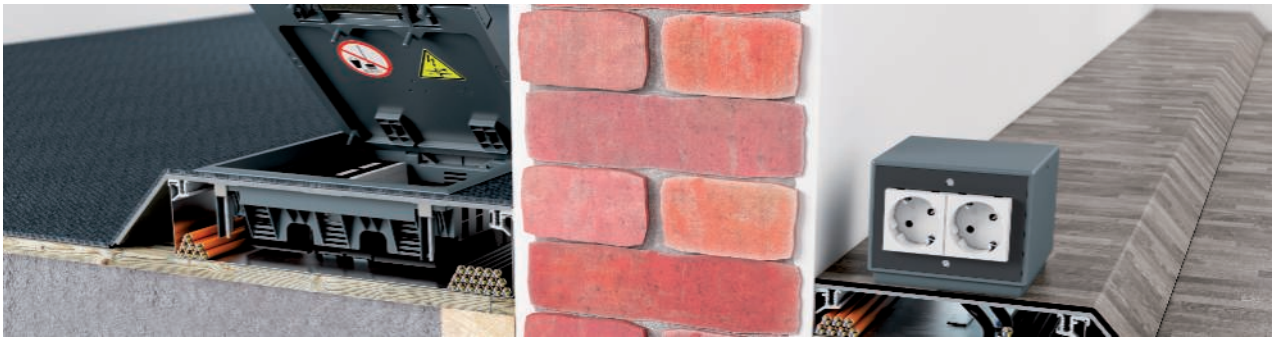

Aufflur-Kanalsystem AIK
Das Aufflur-Kanalsystem AIK wird auf dem fertigen Fußboden installiert. Das System kommt insbesondere dort zum Einsatz, wo klassische Unterflur-Systeme nicht installiert werden können: bei der Gebäudesanierung, vor allem von Gebäuden mit geschützter Bausubstanz. Fußbodenüberragende Geräteeinbaueinheiten (Telitanks) dienen zum Einbau von elektrischen Geräten.

Gebäudeinstallation - Bodeninstallationssysteme und Unterfluranwendungen / de / 2024/04/09 11:05:44 11:05:44 (LLExport_03462) /

Estrichaufbau

Estrichnenndicke beim estrichüberdeckten Kanalsystem EÜK

Der Estrichaufbau ist eine wichtige Voraussetzung für eine ordnungsgemäße Unterflurinstallation. Beim estrichüberdeckten System ist es wichtig, dass die Estrichstärke über dem Kanal den in der Norm geregelten Werten entspricht, um Rissbildung zu vermeiden. Die Estrichnenndicke ist abhängig von der Dämmschicht, der Einzellast und der Estrichart. Die näheren Angaben zur Estrichnenndicke sind für Deutschland der DIN 18560 zu entnehmen.

Hier können unter Umständen chemische oder thermische Beanspruchungen auftreten, die zum Schutz des montierten Systems besondere zusätzliche Maßnahmen erfordern.

Die estrichbündigen Kanalsysteme OKA und OKB sowie die Unterflurdosen UZD erhalten ihre Belastungsfähigkeit für den bestimmungsgemäßen Gebrauch erst durch den Verbund mit dem angrenzenden Estrich.

Folgende Punkte sind daher wichtig:

- Das Kanalsystem darf nicht begangen oder ähnlichen Belastungen ausgesetzt werden, nachdem es auf dem Rohbeton fest montiert wurde
- Das Kanalsystem muss mit dem angrenzenden Estrich ein Verbundsystem bilden

Beim OKA- und OKB-System sind folgende Punkte besonders zu berücksichtigen:

- Die Seitenprofile mit Estrich zu unterfüttern, um eine gute statische Abstützung im Estrich zu erzielen. Der Estrich ist sorgfältig anzuarbeiten und zu verdichten
- Das geöffnete Kanalsystem darf weder begangen noch ähnlichen Belastungen ausgesetzt werden. Maßnahmen für den hierzu notwendigen Schutz sind in Abstimmung mit der Bauleitung zu treffen

Aggressiver Estrich (z.B. Magnesiaestrich)
Alle Metallteile, die mit einem aggressiven Estrich in Berührung kommen, müssen bauseits mit einem geprüften Korrosionsschutz auf Epoxidharzbasis geschützt werden. Ein 2-facher Anstrich ist notwendig.

Einsatz in Fließestrichen
Beim Einsatz von estrichüberdeckten und estrichbündigen Kanalsystemen in Fließestrichen sind alle Öffnungen des Kanalsystems mit geeigneten Mitteln abzudichten (z. B. durch Klebebänder). Durch das Abdichten dürfen keine Hohlräume zwischen den Bauteilen und dem Estrich entstehen.

Bei estrichüberdeckten Kanalsystemen können Öffnungen z. B. durch Kanalstoßstellen an Verbindungslaschen, Vertikalkrümmern oder den Unterflur-Dosenkörpern entstehen. Auch die oberen Abschlüsse wie Montageschutzdeckel, Montagedeckel oder Blinddeckel sollten abgedeckt oder abgeklebt werden.

Bei estrichbündigen Kanalsystemen können Öffnungen an den Stoßstellen der Kanaleinheiten, an Abzweigen, Anbaueinheiten und Endverschlüssen oder beim Übergang der Kanalunterteile zu den Seitenprofilen entstehen. Die Seitenprofile und Deckelstoßstellen an den Kanaloberteilen sind ebenfalls abzudecken.

Einsatz in Gussasphalt
Beim Einsatz von Elektroinstallationskanalsystemen in Gussasphalt ist es wichtig, das Kanalsystem vor Hitzeeinwirkung zu schützen.

Die estrichüberdeckten Kanäle dürfen unter keinen Umständen eine direkte Verbindung zum Gussasphalt haben. Durch die hohe Einbautemperatur von etwa 250 °C sind Formänderungen an metallischen Teilen nicht auszuschließen. Eine Dämmlage, z. B. aus Fasoperl-Platten oder bitumierter Wellpappe, schützt die Kanalstrecken vor der Hitzeeinwirkung.

Auch die estrichbündigen Kanäle dürfen unter keinen Umständen eine direkte Verbindung zum Gussasphalt haben. Eine Ausnahme bilden hier die Estrichanker. Ein etwa 15 bis 20 mm dicker Dämmstreifen wird beidseitig an den Kanälen befestigt, bevor der Gussasphalt eingebracht wird. Nach der Auskühlung wird der Dämmstreifen zwischen Kanal und Estrichplatte entfernt und mit geeigneter Vergussmasse verfüllt.

Gebäudeinstallation - Bodeninstallationssysteme und Unterfluranwendungen / de / 2024/04/09 11:05:44 11:05:44 (LLExport_03462) /

Geräteeinbaueinheiten

Geräteeinbaueinheiten stellen in der Bodenkonstruktion den Installationsraum für Strom-, Daten- und Multimediaanschlüsse. Je nach Anwendungsfall sind verschiedene Lösungen verfügbar.

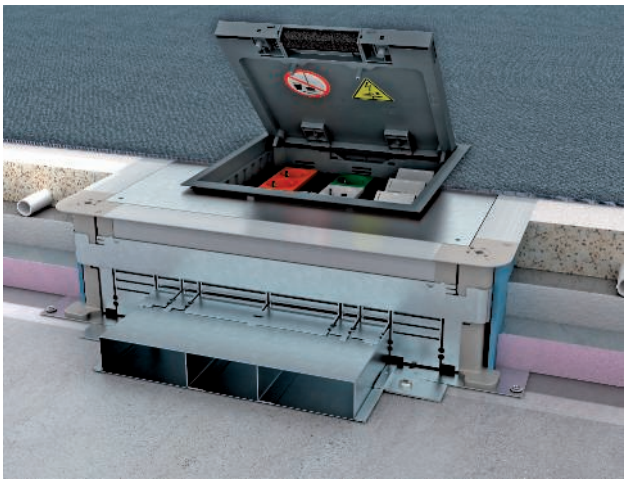

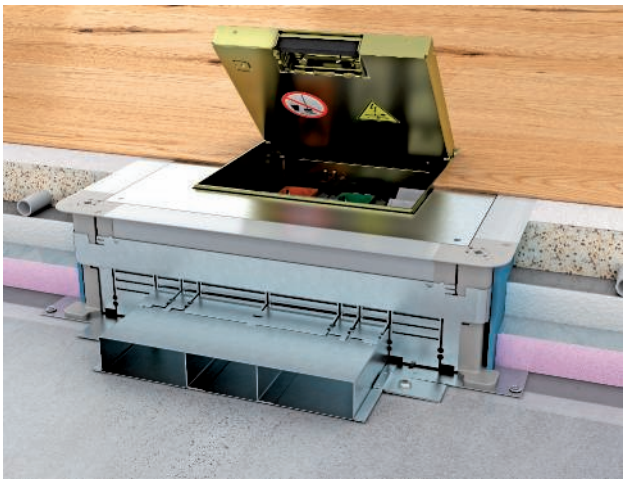

Geräteeinsätze GES
Die Geräteeinsätze GES sind die bewährte Lösung für Büroinstallationen mit Teppichboden. Sie sind in Kunststoff oder Metall erhältlich. Die Geräteeinsätze verfügen über zahlreiche intelligente Details wie Kabelführungsbügel, Teppichschutzrahmen, einen zuverlässigen Kantenschutz und einen rastenden Deckelverschluss mit automatischer Öffnung des Deckels.

Kassetten
Die kompakten bodenbündigen Kassetten lassen sich auf die Höhe des Fußbodens nivellieren und komplett vom Dosenunterteil entkoppeln. Kassetten eignen sich besonders für Bodenbeläge wie Fliesen oder Parkett. Es gibt verschiedene Ausführungen für trocken, feucht und nass gepflegte Bodenbeläge. Die Materialien Edelstahl und Messing sorgen für dauerhafte Qualität und sehen dazu noch edel aus.

Bodensteckdosen GES R2
Die OBO Bodensteckdosen GES R2 bieten sich vor allem dort als Unterflur-Lösung an, wo es auf dezentes Aussehen, hohe Belastungsfähigkeit und vielseitige Funktionalität ankommt. Die Handhabung ist denkbar einfach: Rohrleitungen werden in den kompakten Installationsraum eingesteckt, der Installationsraum wird mit einem Deckel geschlossen. Die Installationsdose der Bodensteckdosen GES R2 ist mit zwei Steckdosen vorbestückt. Seitlich neben der Steckdose finden optional bis zu zwei Anschlussbuchsen für datentechnische Anwendungen Platz.

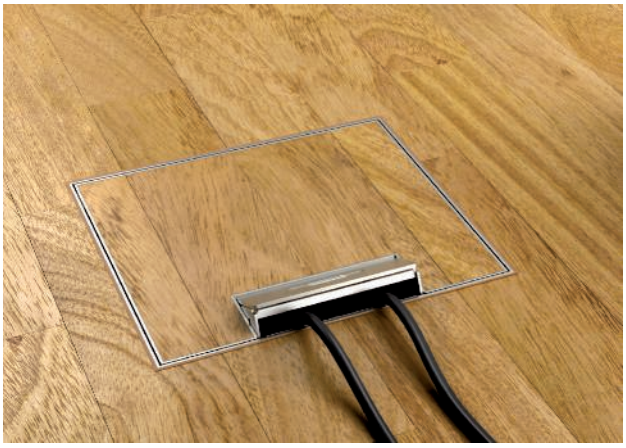

Bodensteckdosen und Bodentanks UDHOME
Komplett vorbestückte Montageeinheiten sind unter einer Bestellnummer erhältlich. Die Bodensteckdosen und Bodentanks der UDHOME-Familie werden direkt auf dem Rohbeton montiert und mit flexiblen Installationsrohren angeschlossen - einfacher geht es nicht.

Modul 45®-Einbaugeräte
Für maximale Flexibilität können die Geräteeinbaueinheiten je nach Anforderung mit der umfangreichen Serie Modul45® von OBO Bettermann oder herkömmlichen Installationsgeräten ausgestattet werden. Steckdosen sowie Daten- und Multimediatechnik der Modul45®-Serie werden ganz einfach, ohne Werkzeuge, eingerastet und machen das Arbeiten schneller und damit günstiger.

Gebäudeinstallation - Bodeninstallationssysteme und Unterfluranwendungen / de / 2024/04/09 11:05:44 11:05:44 (LLExport_03462) /

Auswahl der passenden Geräteeinbaueinheiten

IP Schutzklasse nach EN 50085-2-2
Elektroinstallationskanalsysteme und Geräteeinbaueinheiten sind ausschließlich im Innenbereichvon Gebäuden und je nach Bauart in trocken, feucht oder nass gepflegten Fußböden einsetzbar. Die Pflegeart des Fußbodenbelags ist das entscheidende Kriterium für die Auswahl der passenden Geräteeinbaueinheit. Die Abstimmung der Geräteeinbaueinheit auf die Bodenpflege stellt sicher, dass die Elektroinstallation vor dem Eindringen von Feuchtigkeit und Schmutz geschützt ist.

Die Geräteeinbaueinheiten von Ackermann made by OBO werden nach EN 50085 geprüft und gekennzeichnet. Alle Geräteeinbaueinheiten für nass gepflegte Böden erfüllen mit einer Schutzart von mindestens IPX4 im geschlossenen Zustand uneingeschränkt die Anforderungen der EN 50085-2-2.

Geräteeinbaueinheiten mit Tubus schützen die Elektroinstallation auch im genutzten Zustand gegen eindringendes Wasser - trotz einer verringerten Schutzart von IP20. Der Tubusring entspricht der normativen Vorgabe nach EN 50085-2-2 und ragt 10 mm über die Oberkante des Fußbodenbelags. Bis zu dieser Höhe können Wasserlachen oder Schwallwasser nicht in den Installationsraum eindringen.

IK-Schutzarten
Die IK-Klassifizierung nach EN 50102 stuft die mechanische Stabilität von Elektroinstallationskanalsystemen ein.

Schutzarten nach IP und IK für Geräteeinbaueinheiten

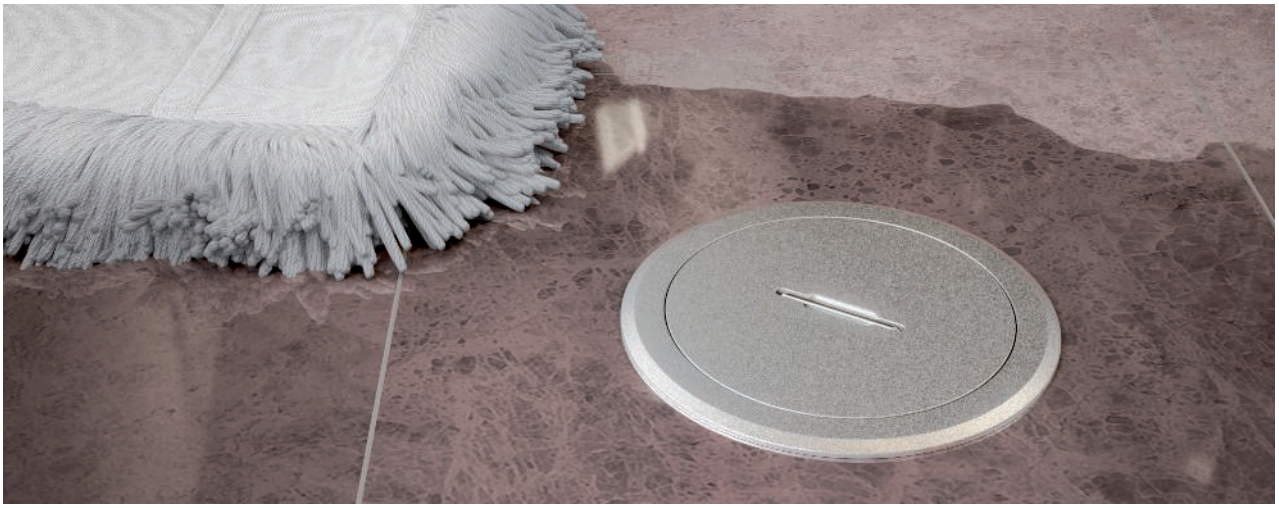

	IP im genutzten Zustand	IP im ungenutzten Zustand	IK
Kunststoff GES	20	40	08
Edelstahl GESM	20	40	10
Metall GRAF9	20	45	10
Kassetten Schnurauslass RKS	20	40	10
Kassetten Tubus RKF	20	44/55	10
Kassette blind	20	44/55	10
UDHOME	20	40	10
UDHOME Tubus	20	44	10
GES R2 Metall	20	66	10
GES R2 Kunststoff	20	40	10

Trockenpflege
Als trocken gepflegt gelten hauptsächlich textile Bodenbeläge, die durch Absaugen des Schmutzes flüssigkeitslos oder flüssigkeitsarm gereinigt werden. Wird eine Reinigungslösung verwendet, muss sie so gering dosiert sein, dass es nicht zu einer Lachenbildung oder Durchnässung des Bodenbelags kommen kann.

Feuchtpflege
Glatte Bodenbeläge wie Linoleum, PVC, versiegelte Holzböden oder polierte Steinböden erfüllen die Voraussetzungen zur Feuchtpflege. Das Gebäudereinigungshandwerk definiert diese Pflegeart als staubbindendes Wischen mit nebelfeuchten oder präparierten Reinigungstextilien.

Nasspflege
Die Nasspflege kommt vor allem bei Steinbelägen, Fliesen, Keramikböden, Linoleum und PVC zum Einsatz. Diese Reinigungsmethode entfernt besonders hartnäckige und fest haftende Verschmutzungen.
Im ersten Arbeitsgang wird mit Reinigungstextilien so viel Reinigungsflüssigkeit aufgetragen, dass sich auch stark haftende Verschmutzungen aufweichen und ablösen lassen. Im zweiten Arbeitsgang wird die übrige Flüssigkeit zusammen mit dem Schmutz mit Reinigungstextilien aufgewischt.

Gebäudeinstallation - Bodeninstallationssysteme und Unterfluranwendungen / de / 2024/04/09 11:05:44 11:05:44 (LLExport_03462) /

Normung und Prüfung

Zuständigkeiten in der Normung
Normen lassen sich in zwei Kategorien unterteilen: Errichterbestimmungen und Geräteprüfbestimmungen. Für die Einhaltung der Errichterbestimmungen ist in erster Linie der Installateur verantwortlich. In Deutschland definieren die Normen der Reihe DIN VDE 0100 die wichtigsten Anforderungen an die Elektroinstallation.

Europäische Normung
Geräteprüfbestimmungen sind Produktnormen, die Prüfkriterien für bestimmte Produkte festlegen. Für die Einhaltung dieser Vorschriften sind die Hersteller verantwortlich. Die Konformität zu einer bestimmten Prüfbestimmung wird häufig durch einen Zeichengenehmigungsausweis dokumentiert. Dieser bestätigt, dass ein unabhängiges Prüf- und Zertifizierungsinstitut die entsprechenden Tests durchgeführt und die Ergebnisse dokumentiert hat.

Geräteprüfbestimmungen dienen vordringlich
- der Sicherheit (Schutz gegen elektrischen Schlag)
- der Definition der Einsatzbereiche
- der Funktionsdefinition
- der Bewertung von Belastbarkeiten

Anforderungen an Elektroinstallationskanalsysteme legt die Normenreihe EN 50085 fest. Der Teil 2-2 behandelt Unterflur- und Aufflur- Systeme und wurde im Juli 2009 veröffentlicht. Unterflur-Systeme von OBO entsprechen der EN 50085-2-2 und verfügen über entsprechende VDE-Zeichengenehmigungsausweise.

Klassifizierung für Unterflur-Systeme
Die EN 50085-1 als genereller Teil für Elektroinstallationskanalsysteme und EN 50085-2-2 als systemspezifischer Teil für Unterflur-Systeme schreiben eine Klassifizierung der Produkte vor. Damit werden Produkteigenschaften europaweit einheitlich festgelegt. Erstmals enthält eine Norm für Installationssysteme auch eine optionale Belastungsprüfungen für vertikale Lasten, die über eine große Fläche wirken (Schwerlast).

Klassifizierung nach EN 50085-1

6.1	Nach Werkstoff
6.2	Nach der Schlagfestigkeit
6.3	Nach Temperaturen
6.4	Nach dem Widerstand gegen Flammenausbreitung
6.5	Nach elektrischer Leitfähigkeit
6.6	Nach elektrischer Isolierfähigkeit
6.7	Nach den durch Gehäuse bzw. Umhüllung nach EN 60529:1991 gebotenen Schutzarten
6.8	Nach Schutz gegen korrosive oder verunreinigte Substanzen
6.9	Nach Befestigungsart der Systemkanalabdeckung
6.10	Nach der elektrischen Schutztrennung

Klassifizierung nach EN 50085-2

6.101	Nach Art der Bodenpflege
6.102	Nach dem Widerstand gegen vertikale Lasten, die über eine kleine Fläche wirken
6.103	Optionale Klassifikation nach dem Widerstand gegen vertikale Lasten, die über eine große Fläche wirken

Errichterbestimmungen

Errichterbestimmungen dienen insbesondere
- der Sicherheit (Schutz gegen elektrischen Schlag)
- der Erhaltung der Funktion
- der elektromagnetischen Verträglichkeit
- der Verhütung von Bränden

In den Errichterbestimmungen nach DIN VDE werden zahlreiche Punkte beschrieben, die der Elektroinstallateur beim Aufbau und bei der Montage eines Unterflur-Systems beachten muss. Hier einige der wichtigsten Punkte:

Mechanische Belastungen von Kabeln und Leitungen
Bei Starkstromkabeln und Datenkabeln dürfen nach DIN VDE 0298 bestimmte Werte für Zugbelastungen und Biegeradien nicht überschritten werden. Die Norm beschreibt zudem die zulässigen Befestigungsarten von Leitungen mit Schellen und Zugentlastungen.

Schutzmaßnahme und Potentialausgleich
Kanalsysteme aus Metall müssen in die Schutzmaßnahme in den Potentialausgleich miteinbezogen werden. Dadurch wird der Schutz gegen elektrischen Schlag nach DIN VDE 0100-410 und die elektromagnetische Verträglichkeit nach EN 50310, EN 50173, EN 50174-2 sichergestellt.

Trennung von unterschiedlichen Diensten
Nach DIN VDE 0100-520 dürfen Leitungen unterschiedlicher Stromarten gemeinsam in einem Verlegesystem installiert werden, wenn alle Leitungen gegenüber der höchsten vorkommenden Spannung schutzisoliert sind.

Brandschutz
Die Hauptursachen für den Brand von Starkstromkabeln sind
- unvollkommene Kurzschlüsse oder Erdschlüsse, z. B. an mechanisch oder thermisch beschädigten Kabeln oder Leitungen
- fehlerhafte elektrische Anschlüsse, z. B. durch einen Wackelkontakt
- Wärmestaus

Die Übertragung von Feuer und Rauch in andere Brandabschnitte muss in jedem Fall über einen ausreichend langen Zeitraum verhindert werden. Das unterstützt die Möglichkeiten zur Flucht und die Löschmaßnahmen. Das gilt auch für Unterflur-Systeme, die Brandabschnitte und Flucht- und Rettungswege unterlaufen. Näheres regeln die Leitungsanlagen-Richtlinien (M)LAR und die Systemböden-Richtlinie (M)SysBöR.

Starkstromleitungen und andere elektrische Betriebsmittel in Unterflur-Installationen
Die Größe der Elektroinstallationskanäle muss so ausgewählt werden, dass die erforderliche Anzahl von Leitungen ohne Beschädigung verlegt werden kann.

Bei der Auswahl von Starkstromleitungen für die Verlegung in Elektroinstallationskanälen ist die DIN VDE 0100 zu beachten, insbesondere Teil 520. Zur Strombelastbarkeit von Starkstromleitungen siehe DIN VDE 0100 Teil 430 und Teil 523 und DIN VDE 0298, insbesondere Teil 4.

Gebäudeinstallation - Bodeninstallationssysteme und Unterfluranwendungen / de / 2024/04/09 11:05:44 11:05:44 (LLExport_03462) /

Der Potentialausgleich in Unterflur-Systemen

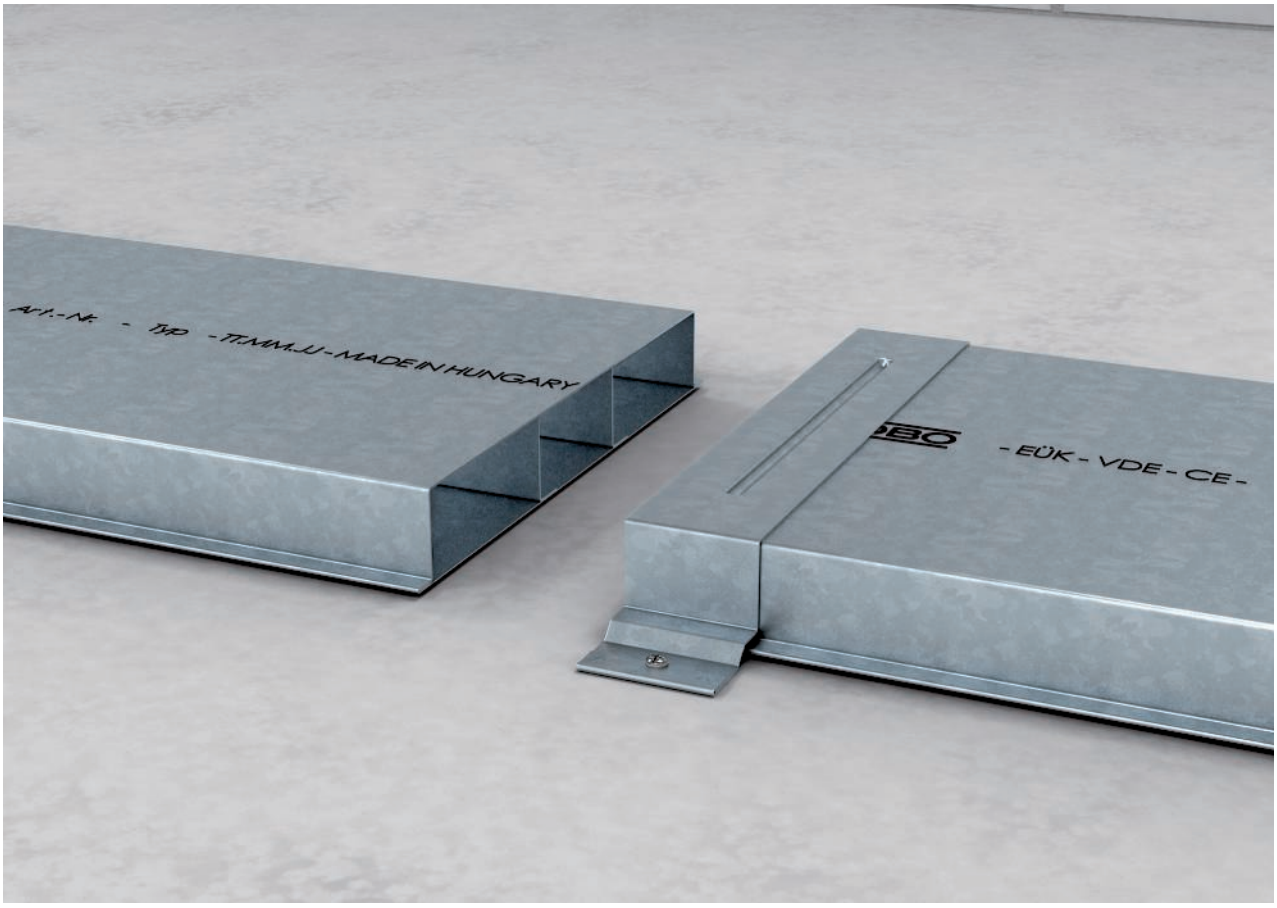

Elektrisch leitfähige Elektroinstallationskanalsysteme und ihre Ausbaukomponenten müssen nach EN 50085 die Anschlussmöglichkeiten bieten, um in den Potentialausgleich eines Gebäudes eingebunden zu werden.

Das Einbeziehen in den Potentialausgleich verhindert gefährliche Potentialunterschiede nach DIN EN 50310. Alle Unterflur-Systeme von OBO sind so ausgerüstet, dass der Einbezug in die Schutzmaßnahme ohne großen Aufwand möglich ist.

Um ein Kanalsystem in den Potentialausgleich einzubinden, kann z. B. der Schutzleiteranschlusswinkel 8AWR verwendet werden. Der Schutzleiteranschlusswinkel wird in die vorhandenen Einbauprägungen oder in entsprechende Nuten eingesetzt. Die Befestigungsschraube muss mit einem Drehmoment von mindestens 1,2 Nm festgezogen werden. Der Klemmbereich ist für zwei Anschlussleitungen von 1,5 bis 4 mm² ausgelegt.

Die DIN EN 50174-2 (VDE 0800-174-2) Informationstechnik - Installation von Kommunikationsverkabelung fordert den Einbezug leitender Installationssysteme in den zusätzlichen Funktionspotentialausgleich bis zum Anschlusspunkt. Dieser Potentialausgleich dient nicht dem Schutzpotentialausgleich, sondern dem EMV-Schutz als Funktionspotentialausgleich.

Der Elektrofachplaner bzw. der Elektroinstallateur ist verantwortlich für die Durchführung der Schutzmaßnahme und die Einhaltung der vor Ort gültigen Errichterbestimmungen.

Trittschall

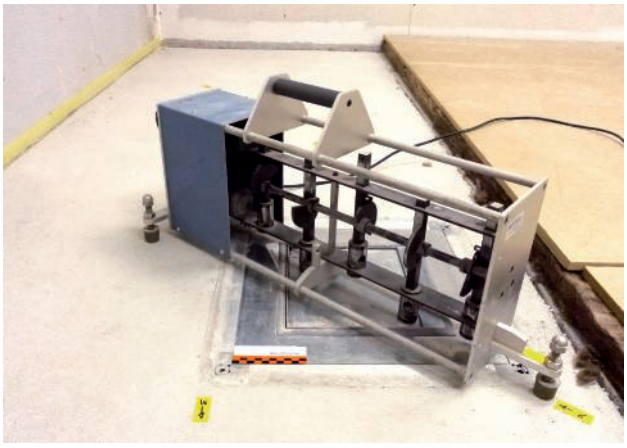

Die Unterflur-Systeme von OBO sind u. a. für den Einbau in schwimmenden Nassestriche vorgesehen. Üblicherweise bestehen Anforderungen an die Luft- und Trittschalldämmung sowohl bei vertikaler Schallübertragung, d. h. von Geschoss zu Geschoss, als auch bei horizontaler Schallübertragung, d. h. von nebeneinander liegenden Räumen.

Da die Unterflur-Systeme auch unter Trennwänden hindurchgeführt werden, besteht regelmäßig die Fragestellung nach dem Einfluss des Systems auf die Schallübertragung. Diese Einflüsse sind für die Kanalsysteme EÜK, OKA, OKB sowie Bodentanks UDHOME 4 in qualifizierten Prüfungen zur Luft- und Trittschallübertragung mit dem Prüfinstitut MÜLLER-BBM GmbH in Planegg/München bewertet worden.

Für Bürogebäude ist zu unterscheiden zwischen den baurechtlich verbindlichen Anforderungen nach DIN 4109 [4], die in Bezug auf die Luft- und Trittschalldämmung zwischen fremden Nutzungsbereichen heranzuziehen ist, und zwischen den Empfehlungen für den Luft- und Trittschallschutz im eigenen Bürobereich, z. B. nach Beiblatt 2 zu DIN 4109 [4] oder der VDI-Richtlinie 2569 [5]. Die VDI-Richtlinie 2569 wird derzeit überarbeitet.

In der nachfolgenden Tabelle sind die Anforderungen der DIN 4109 [4] und die Empfehlungen gemäß Beiblatt 2 zu DIN 4109 zusammengefasst.

Bauteil	Bewertetes Schalldämm-Maß R'w in dB nach DIN 4109 und Beiblatt 2 zu DIN 4109	Bewertetes Schalldämm-Maß R'w in dB nach DIN 4109 und Beiblatt 2 zu DIN 4109
Decken		
Trenndecken innerhalb eigener Nutzungsbereiche	52...55	46...53
Trenndecken zwischen fremden Nutzungsbereichen (baurechtliche Anforderung)	54...55	53
Wände[1]		
Wände zwischen Räumen mit üblicher Bürotätigkeit bzw. zwischen Fluren und solchen Räumen	37...42	-
Wände zwischen Unterrichtsräumen u. ä. und zwischen Fluren und solchen Räumen	47	-
Wände von Räumen für konzentrierte geistige Tätigkeiten oder zur Behandlung vertraulicher Angelegenheiten bzw. Wände zwischen Fluren und solchen Räumen	45...52	-
Türen[2]		
Türen in Flurtrennwänden von Räumen mit üblicher Bürotätigkeit	27	-
Türen in Flurtrennwänden von Schulungsräumen	32	-
Türen in Flurtrennwänden von Räumen mit für konzentrierte geistige Tätigkeit oder zur Behandlung vertraulicher Angelegenheiten	37	-

[1] Ohne Berücksichtigung von Türen.
[2] Bei Türen gilt das bewertete Schalldämm-Maß erf. Rw als Wert für die Schalldämmung bei alleiniger Übertragung durch die Tür im funktionsfähigen, eingebauten Zustand.

Gebäudeinstallation - Bodeninstallationssysteme und Unterfluranwendungen / de / 2024/04/09 11:05:44 (LLExport_03462) /

Planungscheckliste

Für die ordnungsgemäße Installation eines Unterflur-Systems sind folgende Themen zu beachten und gegebenenfalls gewerkeübergreifend abzustimmen:

- **Abstimmung des vorgegebenen Meterrisses mit der Bauleitung zur Prüfung der Rohbaumaße und zum Nivellieren des Kanalsystems**
- **Prüfung der Montagefläche auf Unebenheiten nach DIN 18202 Tab. 3**
- **Der Montagebereich muss vor Witterungseinflüssen geschützt und frei von Bauschutt und Fremdmaterial, also besenrein sein**
- **Beachtung von Brandschutzrichtlinien, Lastanforderungen und Trittschallmaßnahmen**
- **Detaillierter Verlegeplan inklusive Positionierung der notwendigen Systemkomponenten**
- **Parameter zum Fußbodenaufbau, Bodenart und -pflege, Estrichhöhe**
- **Stückliste der im Projekt verwendeten Artikel**
- **Bodenschnitt des zuständigen Architekten**

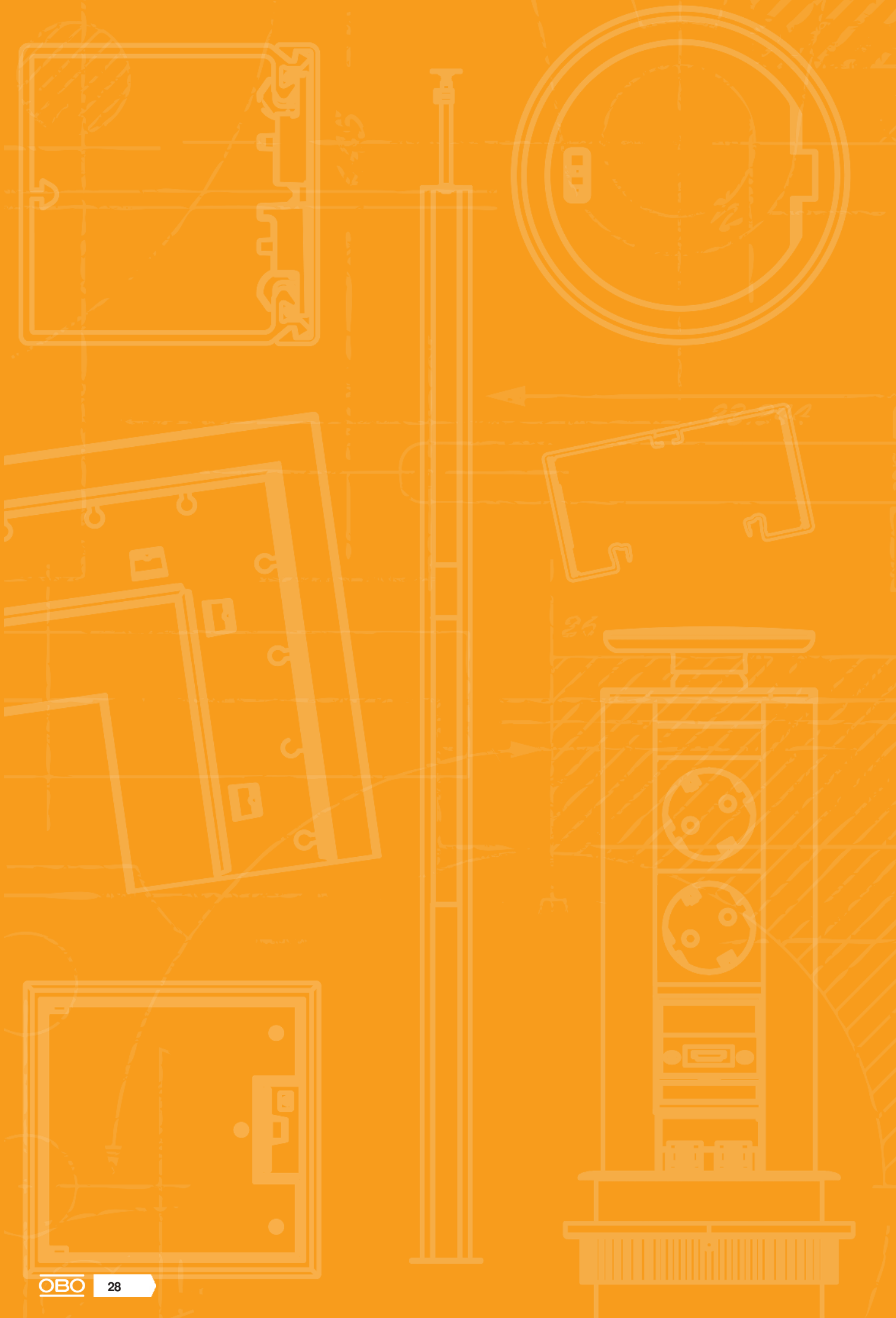

Geräteeinsätze

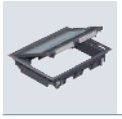

Geräteeinsätze eckig 30

Geräteeinsätze rund 46

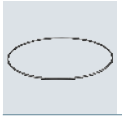

Zubehör für Geräteeinsätze 56

Gebäudeinstallation - Bodeninstallationssysteme und Unterfluranwendungen / de / 2024/04/09 11:05:44 11:05:44 (LLExport_03462) /

Installationsprinzip

1	Geräteeinsatz eckig
2	Geräteeinsatz rund
3	Universalträger
4	Abdeckplatten
5	Montageträger

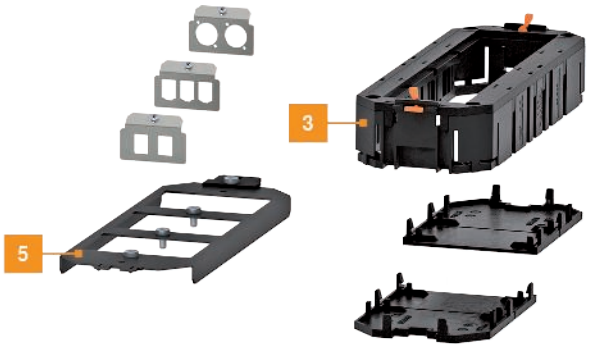

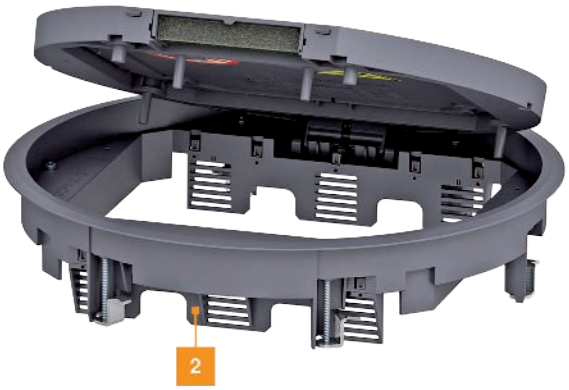

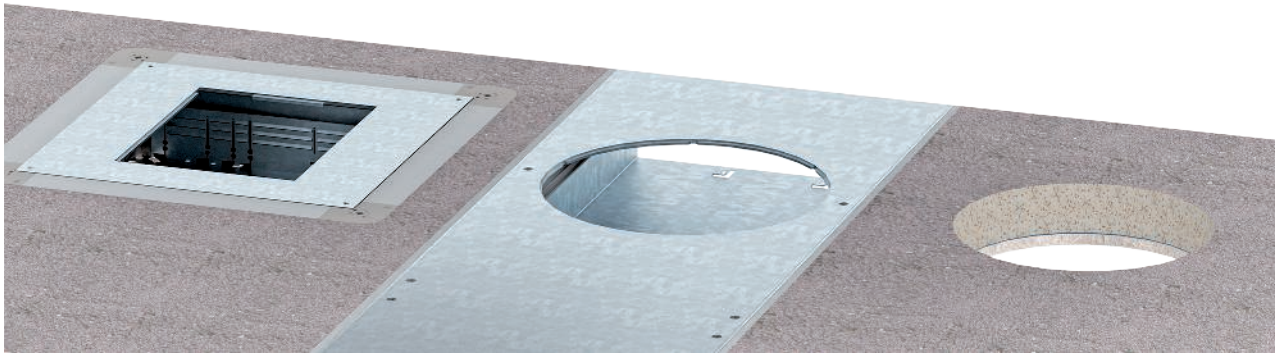

Systembeschreibung

Geräteeinsätze versorgen Arbeitsplätze und andere Punkte mitten im Raum über den Boden mit Strom- und Datenanschlüssen. Es gibt Ausführungen für trocken und für nass gepflegte Böden, in runder und in eckiger Bauform. Als Materialien kommen Kunststoff oder Metall zum Einsatz. Geräteeinsätze eignen sich für den Einbau in estrichbündigen und estrichüberdeckten Unterflur-Systemen sowie in Systemböden. Sie sind kompatibel mit verschiedenen Unterflur-Systemen, darunter das estrichüberdeckte System EÜK und das offene estrichbündige System OKA.

Gebäudeinstallation - Bodeninstallationssysteme und Unterfluranwendungen / de / 2024/04/09 11:05:44 11:05:44 (LLExport_03462) /

Montagehilfe

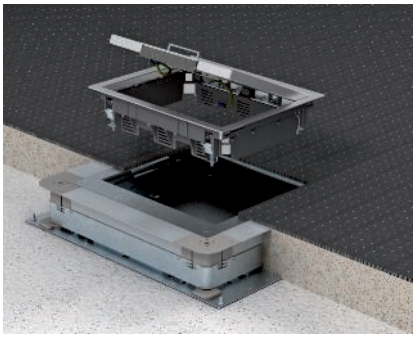

Befestigung in Unterflur-Systemen
Beim Einsatz in Unterflur-Gerätedosen und Kanalsystemen greift die Befestigungseinheit unter den Montagedeckel und setzt die Einbaueinheit fest.

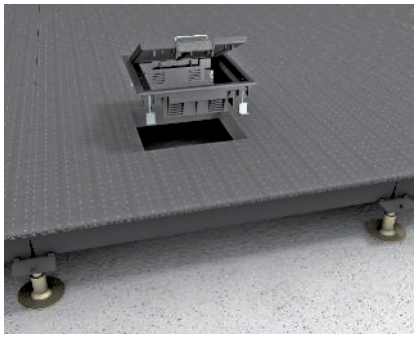

Befestigung in Doppelböden
Beim Einsatz in Doppelböden greift der Befestigungswinkel unter die Doppelbodenplatte (max. Stärke der DB-Platte = 50 mm) und setzt den Geräteeinsatz fest.

Einbau von Installationsgeräten
Die Installationsgeräte für Starkstrom-, Telekommunikations- und Datentechnik werden in jeweils separaten Universalträgern oder Universalträgerabteilen aus Isolierstoff montiert.

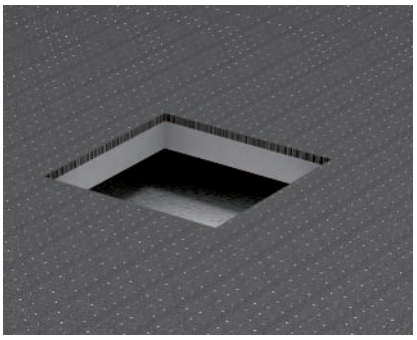

Verlegung Bodenbelag
Bodenbelag bis an die Einbauöffnung des Geräteeinsatzes verlegen.

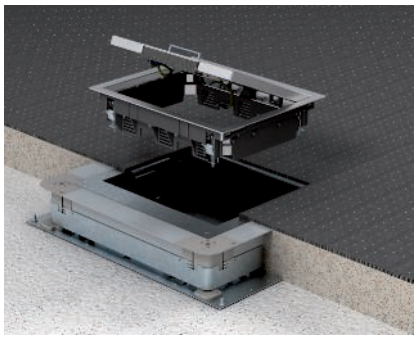

Montage GES in Kanalsystemen
Den Geräteeinsatz von oben in den Montagedeckel einsetzen und festschrauben. Die Befestigungseinheit greift unter den Montagedeckel.

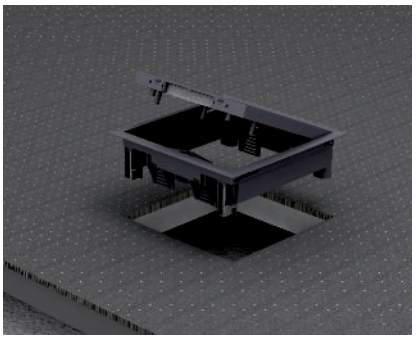

Montage GES in DB
Beim Einsatz in Doppelböden greift der Befestigungswinkel unter die Doppelbodenplatte und setzt den Geräteeinsatz fest.

Entfernen des Klappdeckels
Vor der Montage von Installationsgeräten den Deckel einseitig aus dem Rahmen herausdrehen und entnehmen. Nach Abschluss der Gerätemontage Deckel wieder einsetzen.

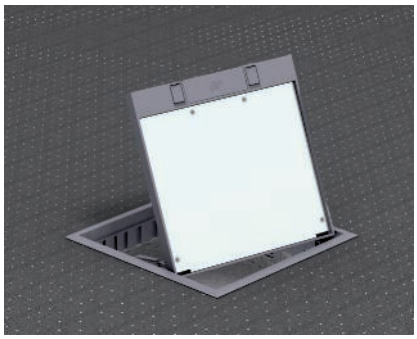

Umsetzen des Klappdeckels um 180°
Den Klappdeckel ausbauen und auf der entgegengesetzten Seite im Rahmen wieder einsetzen.

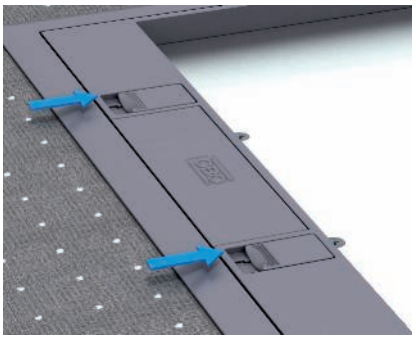

Öffnen des Klappdeckels
Beide Rastschieber betätigen. Die Aufsteller drücken den Klappdeckel nach oben. Deckel am Schnurauslass anheben.

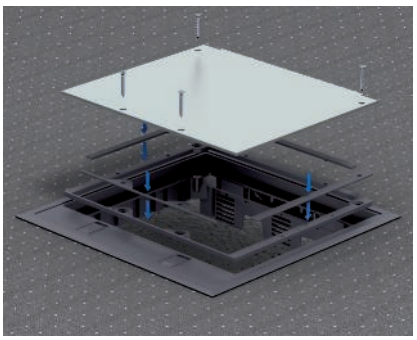

Höheneinstellung der Bodenbelagsaussparung bei GES9-3
Die Bodenbelagsaussparung wird mit einer Tiefe von 5 mm ausgeliefert und kann auf 10 mm erweitert werden. Zur Höheneinstellung die Distanzstücke BA5 aus dem Klappdecken entnehmen und durch die Distanzstücke BA10 ersetzen.

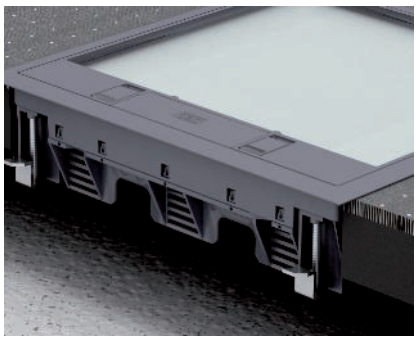

GES9-2U Universalbefestigung Doppelbodenmontage
Der Spannbereich des Haltewinkels ist für Doppelbodenplatten mit einer Dicke bis zu 45 mm geeignet.

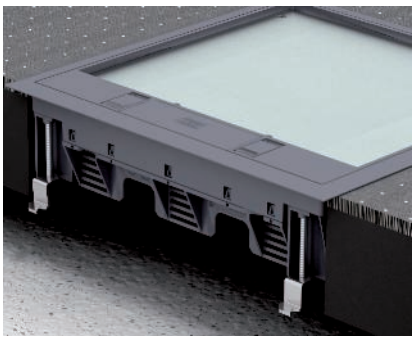

GES-2U Universalbefestigung Doppelbodenmontage, s ≥ 47 mm
Den Haltewinkel von der Schraube lösen und umdrehen. Schraube wieder in Haltewinkel eindrehen. In dieser Position beträgt der Klemmbereich 37 bis 75 mm.

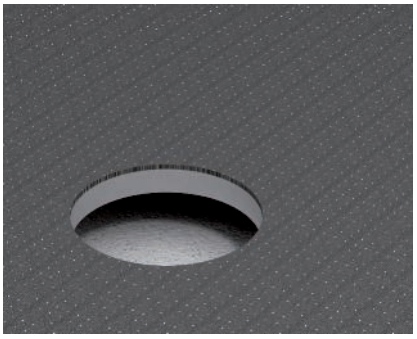

Verlegung Bodenbelag bei Kanalsystemen
Bodenbelag bis an die Einbauöffnung des Geräteeinsatzes verlegen.

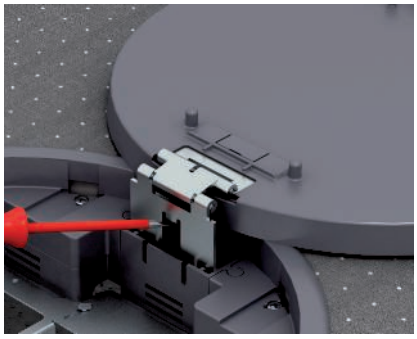

Ausbau des Klappdeckels bei rundem Geräteeinsatz GESR
Rastzunge in der Scharnieraufnahme des Rahmens mit Schraubendreher anheben. Den Deckel aus der Halterung herausheben.

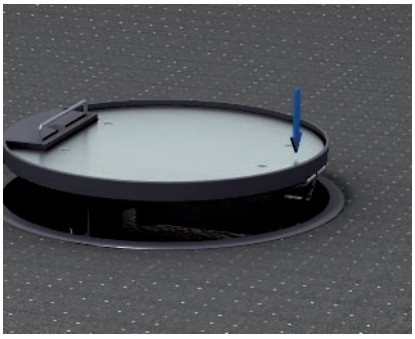

Einbau des Klappdeckels bei rundem Geräteinsatz GESR
Deckelscharnier in Halterung einlegen. Oberhalb des Deckelscharniers auf den Deckel drücken, bis die Endlage erreicht ist.

Gebäudeinstallation - Bodeninstallationssysteme und Unterfluranwendungen / de / 2024/04/09 11:05:44 11:05:44 (LLExport_03462) /

GES Geräteeinsätze für trocken gepflegte Fußböden, Nenngröße 2

Geräteeinsatz GES2 mit Griffbügel

PA

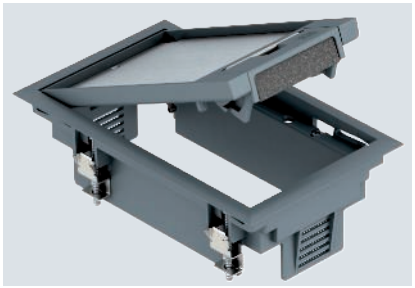

Typ	Farbe	Bodenbelagdicke mm	Anzahl der einbaubaren Geräte		Verp. Stück	Art.-Nr.
GES2 U 7011	eisengrau	5	3		1	**7405116**
GES2 U 9011	graphitschwarz	5	3		1	**7405120**
GES2 U 1019	graubeige	5	3		1	**7405124**

Geräteeinsatz mit Griffbügel für bis zu 3 Modul 45-Einzelgeräte in einem Universalträger UT3, Einsatz in Kanalsystemen im Innenbereich.

Geräteeinsatz mit Griffbügel, 1-zügig, für den Einbau des Montageträger MT2.

Bis zu 2 Installationsgeräte mit 50er-Zentralplatte einsetzbar.

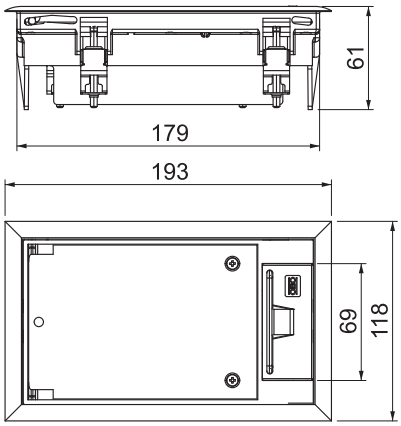

Geräteeinsatz GES2DB mit Griffbügel

PA

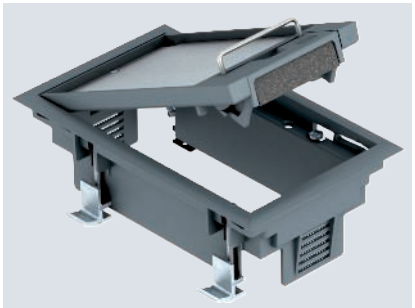

Typ	Farbe	Bodenbelagdicke mm	Anzahl der einbaubaren Geräte		Verp. Stück	Art.-Nr.
GES2 DB 7011	eisengrau	5	3		1	**7405100**
GES2 DB 9011	graphitschwarz	5	3		1	**7405104**

Geräteeinsatz mit Griffbügel für bis zu 3 Modul 45-Einzelgeräte in einem Universalträger UT3, Einsatz in Systemböden im Innenbereich.

Geräteeinsatz mit Griffbügel, 1-zügig, für den Einbau des Montageträger MT2.

Bis zu 2 Installationsgeräte mit 50er-Zentralplatte einsetzbar.

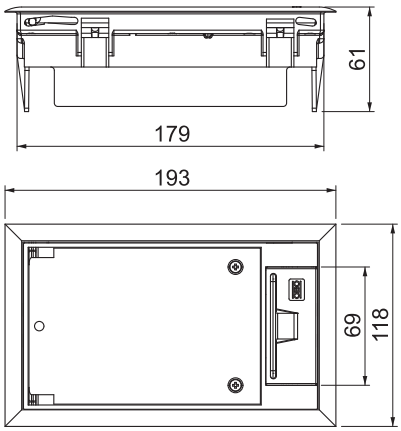

PA

Komplettlösung Geräteeinsatz GES4

Typ	Farbe	Bodenbelagdicke mm	Verp. Stück	Art.-Nr.
UDHOME GES4 7011	eisengrau	5	1	**7427410**
UDHOME GES4 9011	graphitschwarz	5	1	**7427412**

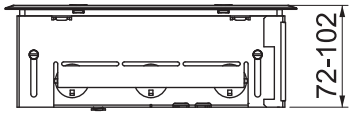

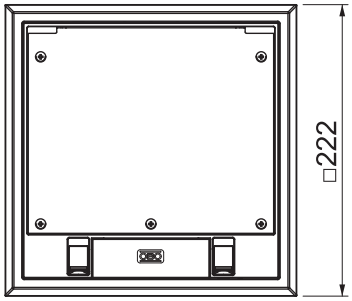

Quadratische Einbaueinheit für sechs Installationsgeräte Modul 45, für den Einsatz in trocken gepflegten Hohlböden und Estrichböden im Innenbereich bestehend aus Einbaugehäuse, Geräteeinsatz GES4-2, zwei Universalträgern UT und eine 3-fach Schutzkontaktsteckdose 33°, in weiß. Einbaugehäuse mit vorgeprägten Einführungsöffnungen für Rohrleitungen (M25), auf Oberkante Estrich einstellbar. Im Lieferzustand ist das Einbaugehäuse mit einem Blinddeckel verschlossen. Der Geräteeinsatz kann nach Estricharbeiten in die entstandene Montageöffnung eingesetzt werden. Bodenbelagaussparung im Klappdeckel des Geräteeinsatzes 3, 5, 8 oder 10 mm.
Die Mindesteinbautiefe beträgt 72 mm inklusive Bodenbelag, der Nivellierbereich + 30 mm.

Gebäudeinstallation - Bodeninstallationssysteme und Unterfluranwendungen / de / 2024/04/09 11:05:44 11:05:44 (LLExport_03462) /

GES Geräteeinsätze für trocken gepflegte Fußböden, Nenngröße 4

Geräteeinsatz GES4 mit Griffbügel

PA

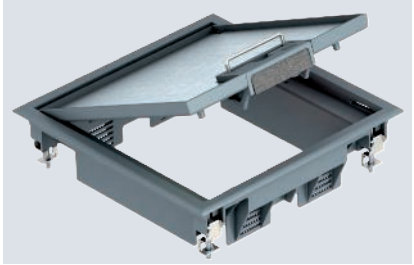

Typ	Farbe	Bodenbelagdicke mm	Anzahl der einbaubaren Geräte	Verp. Stück	Art.-Nr.
GES4 U 7011	eisengrau	5	6	1	7405196
GES4 U 9011	graphitschwarz	5	6	1	7405200
GES4 U 1019	graubeige	5	6	1	7405204

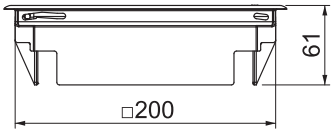

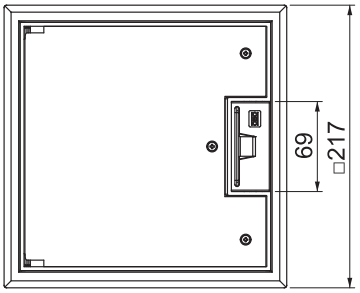

Geräteeinsatz mit Griffbügel für bis zu 6 Modul 45-Einzelgeräte in 2 Universalträger UT3, Einsatz in Kanalsystemen und Systemböden im Innenbereich.

Geräteeinsatz mit Griffbügel, 2-zügig, für den Einbau des Montageträger MT4. Es können 2 Abdeckplatten der Bauform APMT2 installiert werden.

Bis zu 4 Installationsgeräte mit 50er Zentralplatte einsetzbar.

Geräteeinsatz GES4 mit Rastschieber

PA

Typ	Farbe	Bodenbelagdicke mm	Verp. Stück	Art.-Nr.
GES4-2U10T 7011	eisengrau	5	1	7405145
GES4-2U10T 9011	graphitschwarz	5	1	7405146

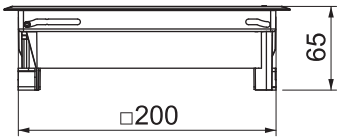

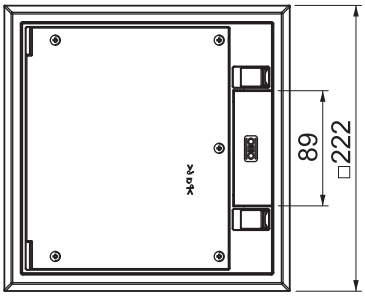

Geräteeinsatz mit Rastschieber für bis zu 6 Modul 45-Einzelgeräte in 2 Universalträger UT3, Einsatz in Kanalsystemen und Systemböden im Innenbereich.
Bodenbelagaussparung im Klappdeckel voreingestellt auf 5 mm, bei Bedarf auch einstellbar auf 3, 8 oder 10 mm.

Geräteeinsatz mit Rastschieber, 2-zügig, für den Einbau des Montageträger MT4. Es können 2 Abdeckplatten der Bauform APMT2 installiert werden.
Bodenbelagaussparung im Klappdeckel voreingestellt auf 5mm, bei Bedarf auch einstellbar auf 3, 8 oder 10 mm.

Bis zu 4 Installationsgeräte mit 50er-Zentralplatte einsetzbar.

A2

Geräteeinsatz GES4M-2 mit Griffbügel

Typ	Werk-stoff	Bodenbe-lagdicke mm	Verp. Stück	Art.-Nr.
GES4M-2 10U	A2	5	1	**7405191**

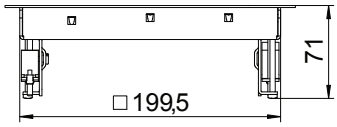

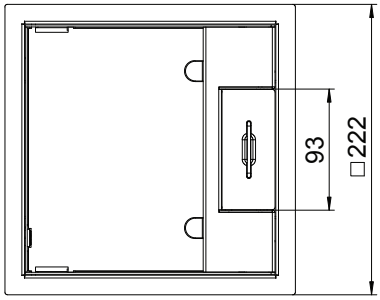

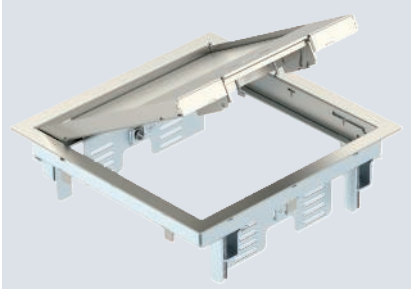

Geräteeinsatz mit Griffbügel für bis zu 6 Modul 45-Einzelgeräte in 2 Universalträger UT3, Einsatz in Kanalsystemen und Systemböden im Innenbereich.
Rastleiter aus verzinktem Stahlblech. Die Bodenbelagsdicke ist auf 5 mm eingestellt, bei Bedarf anpassbar auf 10 mm.

Geräteeinsatz mit Griffbügel, 2-zügig, für den Einbau des Montageträger MT4. Es können 2 Abdeckplatten der Bauform APMT2 installiert werden.

Bis zu 4 Installationsgeräte mit 50er Zentralplatte einsetzbar.

PA

Revisionsabdeckung ZES4

Typ	Farbe	Bodenbe-lagdicke mm	Verp. Stück	Art.-Nr.
ZES4-2 U10T 7011	eisengrau	5	1	**7406701**
ZES4-2 U10T 9011	graphitschwarz	5	1	**7406702**

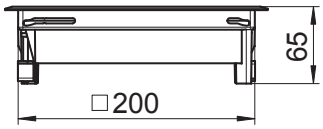

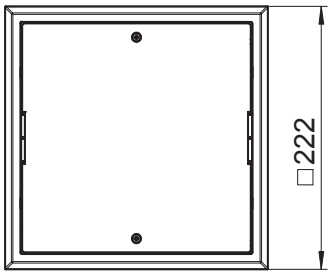

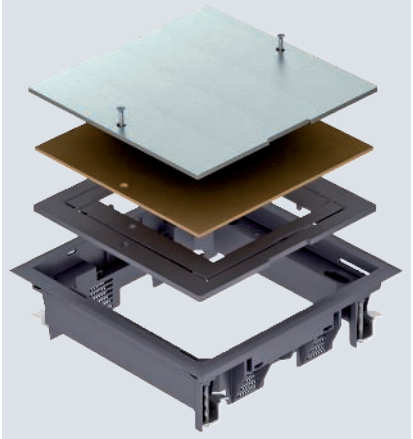

Zugdoseneinsatz zum Blindverschluss einer quadratischen Montageöffnung der Nenngröße 4, Einsatz in Kanalsystemen und Systemböden im Innenbereich.
Bodenbelagaussparung bei Lieferung auf 5 mm eingestellt, bei Bedarf auch einstellbar auf 3, 8 oder 10 mm.

Gebäudeinstallation - Bodeninstallationssysteme und Unterfluranwendungen / de / 2024/04/09 11:05:44 11:05:44 (LLExport_03462) /

GES Geräteeinsätze für trocken gepflegte Fußböden, Nenngröße 4

Unterflur-Box für GES4

St FS

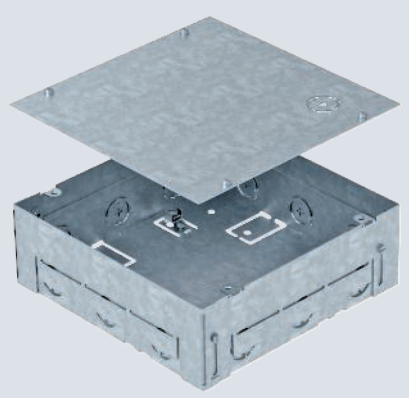

Typ	Verp. Stück	Art.-Nr.
UDHOME BOX 4	1	7427430

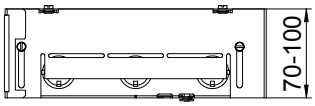

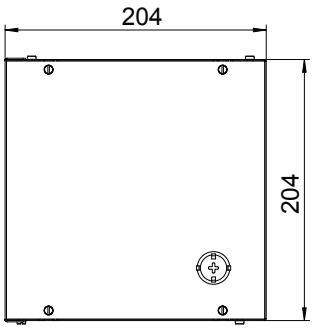

Quadratisches Einbaugehäuse für einen Geräteeinsatz GES4-2 für den Einsatz in Estrichböden im Innenbereich. Mit vorgeprägten Einführungsöffnungen für Rohrleitungen (M25) auf allen vier Seiten.
Im Lieferzustand ist das Einbaugehäuse mit einem Montageschutzdeckel verschlossen.
Die Mindesteinbautiefe beträgt 70 mm, der Nivellierbereich + 30 mm.

GES Geräteeinsätze für trocken gepflegte Fußböden, Nenngröße 6

Geräteeinsatz GES6 mit Griffbügel

PA

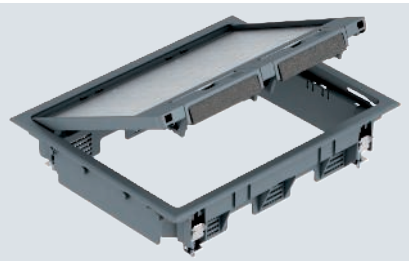

Typ	Farbe	Bodenbelagdicke mm	Anzahl der einbaubaren Geräte	Verp. Stück	Art.-Nr.
GES6 U 7011	eisengrau	5	9	1	7405308
GES6 U 9011	graphitschwarz	5	9	1	7405312
GES6 U 1019	graubeige	5	9	1	7405316

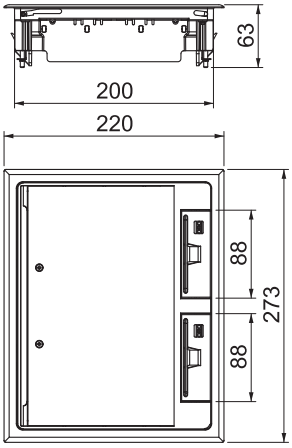

Geräteeinsatz mit Griffbügel für bis zu 9 Modul 45-Einzelgeräte in 3 Universalträger UT3, Einsatz in Kanalsystemen im Innenbereich.

Geräteeinsatz mit Griffbügel, 3-zügig, für den Einbau des Montageträger MT6. Es können 3 Abdeckplatten der Bauform APMT2 installiert werden.

Für die Doppelbodenmontage sind separate Befestigungswinkel zu bestellen.
Bis zu 6 Installationsgeräte mit 50er Zentralplatte einsetzbar.

PA

Geräteeinsatz GES6 mit Rastschieber

Typ	Farbe	Bodenbelagdicke mm	Verp. Stück	Art.-Nr.
GES6-2U10T 7011	eisengrau	5	1	7405321
GES6-2U10T 9011	graphitschwarz	5	1	7405322

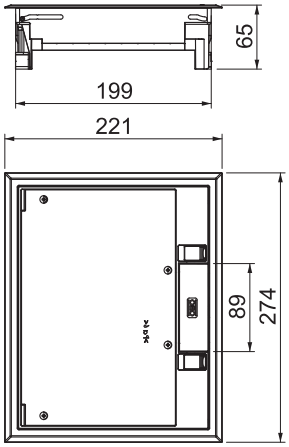

Geräteeinsatz mit Rastschieber für bis zu 9 Modul 45-Einzelgeräte in 3 Universalträger UT3, Einsatz in Kanalsystemen und Systemböden im Innenbereich.
Bodenbelagaussparung im Klappdeckel voreingestellt auf 5 mm, bei Bedarf auch einstellbar auf 3, 8 oder 10 mm.

Geräteeinsatz mit Rastschieber, 3-zügig, für den Einbau des Montageträger MT6. Es können 3 Abdeckplatten der Bauform APMT2 installiert werden.
Bodenbelagaussparung im Klappdeckel voreingestellt auf 5mm, bei Bedarf auch einstellbar auf 3,8 oder 10 mm.

Bis zu 6 Installationsgeräte mit 50er-Zentralplatte einsetzbar.

A2

Geräteeinsatz GES6M-2 mit Griffbügel

Typ	Werkstoff	Bodenbelagdicke mm	Anzahl der einbaubaren Geräte	Verp. Stück	Art.-Nr.
GES6M-2 10U	A2	5	9	1	7405299

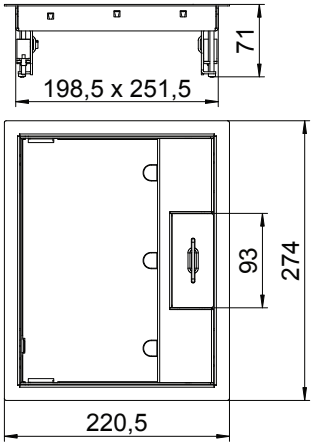

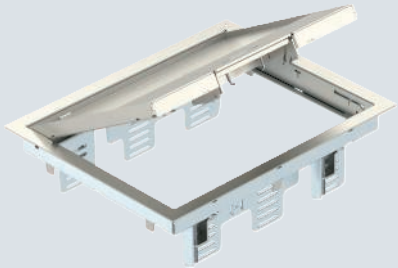

Geräteeinsatz mit Griffbügel für bis zu 9 Modul 45-Einzelgeräte in 3 Universalträger UT3, Einsatz in Kanalsystemen und Systemböden im Innenbereich.
Rastleiter aus verzinktem Stahlblech. Die Bodenbelagsdicke ist auf 5 mm eingestellt, bei Bedarf anpassbar auf 10 mm.

Geräteeinsatz mit Griffbügel, 3-zügig, für den Einbau des Montageträger MT6. Es können 3 Abdeckplatten der Bauform APMT2 installiert werden.

Bis zu 6 Installationsgeräte mit 50er Zentralplatte einsetzbar.

Gebäudeinstallation - Bodeninstallationssysteme und Unterfluranwendungen / de / 2024/04/09 11:05:44 11:05:44 (LLExport_03462) /

GES Geräteeinsätze für trocken gepflegte Fußböden, Nenngröße 6

Revisionsabdeckung ZES6

PA

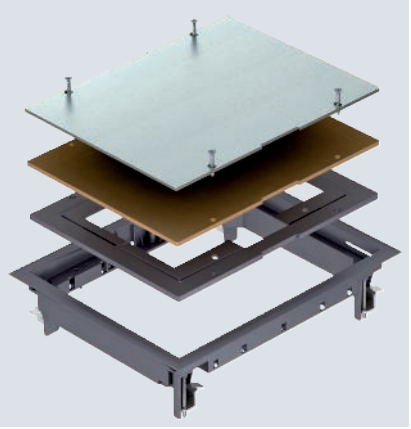

Typ	Farbe	Bodenbelagdicke mm	Verp. Stück	Art.-Nr.
ZES6-2 U10T 7011	eisengrau	5	1	7406749
ZES6-2 U10T 9011	graphitschwarz	5	1	7406750

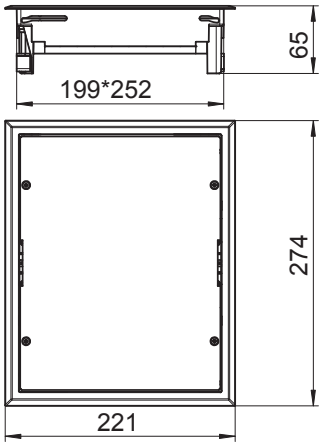

Zugdoseneinsatz zum Blindverschluss einer rechteckigen Montageöffnung der Nenngröße 6 in einem Unterflur-System oder Doppelboden im Innenbereich. Teppichschutzrahmen aus Polyamid.
Bodenbelagaussparung bei Lieferung auf 5 mm eingestellt, bei Bedarf auch einstellbar auf 3, 8 oder 10 mm.

GES Geräteeinsätze für trocken gepflegte Fußböden, Nenngröße 9

Geräteeinsatz GES9-3B mit Griffbügel

PA

Typ	Farbe	Bodenbelagdicke mm	Anzahl der einbaubaren Geräte	Verp. Stück	Art.-Nr.
GES9-3B U 7011	eisengrau	5	12	1	7405077
GES9-3B U 9011	graphitschwarz	5	12	1	7405079
GES9-3B U 1019	graubeige	5	12	1	7405081

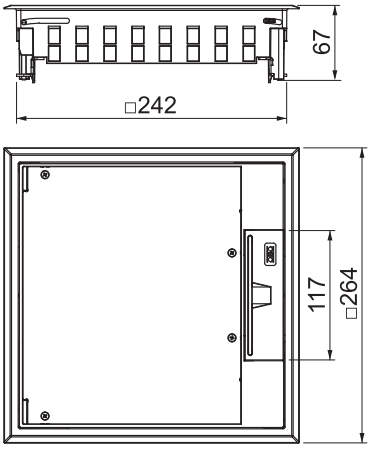

Geräteeinsatz mit Griffbügel für bis zu 12 Modul 45-Einzelgeräte in 3 Universalträgern UT4, Einsatz in Kanalsystemen und Systemböden im Innenbereich.
Bodenbelagaussparung im Klappdeckel voreingestellt auf 5 mm, bei Bedarf auch einstellbar auf 10 mm.

Geräteeinsatz mit Griffbügel, 3-zügig, für den Einbau des Montageträger MT9. Es können 3 Abdeckplatten der Bauform APMT5 installiert werden. Bodenbelagaussparung im Klappdeckel voreingestellt auf 5mm, bei Bedarf auch einstellbar 10 mm.

Bis zu 9 Installationsgeräte mit 50er Zentralplatte einsetzbar.

PA

Geräteeinsatz GES9-3S mit Rastschieber

Typ	Farbe	Bodenbelagdicke mm	Anzahl der einbaubaren Geräte	Verp. Stück	Art.-Nr.
GES9-3S U 7011	eisengrau	5	12	1	7405083
GES9-3S U 9011	graphitschwarz	5	12	1	7405085

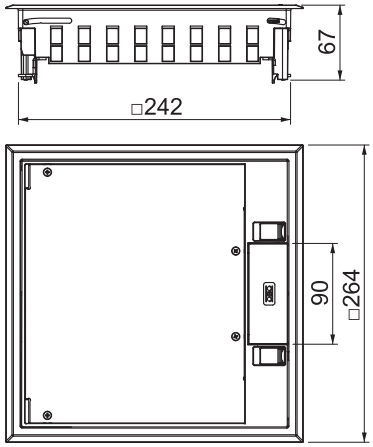

Geräteeinsatz mit Rastschieber für bis zu 12 Modul 45-Einzelgeräte in 3 Universalträgern UT4, Einsatz in Kanalsystemen und Systemböden im Innenbereich.
Bodenbelagaussparung im Klappdeckel voreingestellt auf 5 mm, bei Bedarf auch einstellbar auf 10 mm.

Geräteeinsatz mit Rastschieber, 3-zügig, für den Einbau des Montageträger MT9. Es können 3 Abdeckplatten der Bauform APMT5 installiert werden.
Bodenbelagaussparung im Klappdeckel voreingestellt auf 5 mm, bei Bedarf auch einstellbar auf 10 mm.

Bis zu 9 Installationsgeräte mit 50er-Zentralplatte einsetzbar.

A2

Geräteeinsatz GES9M-2 mit Griffbügel

Typ	Werkstoff	Bodenbelagdicke mm	Anzahl der einbaubaren Geräte	Verp. Stück	Art.-Nr.
GES9M-2 10U	A2	5	12	1	7405371

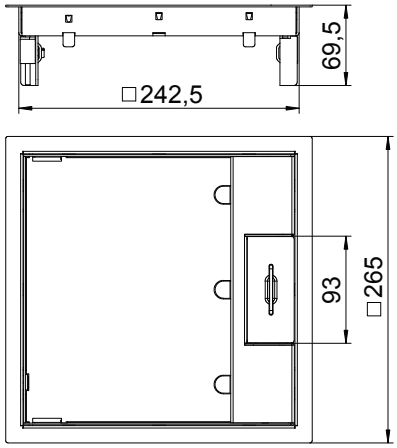

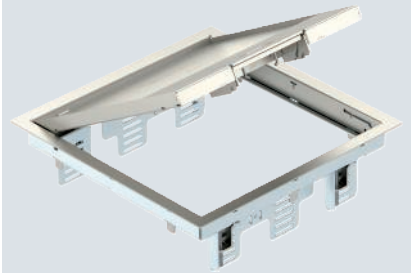

Geräteeinsatz mit Griffbügel für bis zu 12 Modul 45-Einzelgeräte in 3 Universalträger UT4, Einsatz in Kanalsystemen und Systemböden im Innenbereich.
Rastleiter aus verzinktem Stahlblech. Die Bodenbelagsdicke ist auf 5 mm eingestellt, bei Bedarf anpassbar auf 10 mm.

Geräteeinsatz mit Griffbügel, 3-zügig, für den Einbau des Montageträger MT9. Es können 3 Abdeckplatten der Bauform APMT5 installiert werden

Bis zu 9 Installationsgeräte mit 50er Zentralplatte einsetzbar.

Gebäudeinstallation - Bodeninstallationssysteme und Unterfluranwendungen / de / 2024/04/09 11:05:44 (LLExport_03462) /

GES Geräteeinsätze für trocken gepflegte Fußböden, Nenngröße 9

Revisionsabdeckung ZES9

PA

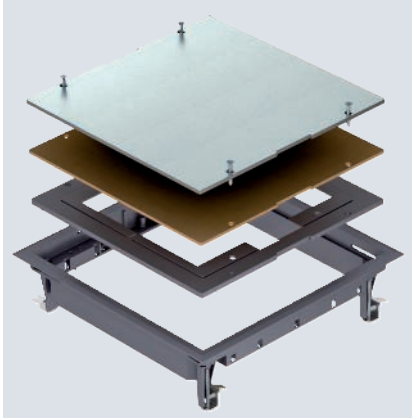

Zugdoseneinsatz zum Blindverschluss einer quadratischen Montageöffnung der Nenngröße 9 in Kanalsystemen sowie in Doppel- und Hohlböden im Innenbereich. Teppichschutzrahmen aus Polyamid.
Bodenbelagaussparung bei Lieferung auf 5 mm eingestellt, bei Bedarf auch einstellbar auf 3, 8 oder 10 mm.

Typ	Farbe	Bodenbelagdicke mm	Verp. Stück	Art.-Nr.
ZES9-2 U10T 7011	eisengrau	5	1	7406672
ZES9-2 U10T 9011	graphitschwarz	5	1	7406674

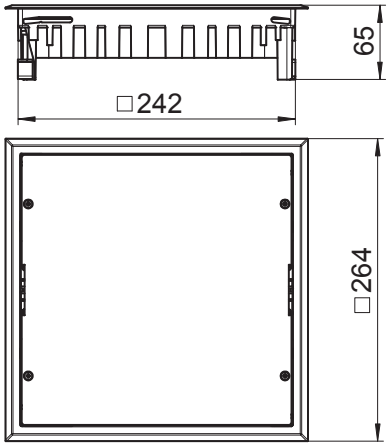

Unterflur-Box für GES9

St FS

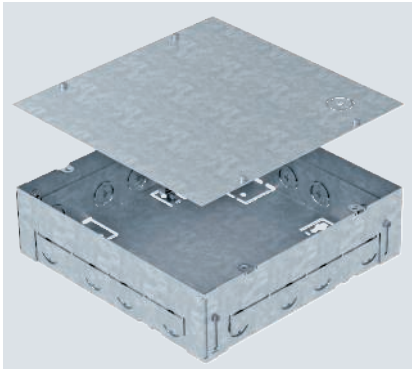

Quadratisches Einbaugehäuse für einen Geräteeinsatz GES9-2 für den Einsatz in Estrichböden im Innenbereich. Mit vorgeprägten Einführungsöffnungen für Rohrleitungen (M25) auf allen vier Seiten.
Im Lieferzustand ist das Einbaugehäuse mit einem Montageschutzdeckel verschlossen.
Die Mindesteinbautiefe beträgt 70 mm, der Nivellierbereich + 30 mm.

Typ	Verp. Stück	Art.-Nr.
UDHOME BOX 9	1	7427432

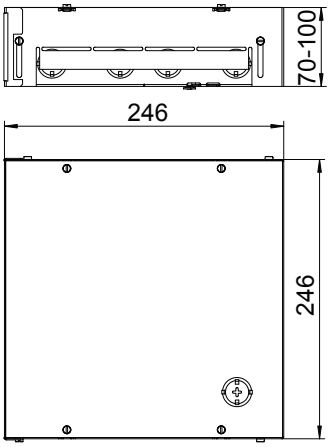

PA

CE

Komplettlösung Geräteeinsatz GES9

Typ	Farbe	Bodenbelagdicke mm	Verp. Stück	Art.-Nr.
UDHOME GES9 7011	eisengrau	5	1	**7427420**
UDHOME GES9 9011	graphitschwarz	5	1	**7427422**

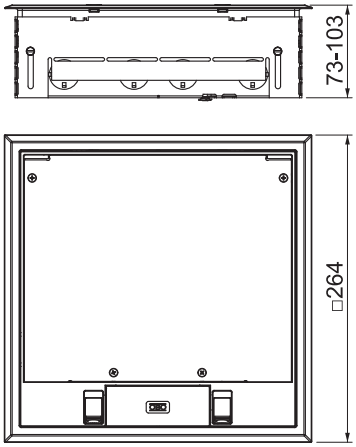

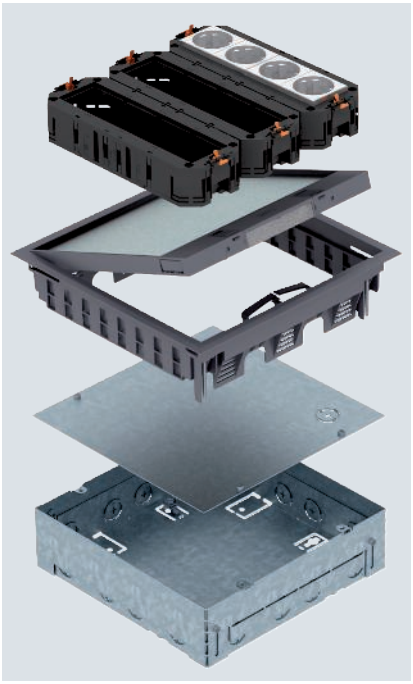

Quadratische Einbaueinheit für zwölf Installationsgeräte Modul 45, für den Einsatz in trocken gepflegten Hohlböden und Estrichböden im Innenbereich bestehend aus Einbaugehäuse, Geräteeinsatz GES9-2, drei Universalträger UT und zwei 2-fach Schutzkontaktsteckdosen 33°, in weiß. Einbaugehäuse mit vorgeprägten Einführungsöffnungen für Rohrleitungen (M25), auf Oberkante Estrich einstellbar. Im Lieferzustand ist das Einbaugehäuse mit einem Blinddeckel verschlossen. Der Geräteeinsatz kann nach Estricharbeiten in die entstandene Montageöffnung eingesetzt werden. Bodenbelagaussparung im Klappdeckel des Geräteeinsatzes 3, 5, 8 oder 10 mm.
Die Mindesteinbautiefe beträgt 73 mm, der Nivellierbereich + 30 mm.

Gebäudeinstallation - Bodeninstallationssysteme und Unterfluranwendungen / de / 2024/04/09 11:05:44 11:05:44 (LLExport_03462) /

Geräteeinsätze für trocken gepflegte Fußböden mit Rastschieber

Geräteeinsatz GES9-3 in UGD350-3 9 mit UT4 45

PA

CE

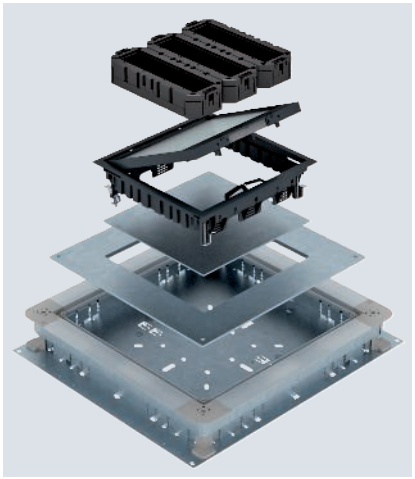

Typ	Farbe	Bodenbelagdicke mm	Estrichhöhe mm	Verp. Stück	Art.-Nr.
GES9-3 KS 7011	eisengrau	5	75-125	1	**7429512**

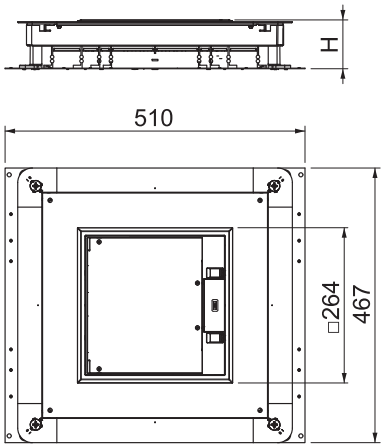

Geräteeinsatz mit allem notwendigen Systemzubehör zum Einbau in Estrichböden im Innenbereich.
Im Lieferumfang sind enthalten:
- Unterflurdose UGD350-3/9,
- Geräteeinsatz der Nenngröße 9 mit Universalbefestigungswinkel,
- drei Universalträger für Modul 45®-Einbaugeräte.

Geräteeinsatz mit Teppichschutzrahmen, Klappdeckel und Schnurauslass aus Polyamid in Farbe RAL .
Bodenbelagaussparung im Klappdeckel 5 mm (änderbar auf 3, 8 oder 10 mm).

GES Geräteeinsätze für trocken gepflegte Fußböden, Nenngröße R4

Geräteeinsatz GESR4 mit Griffbügel

PA

Geräteeinsatz mit Griffbügel für bis zu 6 Modul 45-Einzelgeräte in 2 Universalträger UT3, Einsatz in Kanalsystemen und Systemböden im Innenbereich.

Geräteeinsatz mit Griffbügel, 2-zügig, für den Einbau des Montageträger MT4. Es können 2 Abdeckplatten der Bauform APMT2 installiert werden.

Bis zu 4 Installationsgeräte mit 50er Zentralplatte einsetzbar.

Typ	Farbe	Bodenbelagdicke mm	Anzahl der einbaubaren Geräte		Verp. Stück	Art.-Nr.
GESR4 U 7011	eisengrau	5	6		1	**7405436**
GESR4 U 9011	graphitschwarz	5	6		1	**7405440**
GESR4 U 1019	graubeige	5	6		1	**7405444**

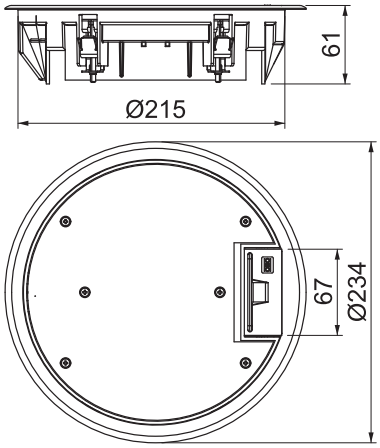

PA

Revisionsabdeckung ZESR4

Typ	Farbe	Bodenbelagdicke mm	Verp. Stück	Art.-Nr.
ZESR4 U 7011	eisengrau	5	1	7406772
ZESR4 U 9011	graphitschwarz	5	1	7406776

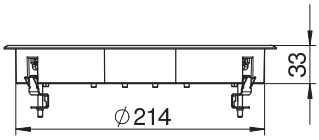

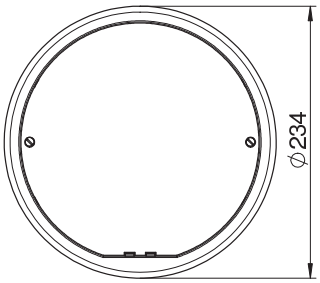

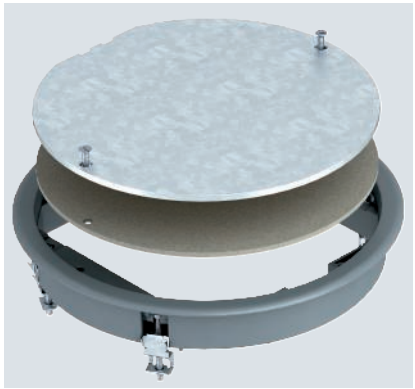

Zugdoseneinsatz zum Blindverschluss einer runden Montageöffnung der Nenngröße R4, Einsatz in Kanalsystemen und Systemböden im Innenbereich.

PA

Geräteeinsatz GESR7 mit Griffbügel

Typ	Farbe	Bodenbelagdicke mm	Anzahl der einbaubaren Geräte	Verp. Stück	Art.-Nr.
GESR7 10U 7011	eisengrau	5	10	1	7405452
GESR7 10U 9011	graphitschwarz	5	10	1	7405456
GESR7 10U 1019	graubeige	5	10	1	7405460

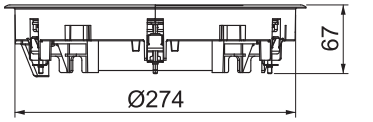

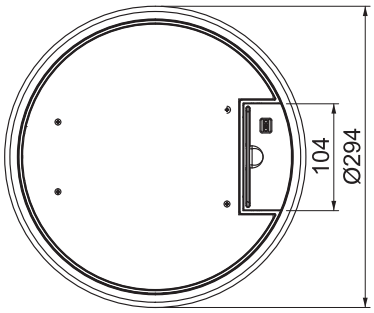

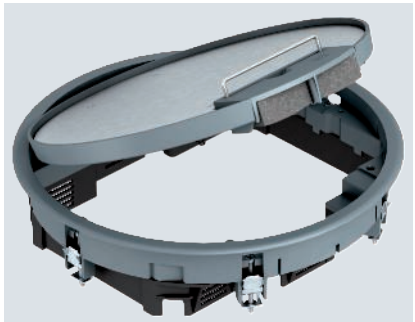

Geräteeinsatz mit Griffbügel für bis zu 10 Modul 45-Einzelgeräte in 2 Universalträger UT3 und einem UT4, Einsatz in Kanalsystemen und Systemböden im Innenbereich.

Bis zu 7 Installationsgeräte mit 50er Zentralplatte einsetzbar.

Gebäudeinstallation - Bodeninstallationssysteme und Unterfluranwendungen / de / 2024/04/09 11:05:44 11:05:44 (LLExport_03462) /

GES Geräteeinsätze für trocken gepflegte Fußböden, Nenngröße R7

Geräteeinsatz GESRA7/10 mit Griffbügel

AIG

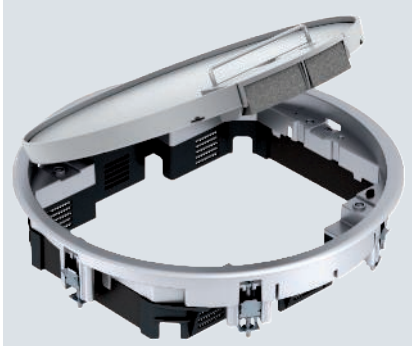

Typ	Werk-stoff	Bodenbe-lagdicke mm	Anzahl der einbaubaren Geräte	Verp. Stück	Art.-Nr.
GESRA7 10U	AIG	5	10	1	**7405544**

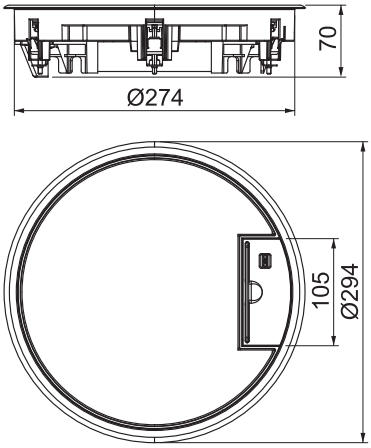

Geräteeinsatz mit Griffbügel für bis zu 10 Modul 45-Einzelgeräte in 2 Universalträger UT3 und einem UT4, Einsatz in Kanalsystemen und Systemböden im Innenbereich.
Schnurauslass aus Polyamid RAL 9011

Bodenbelagaussparung im Klappdeckel von 10 mm durch beiliegendes Füllstück aus Hartpappe auf 5 mm reduzierbar.

Bis zu 7 Installationsgeräte mit 50er Zentralplatte einsetzbar.

Revisionsabdeckung ZESR7

PA

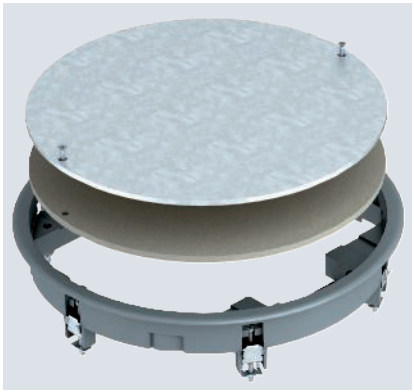

Typ	Farbe	Bodenbe-lagdicke mm	Verp. Stück	Art.-Nr.
ZESR7 10U 7011	eisengrau	10	1	**7406788**
ZESR7 10U 9011	graphitschwarz	10	1	**7406792**

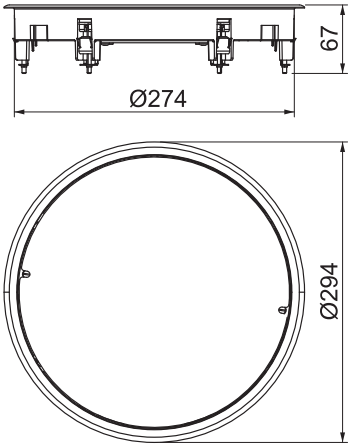

Zugdoseneinsatz zum Blindverschluss einer runden Montageöffnung der Nenngröße R7 in Kanalsystemen sowie in Doppel- und Hohlböden im Innenbereich. Mit Universalbefestigungswinkel.
Teppichschutzrahmen aus Polyamid.

PA

Geräteeinsatz GESR9 mit Griffbügel

Typ	Farbe	Bodenbelagdicke mm	Höhe mm	Anzahl der einbaubaren Geräte		Verp. Stück	Art.-Nr.
GESR9 U 7011	eisengrau	5	62	12		1	**7405528**
GESR9 U 9011	graphitschwarz	5	62	12		1	**7405532**
GESR9 U 1019	graubeige	5	62	12		1	**7405536**

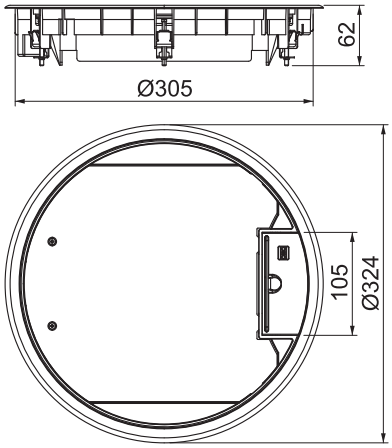

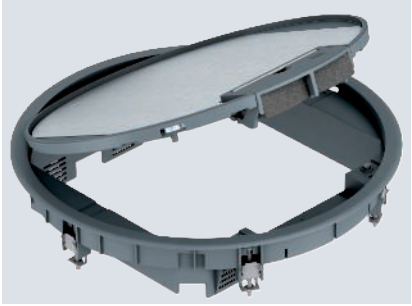

Geräteeinsatz mit Griffbügel für bis zu 12 Modul 45-Einzelgeräte in 3 Universalträger UT4, Einsatz in Kanalsystemen und Systemböden im Innenbereich.

Bis zu 9 Installationsgeräte mit 50er Zentralplatte einsetzbar.

Gebäudeinstallation - Bodeninstallationssysteme und Unterfluranwendungen / de / 2024/04/09 11:05:44 11:05:44 (LLExport_03462) /

GES Geräteeinsätze für trocken gepflegte Fußböden, Nenngröße R9

Geräteeinsatz GESR9 mit Rastschieber

PA

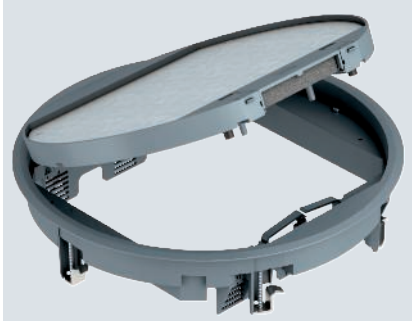

Typ	Farbe	Bodenbelagdicke mm	Verp. Stück	Art.-Nr.
GESR9-2U12T 7011	eisengrau	5	1	**7405465**
GESR9-2U12T 9011	graphitschwarz	5	1	**7405466**

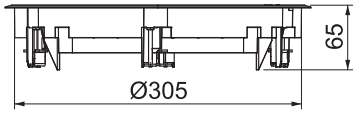

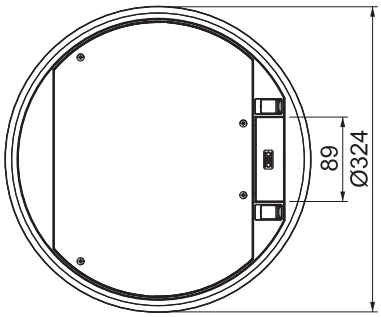

Geräteeinsatz mit Rastschieber für bis zu 12 Modul 45-Einzelgeräte in 3 Universalträger UT4, Einsatz in Kanalsystemen und Systemböden im Innenbereich.
Bodenbelagaussparung im Klappdeckel 5 mm, bei Bedarf auch einstellbar auf 3, 10 oder 12 mm.

Geräteeinsatz mit Rastschieber, 3-zügig, für den Einbau des Montageträger MT9. Es können 3 Abdeckplatten der Bauform APMT5 installiert werden.
Bodenbelagaussparung im Klappdeckel voreingestellt auf 5mm, bei Bedarf auch einstellbar auf 3, 10 oder 12 mm.

Bis zu 9 Installationsgeräte mit 50er Zentralplatte einsetzbar.

Geräteeinsatz GESR9 mit Teppichschutzrahmen im Klappdeckel

PA

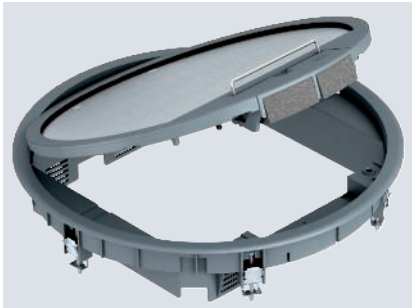

Typ	Farbe	Bodenbelagdicke mm	Verp. Stück	Art.-Nr.
GESR9 SR U 7011	eisengrau	5	1	**7405512**
GESR9 SR U 9011	graphitschwarz	5	1	**7405516**
GESR9 SR U 1019	graubeige	5	1	**7405520**

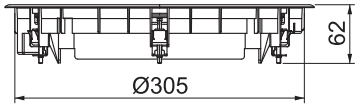

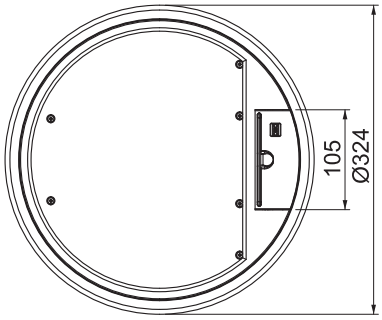

Geräteeinsatz mit Griffbügel für bis zu 12 Modul 45-Einzelgeräte in 3 Universalträger UT4, Einsatz in Kanalsystemen und Systemböden im Innenbereich.

Bis zu 9 Installationsgeräte mit 50er Zentralplatte einsetzbar.

AIG

Geräteeinsatz GESRA9/10 mit Griffbügel

Typ	Werk-stoff	Bodenbe-lagdicke mm	Anzahl der einbaubaren Geräte	Verp. Stück	Art.-Nr.
GESRA9 10U	AIG	10	12	1	**7405580**

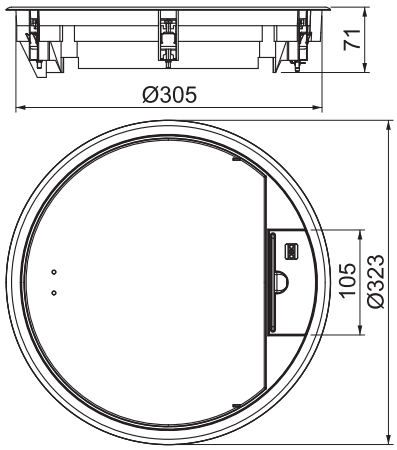

Geräteeinsatz mit Griffbügel für bis zu 12 Modul 45-Einzelgeräte in 3 Universalträger UT4, Einsatz in Kanalsystemen und Systemböden im Innenbereich.

Geräteeinsatz mit Griffbügel, 3-zügig, für den Einbau des Montageträger MT9. Es können 3 Abdeckplatten der Bauform APMT5 installiert werden.

Bis zu 9 Installationsgeräte mit 50er Zentralplatte einsetzbar.

PA

Revisionsabdeckung ZESR9

Typ	Farbe	Bodenbe-lagdicke mm	Verp. Stück	Art.-Nr.
ZESR9-2 U12T7011	eisengrau	5	1	**7406805**
ZESR9-2 U12T9011	graphitschwarz	5	1	**7406806**

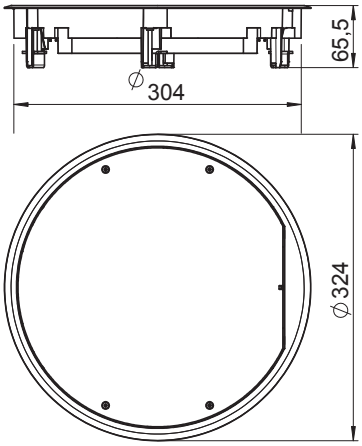

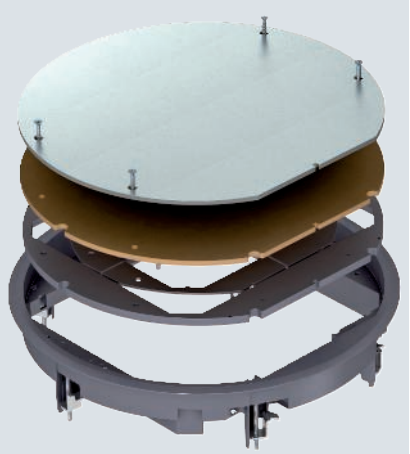

Zugdoseneinsatz zum Blindverschluss einer runden Montageöffnung der Nenngröße R9 in Kanalsystemen sowie in Doppel- und Hohlböden im Innenbereich. Mit Universalbefestigungswinkel. Teppichschutzrahmen aus Polyamid. Bodenbelagstärke max. 12 mm.

Gebäudeinstallation - Bodeninstallationssysteme und Unterfluranwendungen / de / 2024/04/09 11:05:44 11:05:44 (LLExport_03462) /

Systembeschreibung

Die Lösung für nass gepflegte Böden: Der Geräteeinsatz GRAF9 eignet sich ideal für nass gepflegte Böden. Der GRAF9 ist komplett aus Metall gefertigt und weist eine hohe Belastungsfähigkeit auf. Es gibt eine Variante mit ringförmiger Struktur in der Deckeloberfläche und eine Variante mit einer Bodenbelagaussparung von 4 mm im Klappdeckel.

Installationsprinzip

1	Unterflur-Zug- und -Abzweigdose
2	Deckelschwerlaststütze
3	Montagedeckel
4	Schwerlast-Montagedeckel
5	Geräteeinsatz GRAF9-2
6	Universalträger
7	Abdeckplatte
8	Montageträger

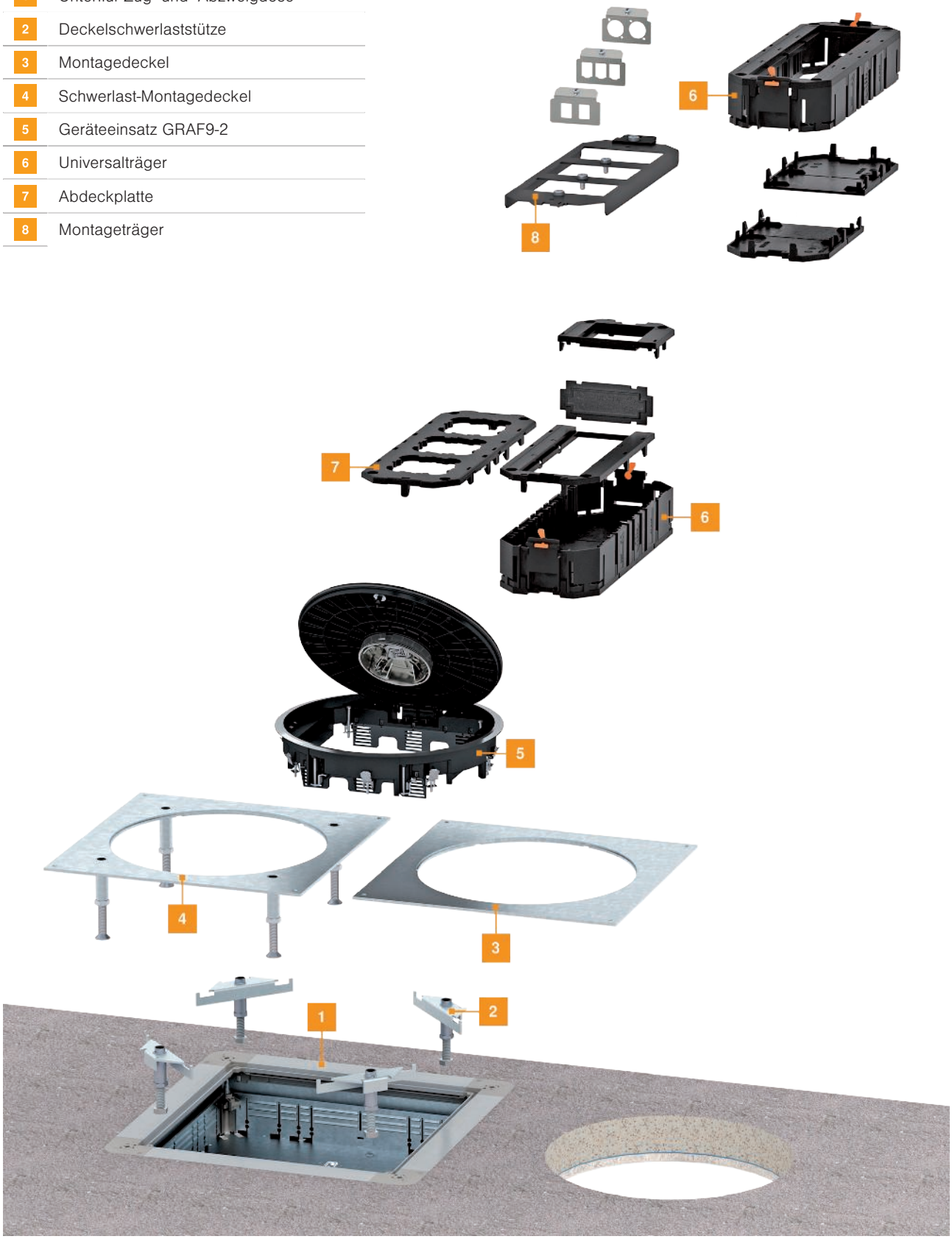

Gebäudeinstallation - Bodeninstallationssysteme und Unterfluranwendungen / de / 2024/04/09 11:05:44 11:05:44 (LLExport_03462) /

Montagehilfe

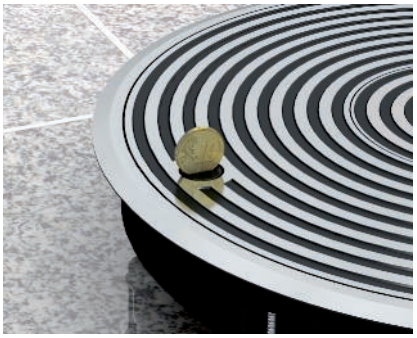

Deckelverschluss
Der Deckel wird mit einem Drehriegelverschluss im Rahmen verriegelt. Nach dem Lösen (z. B. mit einer 10-Cent-Münze) wird der Deckel durch Federkraft angehoben und kann einfach geöffnet werden.

Leitungszuführung
Die Leitungen der Verbraucher werden bei geöffnetem Deckel durch den geöffneten Tubus eingefädelt und in die installierten Anschlussdosen eingesteckt. Anschließend wird der Deckel durch Druck verriegelt und das Tubusoberteil aufgerastet.

Entfernen des Klappdeckels
Scharnier zusammendrücken und Deckel nach oben aus der Halterung herausheben.

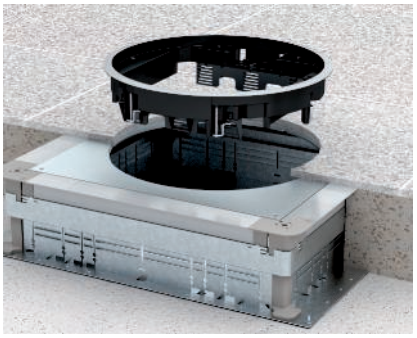

Montage in Kanalsystemen
Den Geräteeinsatz von oben in den Montagedeckel einsetzen und festschrauben. Die Befestigungseinheit greift unter den Montagedeckel.

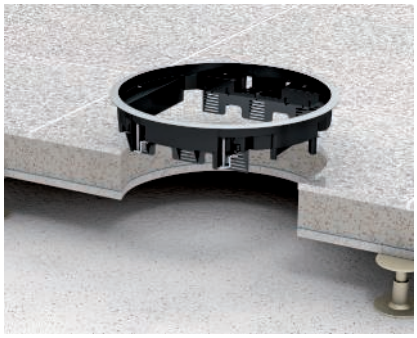

Montage in Doppel- und Hohlboden
Beim Einsatz in Doppel- und Hohlboden wirkt der Universalbefestigungswinkel als Spreizkralle. Anziehen der Schraube mit max 4 Umdrehungen. Die Krallen befestigen den Geräteeinsatz in der Montageöffnung.

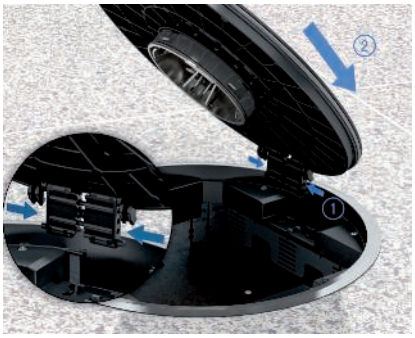

Einbau des Klappdeckels
Scharnier zusammendrücken und in die Halterung im Rahmen einsetzen.

Anheben Tubus
Tubus von innen herausdrücken und von oben durch Linksdrehung verriegeln.

Tubus versenken
Tubusoberteil durch seitlichen Druck auf zwei gegenüberliegende Druckflächen absenken, durch Rechtsdrehung entriegeln und komplett absenken.

Öffnung des Tubus
Tubusoberteil durch seitlichen Druck auf zwei gegenüberliegenden Druckflächen vom Unterteil lösen und abheben.

AIG

Geräteeinsatz GRAF9-2 BA3, nass gepflegt mit Bodenbelagsaussparung

Typ	Bodenbelagdicke mm	Verp. Stück	Art.-Nr.
GRAF9-2 BA3	3	1	**7405743**

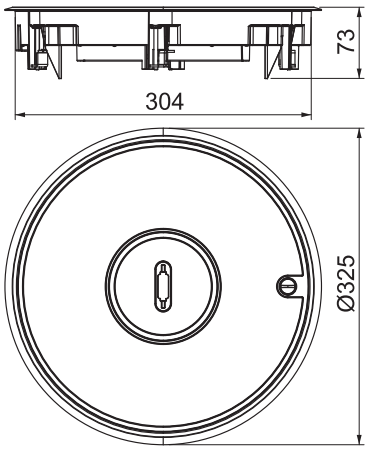

Geräteeinsatz mit Tubus für nass gepflegte Böden für bis zu 12 Modul 45-Einzelgeräte in 3 Universalträger UT4, Einsatz in Kanalsystemen und Systemböden im Innenbereich.
Oberfläche Aluminium glanzgedreht mit einer Bodenbelagsaussparung von 3 mm. Für eine Einbautiefe von 65 mm.

Bis zu 9 Installationsgeräte mit 50er-Zentralplatte einsetzbar.

Geräteeinsatz für nass gepflegte Fußböden, Nenngröße R9

AIG

Geräteeinsatz GRAF9 Universal, nass gepflegt mit Strukturdeckel

Typ	Farbe	Verp. Stück	Art.-Nr.
GRAF9-2 U 7011	eisengrau	1	**7405746**
GRAF9-2 U 9011	graphitschwarz	1	**7405750**

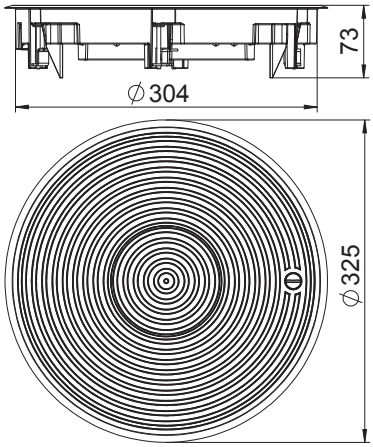

Geräteeinsatz mit Tubus für nass gepflegte Böden für bis zu 12 Modul 45-Einzelgeräte in 3 Universalträger UT4, Einsatz in Kanalsystemen und Systemböden im Innenbereich.

Bis zu 9 Installationsgeräte mit 50er-Zentralplatte einsetzbar.

Gebäudeinstallation - Bodeninstallationssysteme und Unterfluranwendungen / de / 2024/04/09 11:05:44 11:05:44 (LLExport_03462) /

Zubehör

Runddichtung für Tubus

EPDM

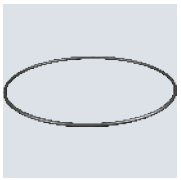

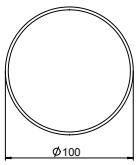

Typ		Verp. Stück	Art.-Nr.
RD2 TUK2		1	7407098

Runddichtung für Tubus TUK2 - Ersatzteil.

Dichtungen für GRAF9-2 (Ersatzteil)

EPDM

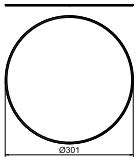

Typ		Verp. Stück	Art.-Nr.
RD GRAF9-2		1	7407099

Runddichtungen für GRAF9-2 und Tubus - Ersatzteil.

Pflegemittel für Kassettendichtung und Tubusdichtung

PTFE

Typ		Verp. Stück	Art.-Nr.
PF-G		1	7407110

Pflegemittel für Runddichtungen RD2, Flachdichtungen FD2.QNK und Tubusdichtung RD2TUK2.

Drehriegel (Ersatzteil)

PA

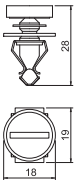

Typ	Farbe	Verp. Stück	Art.-Nr.
VTGRAF9 9011	graphitschwarz	1	7408507
VTGRAF9 7011	eisengrau	1	7408508

Verschlussteil bestehend aus Veriegelungsstift und Aufnahme als Ersatzteil für GRAF9

Befestigungswinkel für Geräteeinsätze

Befestigungswinkel für Doppelbodenmontage

Alu

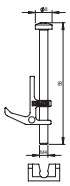

Typ		Verp. VPE	Art.-Nr.
GES4 BG DB		1	7407552

Vier Befestigungswinkel für eckige Geräteeinsätze GES in Doppelboden oder Unterflurdosen vom Typ UDS. Klemmbereich bis zu 65 mm.

St

Universal-Befestigungswinkel für 4 Befestigungspunkte

Typ	Verp. VPE	Art.-Nr.
GES UB4	1	7407558

Vier Universalbefestigungen für runde Geräteeinsätze und Zugdoseneinsätze der Nenngrößen R4, R7 und R9 in Kanalsystemen, Doppel- und Hohlboden sowie für eckige Geräteeinsätze und Zugdoseneinsätze der Nenngrößen 4, 6 und 9 in Kanalsystemen. Zur Befestigung des Geräteeinsatzes GRAF9 werden acht Universalbefestigungen benötigt. Ersatzteil.

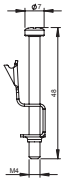

St

Universal-Befestigungswinkel für 6 Befestigungspunkte

Typ	Verp. VPE	Art.-Nr.
GES UB6	1	7407562

Universalbefestigung für runde Geräteeinsätze und Zugdoseneinsätze in Kanalsystemen, Doppel- und Hohlboden sowie für eckige Geräteeinsätze und Zugdoseneinsätze in Kanalsystemen mit 6 Befestigungspunkten. Ersatzteil.

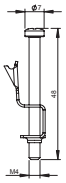

St

Universal-Befestigungswinkel Typ 2 für 4 Befestigungspunkte

Typ	Verp. VPE	Art.-Nr.
GESUB2 4	1	7407559

Vier Universalbefestigungen mit umsetzbarem Spannwinkel für Geräteeinsätze und Zugdoseneinsätze der Generation -2 mit vier oder acht Systembefestigungen. Ersatzteil.

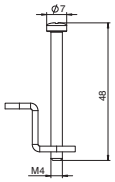

St

Universal-Befestigungswinkel Typ 2 für 6 Befestigungspunkte

Typ	Verp. VPE	Art.-Nr.
GESUB2 6	1	7407561

Sechs Universalbefestigungen mit umsetzbarem Spannwinkel für Geräteeinsätze und Zugdoseneinsätze der Generation -2 mit sechs Systembefestigungen. Ersatzteil.

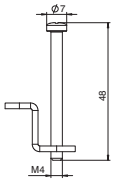

St FS

Vier Befestigungswinkel für GES in Systemboden bis 85 mm Dicke

Typ	Verp. VPE	Art.-Nr.
BW4 85	1	7404586

Befestigungswinkel für den Einbau von Geräteeinsätzen in Fußbodenaufbauten mit einer Dicke bis 90 mm.

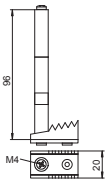

Gebäudeinstallation - Bodeninstallationssysteme und Unterfluranwendungen / de / 2024/04/09 11:05:44 11:05:44 (LLExport_03462) /

Rastverlängerungen

Rastleiterverlängerung

PA

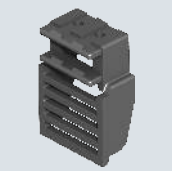

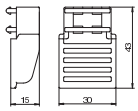

Typ	Werk-stoff		Verp. Stück	Art.-Nr.
GES RV	PA		2	**7407536**

Zum zusätzlichen Absenken eines Universalträgers um max. 25 mm.

Geräteeinsatz GES9-2 in UGD350-3 9 mit MT4 45

Dichthülle

PE

CE

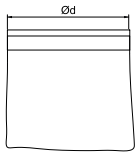

Typ		Verp. Stück	Art.-Nr.
DH R9		1	**7407096**

Zum Abdichten von Geräteeinsätzen in belüfteten Hohlböden.

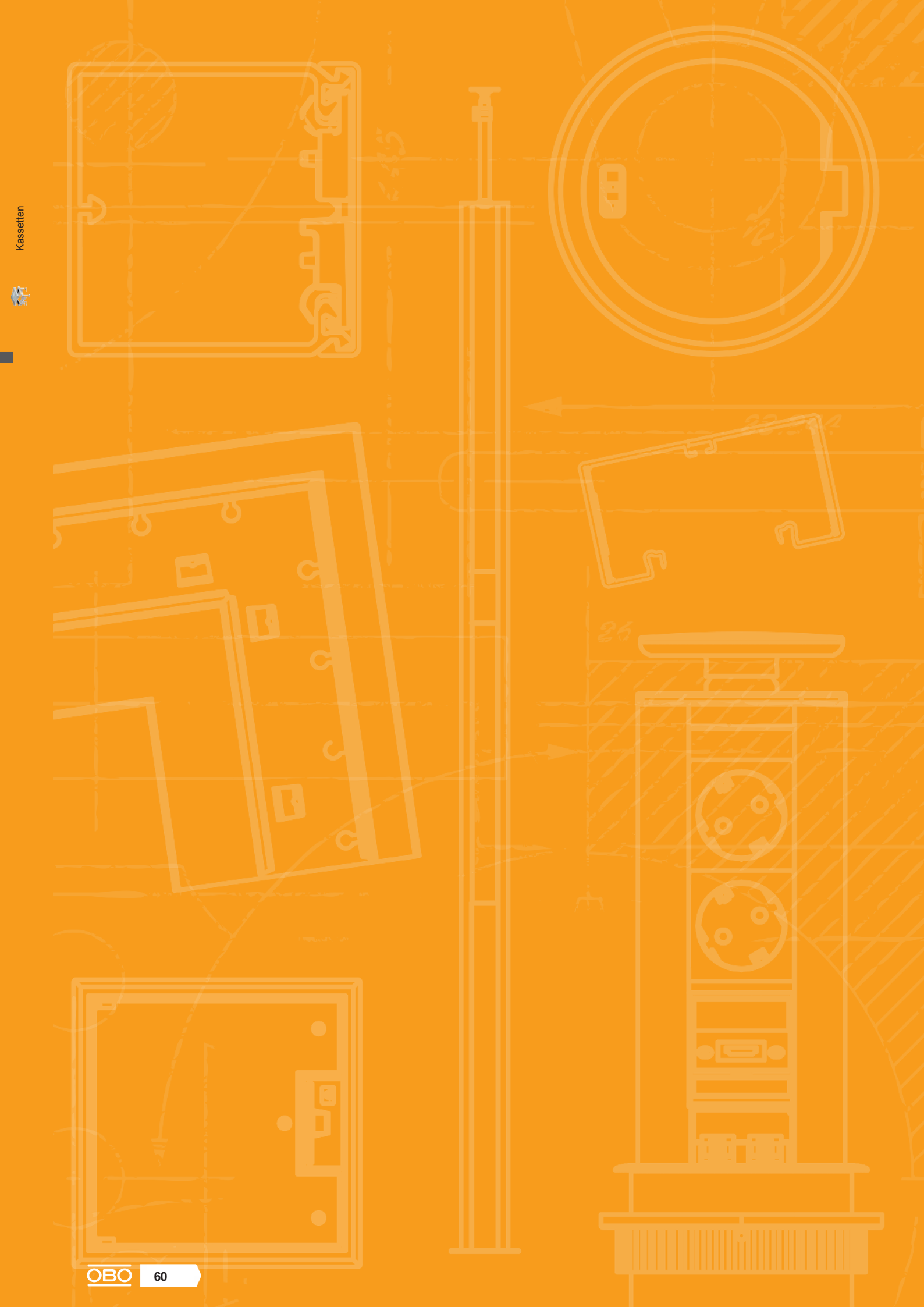

Kassetten

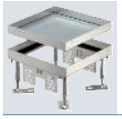
Nivellierbare quadratische Kassetten 62

Nivellierbare runde Kassetten 78

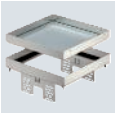
Nivellierbare und entkoppelbare quadratische Kassetten 88

Nivellierbare und entkoppelbare runde Kassetten 98

Tubus 108

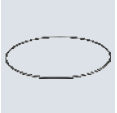
Allgemeines Kassettenzubehör 110

Gebäudeinstallation - Bodeninstallationssysteme und Unterfluranwendungen / de / 2024/04/09 11:05:44 11:05:44 (LLExport_03462) /

Systembeschreibung

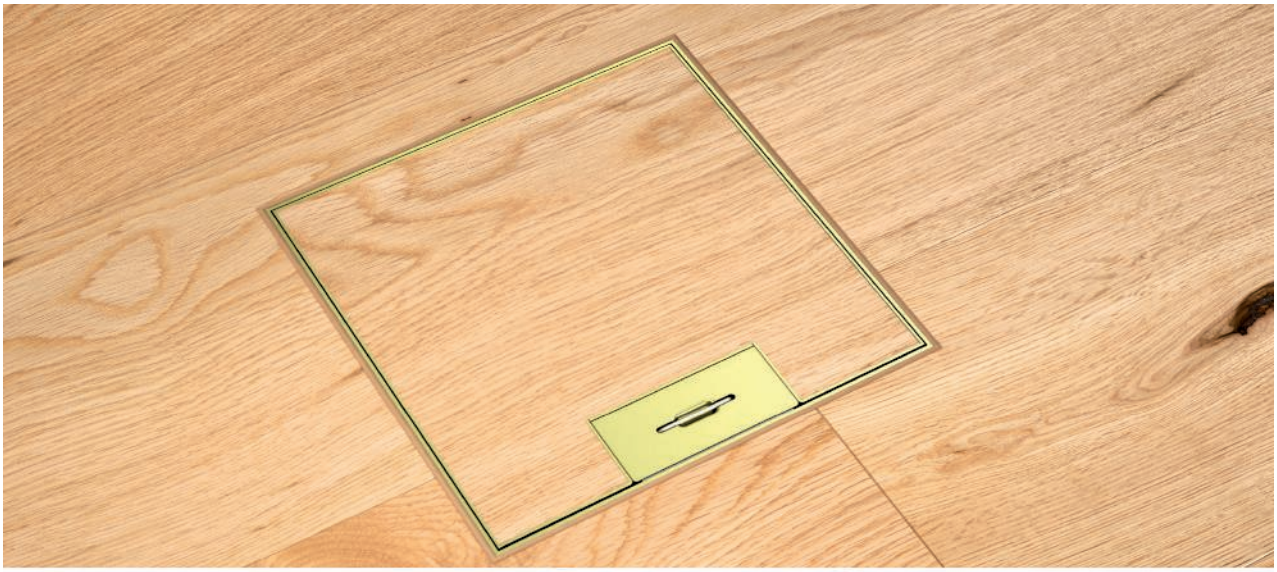

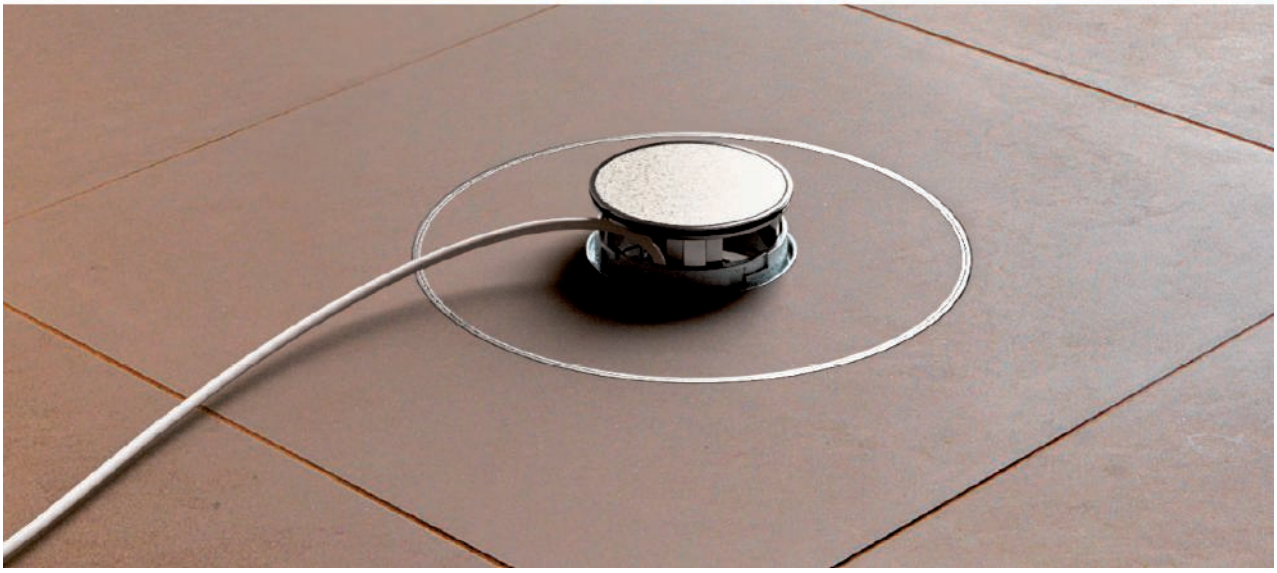

Die kompakten bodenbündigen Kassetten von OBO bieten Strom-, Daten und Multimediaanschlüsse in hochwertigem Design. Die Kassetten lassen sich auf die Höhe des Fußbodens nivellieren oder als spezielle Bauart entkoppelt installieren. Sie sind in runder und eckiger Bauform erhältlich. Es gibt Ausführungen für trocken, feucht und nass gepflegte Bodenbeläge. Kassetten eignen sich für Doppel- und Hohlböden und für alle Arten von estrichgebundenen Unterflur-Systemen.

Nivellierbare Kassetten kommen häufig in Naturwerkstein- oder Fliesenböden zum Einsatz. Hier sind Stabilität und Langlebigkeit gefragt. Die Kassetten von OBO überzeugen mit ihren durchdachten Funktionen und hochwertigen Materialien.

Installationsprinzip

1	Nivellierbare quadratische Kassette mit Schnurauslass
2	Nivellierwinkel
3	Nivellierbare und entkoppelbare quadratische Kassette
4	Kassette für Tubus
5	Tubus
6	Kassette für Revisionsöffnung
7	Gewindehülse

Gebäudeinstallation - Bodeninstallationssysteme und Unterfluranwendungen / de / 2024/04/09 11:05:44 11:05:44 (LLExport_03462) /

Quadratische nivellierbare Kassetten, Nenngröße 4

Nivellierbare Kassette mit Schnurauslass, RKSN, Edelstahl

A2

Typ	Nenn-größe	Maß h mm	Bodenbe-lagdicke mm	Fuß-boden-höhe mm	Verp. Stück	Art.-Nr.
RKSN2 4 VS 20	4	105	20	105-150	1	**7409208**
RKSN2 4 VS 25	4	110	25	110-155	1	**7409210**

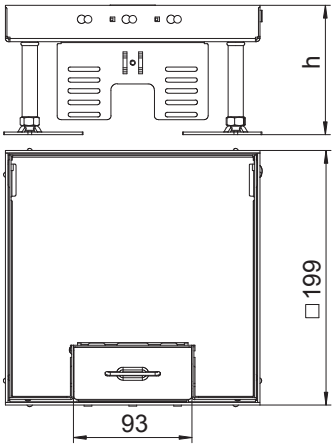

Nivellierbare Kassette der Nenngröße 4 mit Schnurauslass für den Einbau von Installationsgeräten in trocken gepflegten Fußböden im Innenbereich.

Nivellierbare Kassette mit Schnurauslass, 2-zügig. Es können 2 Abdeckplatten APMT2 installiert werden. Für den Einbau von 2 Universalträgern UT3 für 4 Einzel-Installationsgeräte mit Tragering/Tragebügel oder 6 Modul 45-Geräte.

Nivellierbare Kassette mit Schnurauslass, RKSN, Messing

CuZn 37

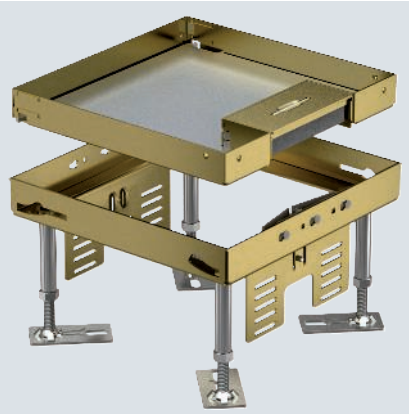

Typ	Nenn-größe	Maß h mm	Bodenbe-lagdicke mm	Fuß-boden-höhe mm	Verp. Stück	Art.-Nr.
RKSN2 4 MS 25	4	110	25	110-155	1	**7409204**

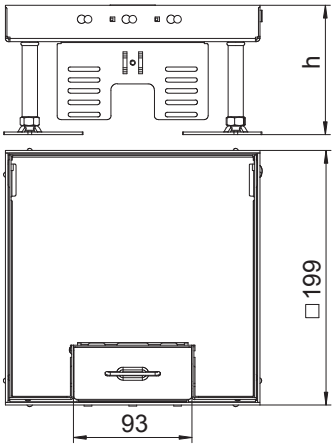

Nivellierbare Kassette der Nenngröße 4 mit Schnurauslass für den Einbau von Installationsgeräten in trocken gepflegten Fußböden im Innenbereich.

Nivellierbare Kassette mit Schnurauslass, 2-zügig. Es können 2 Abdeckplatten APMT2 installiert werden. Für den Einbau von 2 Universalträgern UT3 für 4 Einzel-Installationsgeräte mit Tragering/Tragebügel oder 6 Modul 45-Geräte.

A2

IP 55

Nivellierbare Kassette für Revisionsöffnung, RKN, Edelstahl

Typ	Nenn-größe	Maß h mm	Bodenbe-lagdicke mm	Fuß-boden-höhe mm	Verp. Stück	Art.-Nr.
RKN3 4 VS 20	4	105	20	105-150	1	**7408950**

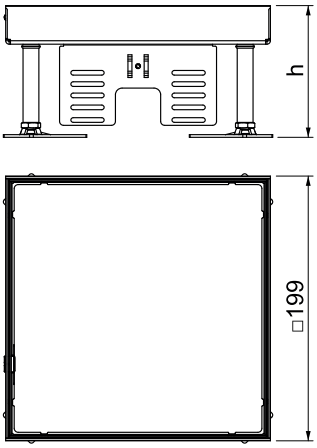

Nivellierbare quadratische Kassette "blind" für die Herstellung einer Revisionsöffnung der Nenngröße 4. Einbau in Kanalsystemen, Doppel- und Hohlböden in trocken oder nass gepflegten Fußböden im Innenbereich. Nur für glatte Bodenbeläge geeignet. Schutzklasse: IP X5.

Für den Einbau von 2 Universalträgern UT3 für 4 Einzel-Installationsgeräte mit Tragering/Tragebügel oder 6 Modul 45®-Geräte. Es können 2 Abdeckplatten APMT2 installiert werden.

A2

IP 55

Nivellierbare Kassette für Revisionsöffnung, RKN, Edelstahl

Typ	Nenn-größe	Maß h mm	Bodenbe-lagdicke mm	Fuß-boden-höhe mm	Verp. Stück	Art.-Nr.
RKN3 4 VS 25	4	110	25	110-155	1	**7408954**

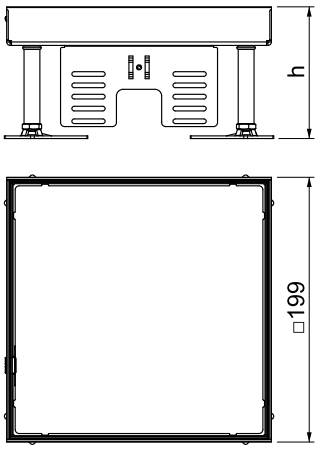

Nivellierbare quadratische Kassette "blind" für die Herstellung einer Revisionsöffnung der Nenngröße 4. Einbau in Kanalsystemen, Doppel- und Hohlböden in trocken oder nass gepflegten Fußböden im Innenbereich. Nur für glatte Bodenbeläge geeignet. Schutzklasse: IP X5.

Für den Einbau von 2 Universalträgern UT3 für 4 Einzel-Installationsgeräte mit Tragering/Tragebügel oder 6 Modul 45®-Geräte. Es können 2 Abdeckplatten APMT2 installiert werden.

Gebäudeinstallation - Bodeninstallationssysteme und Unterfluranwendungen / de / 2024/04/09 11:05:44 11:05:44 (LLExport_03462) /

Quadratische nivellierbare Kassetten, Nenngröße 4

Nivellierbare Kassette für Tubus, RKFN, Edelstahl

A2

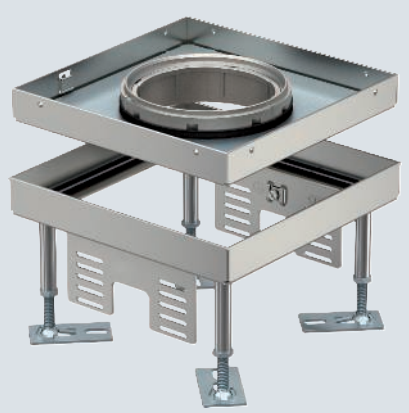

Typ	Nenn-größe	Maß h mm	Bodenbe-lagdicke mm	Fuß-boden-höhe mm		Verp. Stück	Art.-Nr.
RKFN3 4 VS 20	4	105	20	105-150		1	**7408960**

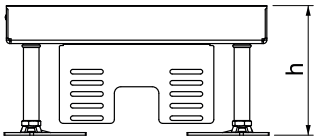

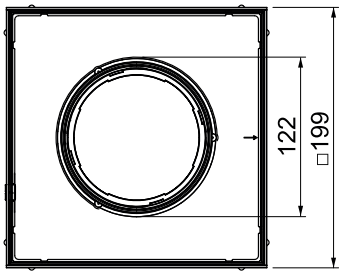

Nivellierbare quadratische Kassette für Tubus der Nenngröße 4 für den Einbau von Installationsgeräten in Kanalsystemen, Doppel- und Hohlböden in trocken oder nass gepflegten Fußböden im Innenbereich. Schutzklasse: IP X5.

Für den Einbau von 2 Universalträgern UT3 für 4 Einzel-Installationsgeräte mit Tragering/Tragebügel oder 6 Modul 45®-Geräte. Es können 2 Abdeckplatten APMT2 installiert werden.

Nivellierbare Kassette für Tubus, RKFN, Edelstahl

A2

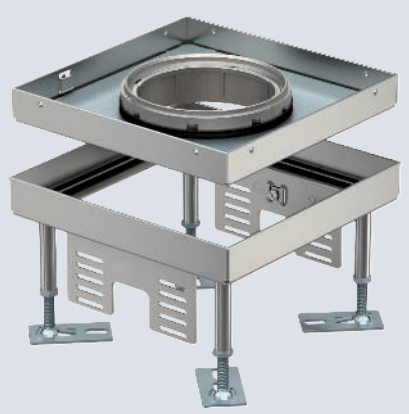

Typ	Nenn-größe	Maß h mm	Bodenbe-lagdicke mm	Fuß-boden-höhe mm		Verp. Stück	Art.-Nr.
RKFN3 4 VS 25	4	110	25	110-155		1	**7408962**

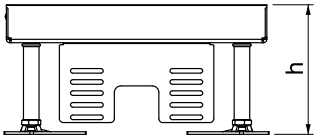

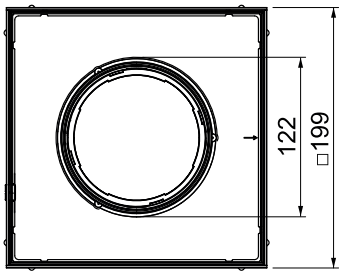

Nivellierbare quadratische Kassette für Tubus der Nenngröße 4 für den Einbau von Installationsgeräten in Kanalsystemen, Doppel- und Hohlböden in trocken oder nass gepflegten Fußböden im Innenbereich. Schutzklasse: IP X5.

Für den Einbau von 2 Universalträgern UT3 für 4 Einzel-Installationsgeräte mit Tragering/Tragebügel oder 6 Modul 45®-Geräte. Es können 2 Abdeckplatten APMT2 installiert werden.

CuZn 37

IP 55

Nivellierbare Kassette für Revisionsöffnung, RKN, Messing

Typ	Nenn-größe	Maß h mm	Bodenbe-lagdicke mm	Fuß-boden-höhe mm	Verp. Stück	Art.-Nr.
RKN3 4 MS 20	4	105	20	105-150	1	**7408952**
RKN3 4 MS 25	4	110	25	110-155	1	**7408956**

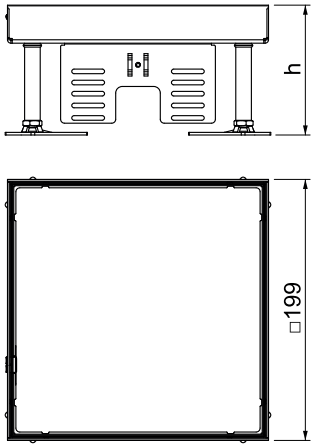

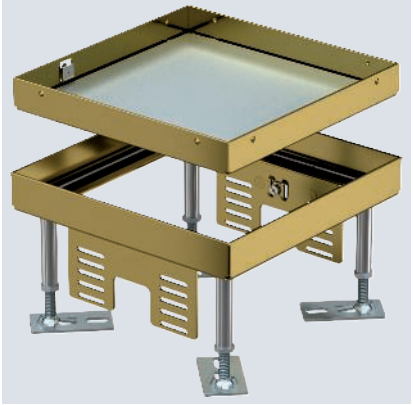

Nivellierbare quadratische Kassette "blind" für die Herstellung einer Revisionsöffnung der Nenngröße 4. Einbau in Kanalsystemen, Doppel- und Hohlböden in trocken oder nass gepflegten Fußböden im Innenbereich. Nur für glatte Bodenbeläge geeignet.

Für den Einbau von 2 Universalträgern UT3 für 4 Einzel-Installationsgeräte mit Tragering/Tragebügel oder 6 Modul 45®-Geräte. Es können 2 Abdeckplatten APMT2 installiert werden.

A2

Nivellierbare Kassette mit Schnurauslass, RKSN, Edelstahl

Typ	Nenn-größe	Maß h mm	Bodenbe-lagdicke mm	Fuß-boden-höhe mm	Verp. Stück	Art.-Nr.
RKSN2 9 VS 20	9	105	20	105-150	1	**7409218**
RKSN2 9 VS 25	9	110	25	110-155	1	**7409220**

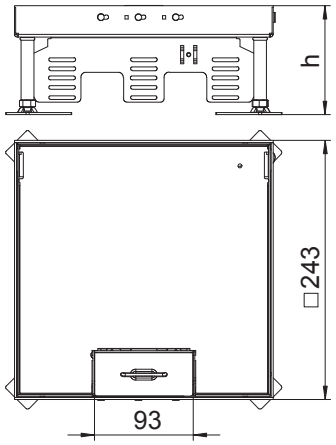

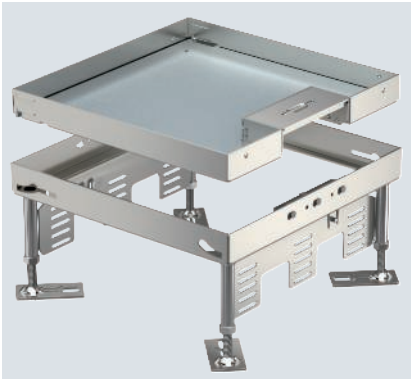

Nivellierbare Kassette der Nenngröße 9 mit Schnurauslass für den Einbau von Installationsgeräten in trocken gepflegten Fußböden im Innenbereich.

Für den Einbau von 3 Universalträgern UT4 für 9 Einzel-Installationsgeräte mit Tragering/Tragebügel oder 12 Modul 45®-Geräte.

Gebäudeinstallation - Bodeninstallationssysteme und Unterfluranwendungen / de / 2024/04/09 11:05:44 11:05:44 (LLExport_03462) /

Quadratische nivellierbare Kassetten, Nenngröße 9

Nivellierbare Kassette mit Schnurauslass, RKSN, Messing

CuZn 37

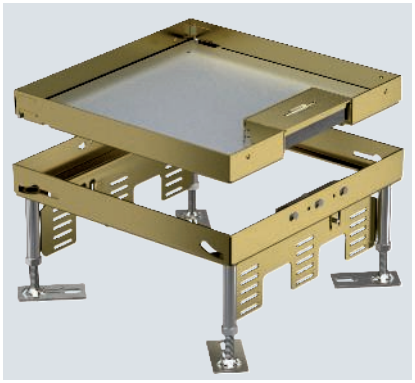

Nivellierbare Kassette der Nenngröße 9 mit Schnurauslass für den Einbau von Installationsgeräten in trocken gepflegten Fußböden im Innenbereich.

Für den Einbau von 3 Universalträgern UT4 für 9 Einzel-Installationsgeräte mit Tragering/Tragebügel oder 12 Modul 45®-Geräte.

Typ	Nenngröße	Maß h mm	Bodenbelagdicke mm	Fußbodenhöhe mm		Verp. Stück	Art.-Nr.
RKSN2 9 MS 25	9	110	25	110-155		1	**7409214**

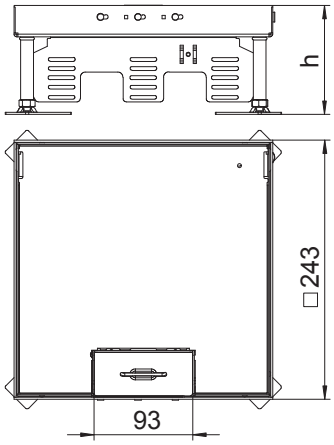

Nivellierbare Kassette mit Schnurauslass, RKSN, Messing

CuZn 37

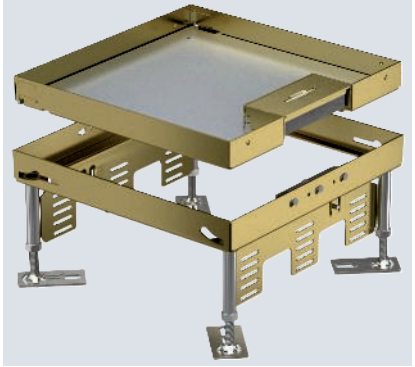

Nivellierbare Kassette der Nenngröße 9 mit Schnurauslass für den Einbau von Installationsgeräten in trocken gepflegten Fußböden im Innenbereich.

Für den Einbau von 3 Universalträgern UT4 für 9 Einzel-Installationsgeräte mit Tragering/Tragebügel oder 12 Modul 45®-Geräte.

Typ	Nenngröße	Maß h mm	Bodenbelagdicke mm	Fußbodenhöhe mm		Verp. Stück	Art.-Nr.
RKSN2 9 MS 20	9	105	20	105-150		1	**7409212**

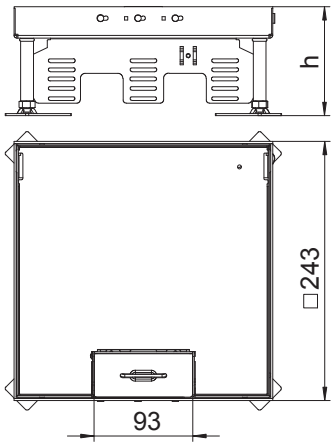

A2

Nivellierbare Kassette für Revisionsöffnung, RKN, Edelstahl

Typ	Nenn-größe	Maß h mm	Bodenbe-lagdicke mm	Fuß-boden-höhe mm	Verp. Stück	Art.-Nr.
RKN3 9 VS 20	9	105	20	105-150	1	**7408970**

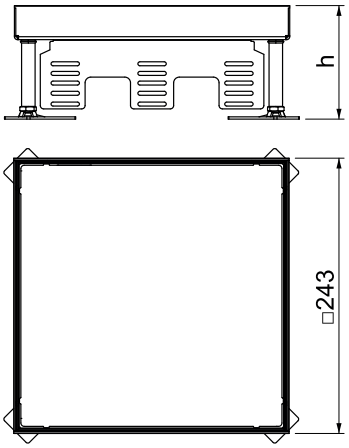

Nivellierbare quadratische Kassette "blind" für die Herstellung einer Revisionsöffnung der Nenngröße 9. Einbau in Kanalsystemen, Doppel- und Hohlböden in trocken oder nass gepflegten Fußböden im Innenbereich. Nur für glatte Bodenbeläge geeignet.

Für den Einbau von 3 Universalträgern UT4 für 9 Einzel-Installationsgeräte mit Tragering/Tragebügel oder 12 Modul 45®-Geräte. Es können 3 Abdeckplatten APMT5 installiert werden.

A2

Nivellierbare Kassette für Revisionsöffnung, RKN, Edelstahl

Typ	Nenn-größe	Maß h mm	Bodenbe-lagdicke mm	Fuß-boden-höhe mm	Verp. Stück	Art.-Nr.
RKN3 9 VS 25	9	110	25	110-155	1	**7408974**

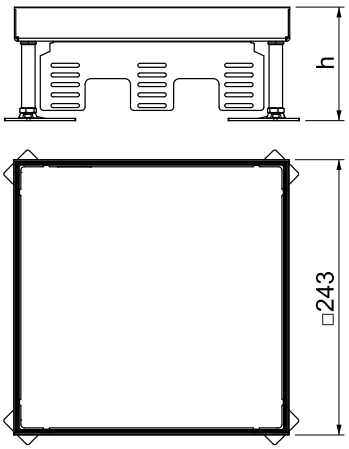

Nivellierbare quadratische Kassette "blind" für die Herstellung einer Revisionsöffnung der Nenngröße 9. Einbau in Kanalsystemen, Doppel- und Hohlböden in trocken oder nass gepflegten Fußböden im Innenbereich. Nur für glatte Bodenbeläge geeignet.

Für den Einbau von 3 Universalträgern UT4 für 9 Einzel-Installationsgeräte mit Tragering/Tragebügel oder 12 Modul 45®-Geräte. Es können 3 Abdeckplatten APMT5 installiert werden.

Gebäudeinstallation - Bodeninstallationssysteme und Unterfluranwendungen / de / 2024/04/09 11:05:44 11:05:44 (LLExport_03462) /

Nivellierbare Kassette für Tubus, RKFN, Edelstahl

A2

IP 55

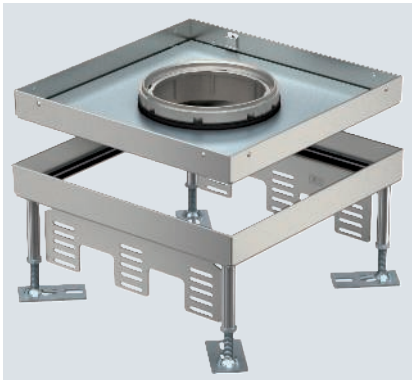

Typ	Nenn-größe	Maß h mm	Bodenbe-lagdicke mm	Fuß-boden-höhe mm		Verp. Stück	Art.-Nr.
RKFN3 9 VS 20	9	105	20	105-150		1	**7408980**

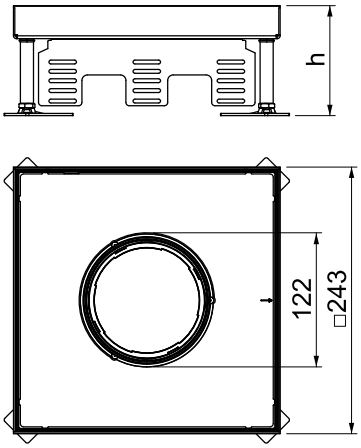

Nivellierbare quadratische Kassette für Tubus der Nenngröße 9 für den Einbau von Installationsgeräten in Kanalsystemen, Doppel- und Hohlböden in trocken oder nass gepflegten Fußböden im Innenbereich.

Für den Einbau von 3 Universalträgern UT4 für 9 Einzel-Installationsgeräte mit Tragering/Tragebügel oder 12 Modul 45®-Geräte. Es können 3 Abdeckplatten APMT5 installiert werden.

Nivellierbare Kassette für Tubus, RKFN, Edelstahl

A2

IP 55

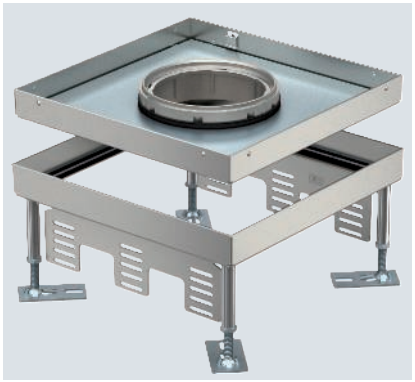

Typ	Nenn-größe	Maß h mm	Bodenbe-lagdicke mm	Fuß-boden-höhe mm		Verp. Stück	Art.-Nr.
RKFN3 9 VS 25	9	110	25	110-155		1	**7408982**

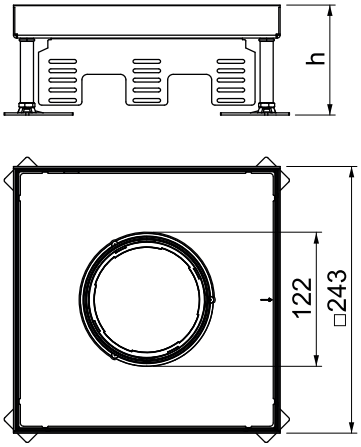

Nivellierbare quadratische Kassette für Tubus der Nenngröße 9 für den Einbau von Installationsgeräten in Kanalsystemen, Doppel- und Hohlböden in trocken oder nass gepflegten Fußböden im Innenbereich.

Für den Einbau von 3 Universalträgern UT4 für 9 Einzel-Installationsgeräte mit Tragering/Tragebügel oder 12 Modul 45®-Geräte. Es können 3 Abdeckplatten APMT5 installiert werden.

CuZn 37

IP 55

Nivellierbare Kassette für Revisionsöffnung, RKN, Messing

Typ	Nenn-größe	Maß h mm	Bodenbe-lagdicke mm	Fuß-boden-höhe mm	Verp. Stück	Art.-Nr.
RKN3 9 MS 20	9	105	20	105-150	1	**7408972**
RKN3 9 MS 25	9	110	25	110-155	1	**7408976**

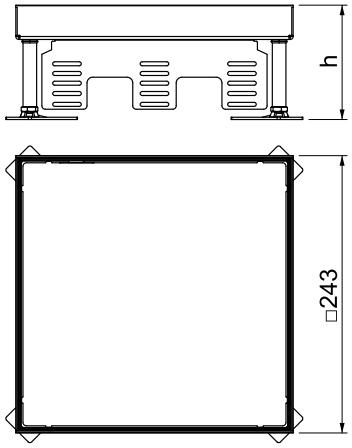

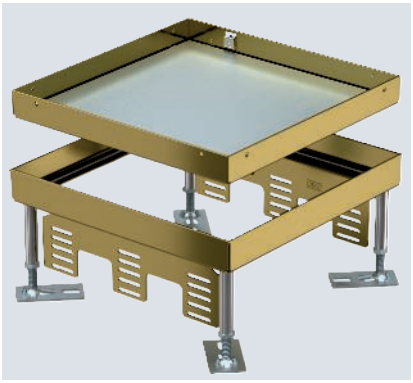

Nivellierbare quadratische Kassette "blind" für die Herstellung einer Revisionsöffnung der Nenngröße 9. Einbau in Kanalsystemen, Doppel- und Hohlböden in trocken oder nass gepflegten Fußböden im Innenbereich. Nur für glatte Bodenbeläge geeignet.

Für den Einbau von 3 Universalträgern UT4 für 9 Einzel-Installationsgeräte mit Tragering/Tragebügel oder 12 Modul 45®-Geräte. Es können 3 Abdeckplatten APMT5 installiert werden.

Gebäudeinstallation - Bodeninstallationssysteme und Unterfluranwendungen / de / 2024/04/09 11:05:44 11:05:44 (LLExport_03462) /

Überschleifbarer Kassetten-Schalkörper für flächenfertige Estriche / Terrazzo

Nivellierbare, entkoppelbare Kassette für Revisionsöffnung, Edelstahl

A2

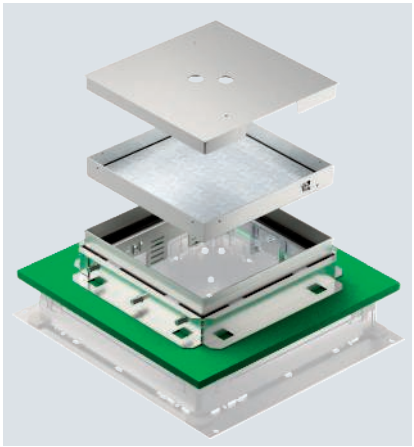

Typ	Nenn-größe	Nivellier-bereich mm	Bodenbe-lagdicke mm		Verp. Stück	Art.-Nr.
TRKN 9 VS 250	9	69-110	25		1	**7409601**

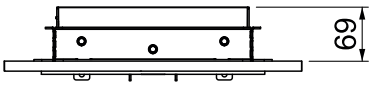

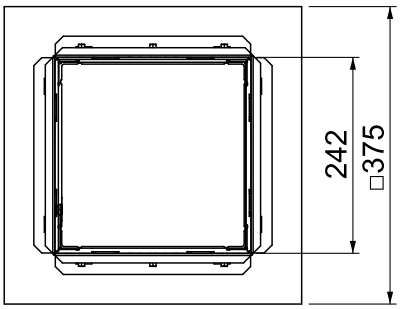

Nivellierbare und entkoppelbare quadratische Kassette für den fußbodenbündigen und fugenlosen Geräteeinbau in Unterflur-Anschlussdosen UZD 250-3 (Mindesteinbautiefe 151 mm)/UGD55 250-3 (Mindesteinbautiefe 136 mm). Für alle Zementestriche geeignet. Kassettenrahmen mit integriertem Schalkörper und Nivellierfunktion. Der Kassettenrahmen wird über 4 Länglöcher auf die Oberkante des Fußbodenbelags nivelliert. Für trocken, feucht oder nass gepflegte Fußböden geeignet. Die Kassette wird durch Befestigungswinkel im Montagedeckel während der Estrich-/Terrazzoarbeiten fixiert und ist im eingebauten Zustand in alle Richtungen entkoppelt. Der Kassettenrahmen besteht aus Edelstahl mit einer 25 mm tiefen Bodenbelagsaussparung im Deckel. Nur für glatte Bodenbeläge geeignet.

Nivellierbare Kassette mit Blinddeckel. Im Lieferumfang enthalten sind ein Estrichschutzdeckel aus Aluminium (überschleifbar), ein passender Montagedeckel zur Fixierung des Kassetten-Schalkörpers und eine ISO-Schürze zur Entkopplung von der Unterflur-Anschlussdose.

CuZn 37

Nivellierbare, entkoppelbare Kassette für Revisionsöffnung, Messing

Typ	Nenngröße	Nivellierbereich mm	Bodenbelagdicke mm	Verp. Stück	Art.-Nr.
TRKN 9 MS 250	9	69-110	25	1	**7409611**

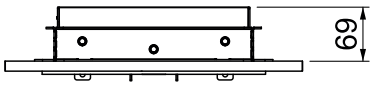

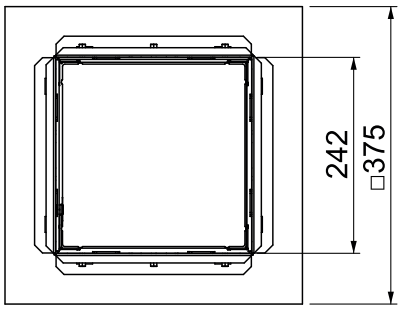

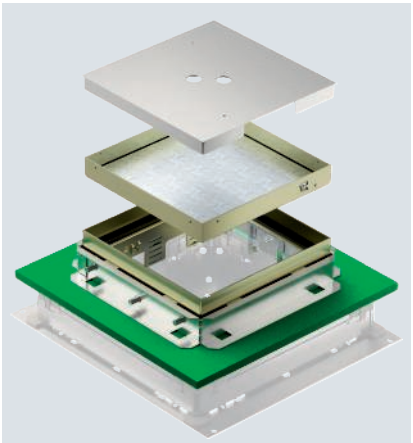

Nivellierbare und entkoppelbare quadratische Kassette für den fußbodenbündigen und fugenlosen Geräteeinbau in Unterflur-Anschlussdosen UZD 250-3 (Mindesteinbautiefe 151 mm)/UGD55 250-3 (Mindesteinbautiefe 136 mm). Für alle Zementestriche geeignet. Kassettenrahmen mit integriertem Schalkörper und Nivellierfunktion. Der Kassettenrahmen wird über 4 Länglöcher auf die Oberkante des Fußbodenbelags nivelliert. Für trocken, feucht oder nass gepflegte Fußböden geeignet. Die Kassette wird durch Befestigungswinkel im Montagedeckel während der Estrich-/Terrazzoarbeiten fixiert und ist im eingebauten Zustand in alle Richtungen entkoppelt. Der Kassettenrahmen besteht aus Messing mit einer 25 mm tiefen Bodenbelagsaussparung im Deckel. Nur für glatte Bodenbeläge geeignet.

Nivellierbare Kassette mit Blinddeckel. Im Lieferumfang enthalten sind ein Estrichschutzdeckel aus Aluminium (überschleifbar), ein passender Montagedeckel zur Fixierung des Kassetten-Schalkörpers und eine ISO-Schürze zur Entkopplung von der Unterflur-Anschlussdose.

Gebäudeinstallation - Bodeninstallationssysteme und Unterfluranwendungen / de / 2024/04/09 11:05:44 11:05:44 (LLExport_03462) /

Überschleifbarer Kassetten-Schalkörper für flächenfertige Estriche / Terrazzo

Nivellierbare, entkoppelbare Kassette mit Schnurauslass, Edelstahl

A2

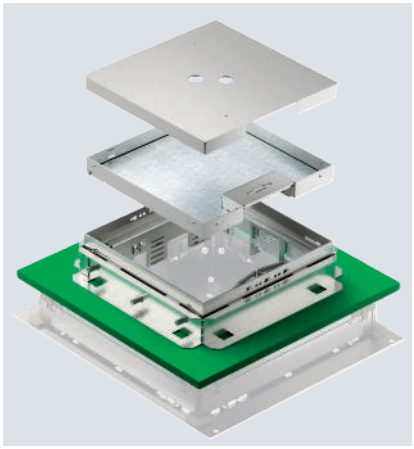

Typ	Nenn-größe	Nivellier-bereich mm	Bodenbe-lagdicke mm		Verp. Stück	Art.-Nr.
TRKSN 9 VS 250	9	69-110	25		1	**7409603**

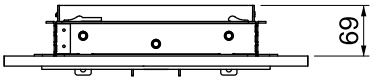

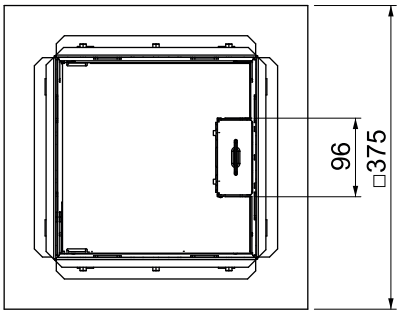

Nivellierbare und entkoppelbare quadratische Kassette für den fußbodenbündigen und fugenlosen Geräteeinbau in Unterflur-Anschlussdosen UZD 250-3 (Mindesteinbautiefe 151 mm)/UGD55 250-3 (Mindesteinbautiefe 136 mm). Für alle Zementestriche geeignet. Kassettenrahmen mit integriertem Schalkörper und Nivellierfunktion. Der Kassettenrahmen wird über 4 Länglöcher auf die Oberkante des Fußbodenbelags nivelliert. Für trocken gepflegte Fußböden geeignet. Die Kassette wird durch Befestigungswinkel im Montagedeckel während der Estrich-/Terrazzoarbeiten fixiert und ist im eingebauten Zustand in alle Richtungen entkoppelt. Der Kassettenrahmen besteht aus Edelstahl mit einer 25 mm tiefen Bodenbelagsaussparung im Deckel.

Nivellierbare Kassette mit Schnurauslass. Für den Einbau von 3 Universalträgern UT4 für 9 Einzel-Installationsgeräte mit Tragering/Tragebügel oder 12 Modul 45®-Geräte. Im Lieferumfang enthalten sind ein Estrichschutzdeckel aus Aluminium (überschleifbar), ein passender Montagedeckel zur Fixierung des Kassetten-Schalkörpers und eine ISO-Schürze zur Entkopplung von der Unterflur-Anschlussdose.

CuZn 37

Nivellierbare, entkoppelbare Kassette mit Schnurauslass, Messing

Typ	Nenngröße	Nivellierbereich mm	Bodenbelagdicke mm	Verp. Stück	Art.-Nr.
TRKSN 9 MS 250	9	69-110	25	1	**7409613**

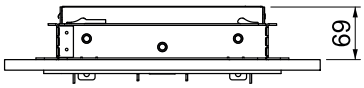

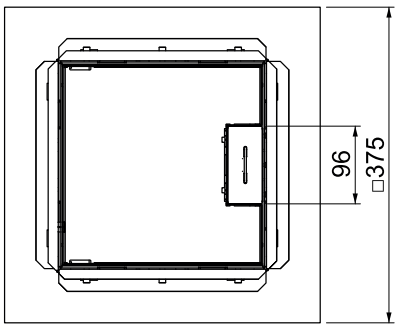

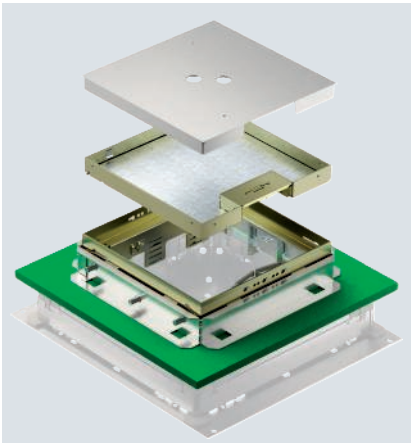

Nivellierbare und entkoppelbare quadratische Kassette für den fußbodenbündigen und fugenlosen Geräteeinbau in Unterflur-Anschlussdosen UZD 250-3 (Mindesteinbautiefe 151 mm)/UGD55 250-3 (Mindesteinbautiefe 136 mm). Für alle Zementestriche geeignet. Kassettenrahmen mit integriertem Schalkörper und Nivellierfunktion. Der Kassettenrahmen wird über 4 Länglöcher auf die Oberkante des Fußbodenbelags nivelliert. Für trocken gepflegte Fußböden geeignet. Die Kassette wird durch Befestigungswinkel im Montagedeckel während der Estrich-/Terrazzoarbeiten fixiert und ist im eingebauten Zustand in alle Richtungen entkoppelt. Der Kassettenrahmen besteht aus Messing mit einer 25 mm tiefen Bodenbelagsaussparung im Deckel.

Nivellierbare Kassette mit Schnurauslass. Für den Einbau von 3 Universalträgern UT4 für 9 Einzel-Installationsgeräte mit Tragering/Tragebügel oder 12 Modul 45®-Geräte. Im Lieferumfang enthalten sind ein Estrichschutzdeckel aus Aluminium (überschleifbar), ein passender Montagedeckel zur Fixierung des Kassetten-Schalkörpers und eine ISO-Schürze zur Entkopplung von der Unterflur-Anschlussdose.

Gebäudeinstallation - Bodeninstallationssysteme und Unterfluranwendungen / de / 2024/04/09 11:05:44 11:05:44 (LLExport_03462) /

Überschleifbarer Kassetten-Schalkörper für flächenfertige Estriche / Terrazzo

Nivellierbare, entkoppelbare Kassette für Tubus, Edelstahl

A2

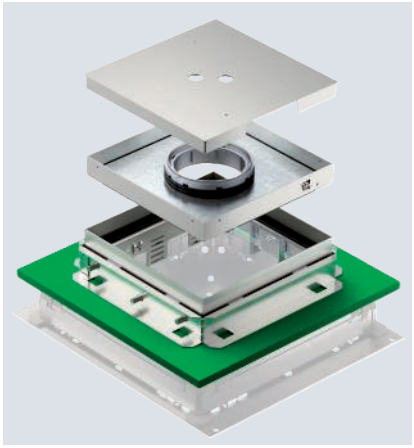

Typ	Nenngröße	Nivellierbereich mm	Bodenbelagdicke mm		Verp. Stück	Art.-Nr.
TRKFN 9 VS 250	9	69-110	25		1	**7409605**

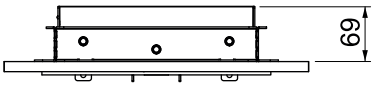

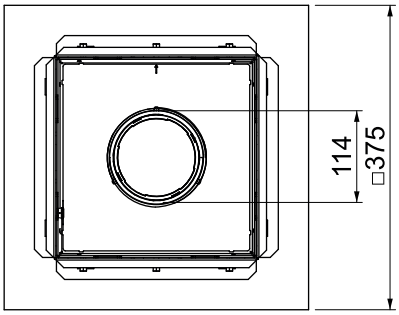

Nivellierbare und entkoppelbare quadratische Kassette für den fußbodenbündigen und fugenlosen Geräteeinbau in Unterflur-Anschlussdosen UZD 250-3 (Mindesteinbautiefe 151 mm)/UGD55 250-3 (Mindesteinbautiefe 136 mm). Für alle Zementestriche geeignet. Kassettenrahmen mit integriertem Schalkörper und Nivellierfunktion. Der Kassettenrahmen wird über 4 Länglöcher auf die Oberkante des Fußbodenbelags nivelliert. Für trocken, feucht oder nass gepflegte Fußböden geeignet. Die Kassette wird durch Befestigungswinkel im Montagedeckel während der Estrich-/Terrazzoarbeiten fixiert und ist im eingebauten Zustand in alle Richtungen entkoppelt. Der Kassettenrahmen besteht aus Edelstahl mit einer 25 mm tiefen Bodenbelagsaussparung im Deckel.

Nivellierbare Kassette mit Tubus. Für den Einbau von 3 Universalträgern UT4 für 9 Einzel-Installationsgeräte mit Tragering/Tragebügel oder 12 Modul 45®-Geräte. Im Lieferumfang enthalten sind ein Estrichschutzdeckel aus Aluminium (überschleifbar), ein passender Montagedeckel zur Fixierung des Kassetten-Schalkörpers und eine ISO-Schürze zur Entkopplung von der Unterflur-Anschlussdose.

Runde nivellierbare Kassetten, Nenngröße R4

Nivellierbare Kassette für R4, RKR, Edelstahl

A2

Typ	Nenn-größe	Bodenbe-lagdicke mm	Fuß-boden-höhe mm	Verp. Stück	Art.-Nr.
RKR2 4V 20	R4	20	105-155	1	**7409088**
RKR2 4V 25	R4	25	105-155	1	**7409090**

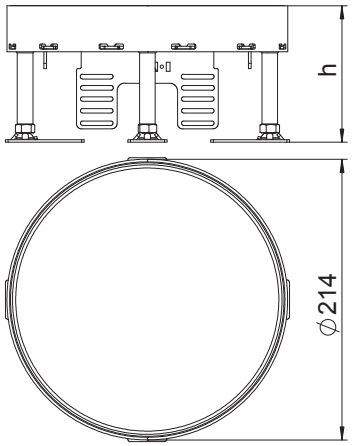

Nivellierbare Kassette "blind" für die Herstellung einer Revisionsöffnung der Nenngröße R4 in trocken oder nass gepflegten Fußböden im Innenbereich. Nur für glatte Bodenbeläge geeignet.

Nivellierbare Kassette als Blindkassette, 2-zügig. Es können 2 Abdeckplatten APMT2 installiert werden. Für den Einbau von 2 Universalträgern UT3 für 4 Einzel-Installationsgeräte mit Tragering/Tragebügel oder 6 Modul 45-Geräte.

Nivellierbare Kassette für Revisionsöffnung, RKR, Messing

CuZn 37

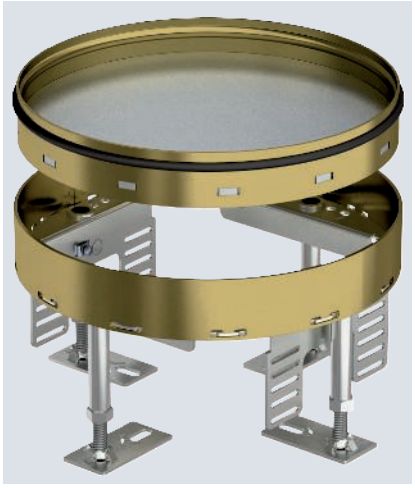

Typ	Nenn-größe	Bodenbe-lagdicke mm	Fuß-boden-höhe mm	Verp. Stück	Art.-Nr.
RKR2 4M 25	R4	25	105-155	1	**7409084**

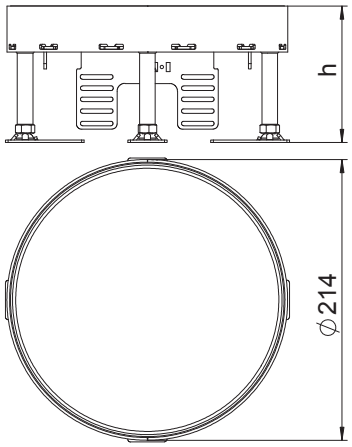

Nivellierbare Kassette "blind" für die Herstellung einer Revisionsöffnung der Nenngröße R4 in trocken oder nass gepflegten Fußböden im Innenbereich. Nur für glatte Bodenbeläge geeignet.

Nivellierbare Kassette als Blindkassette, 2-zügig. Es können 2 Abdeckplatten APMT2 installiert werden. Für den Einbau von 2 Universalträgern UT3 für 4 Einzel-Installationsgeräte mit Tragering/Tragebügel oder 6 Modul 45-Geräte.

A2

Nivellierbare Kassette mit Schnurauslass, RKSR, Edelstahl

Typ	Nenn-größe	Bodenbe-lagdicke mm	Fuß-boden-höhe mm	Anzahl der einbaubaren Geräte	Verp. Stück	Art.-Nr.
RKS2 R4 V20	R4	20	110-155	6	1	**7409258**
RKS2 R4 V25	R4	25	110-155	6	1	**7409260**

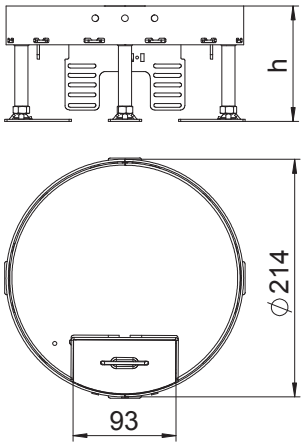

Nivellierbare Kassette der Nenngröße R4 mit Schnurauslass für den Einbau von Installationsgeräten in trocken gepflegten Fußböden im Innenbereich.

Nivellierbare Kassette mit Schnurauslass, 2-zügig. Es können 2 Abdeckplatten APMT2 installiert werden. Für den Einbau von 2 Universalträgern UT3 für 4 Einzel-Installationsgeräte mit Tragering/Tragebügel oder 6 Modul 45-Geräte.

CuZn 37

Nivellierbare Kassette mit Schnurauslass, RKSR, Messing

Typ	Nenn-größe	Bodenbe-lagdicke mm	Fuß-boden-höhe mm	Verp. Stück	Art.-Nr.
RKS2 R4 M25	R4	25	110-155	1	**7409254**

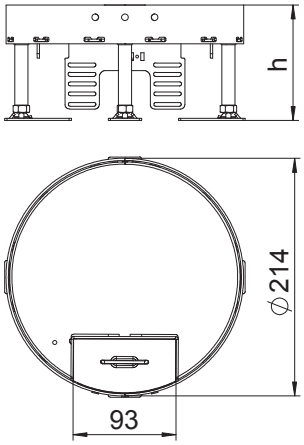

Nivellierbare Kassette der Nenngröße R4 mit Schnurauslass für den Einbau von Installationsgeräten in trocken gepflegten Fußböden im Innenbereich.

Nivellierbare Kassette mit Schnurauslass, 2-zügig. Es können 2 Abdeckplatten APMT2 installiert werden. Für den Einbau von 2 Universalträgern UT3 für 4 Einzel-Installationsgeräte mit Tragering/Tragebügel oder 6 Modul 45-Geräte.

Gebäudeinstallation - Bodeninstallationssysteme und Unterfluranwendungen / de / 2024/04/09 11:05:44 11:05:44 (LLExport_03462) /

Nivellierbare Kassette für Tubus, RKFR, Edelstahl

A2

Typ	Nenn-größe	Bodenbe-lagdicke mm	Fuß-boden-höhe mm	Verp. Stück	Art.-Nr.
RKFR2 4 V20	R4	20	110-155	1	**7409422**
RKFR2 4 V25	R4	25	110-155	1	**7409424**

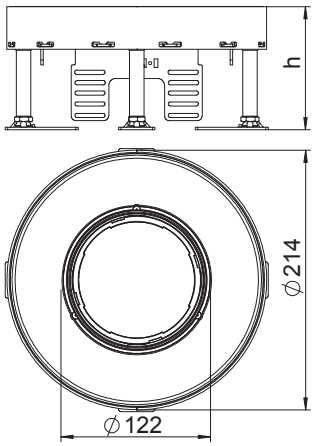

Nivellierbare Kassette der Nenngröße R4 für Tubus für den Einbau von Installationsgeräten in trocken oder nass gepflegten Fußböden im Innenbereich.

Nivellierbare Kassette mit Tubus, 2-zügig. Es können 2 Abdeckplatten APMT2 installiert werden. Für den Einbau von 2 Universalträgern UT3 für 4 Einzel-Installationsgeräte mit Tragering/Tragebügel oder 6 Modul 45-Geräte.

A2

Nivellierbare Kassette für Revisionsöffnung, RKR, Edelstahl

Typ	Nenngröße	Bodenbelagdicke mm	Fußbodenhöhe mm	Verp. Stück	Art.-Nr.
RKR2 7V 25	R7	25	105 - 155	1	**7409110**

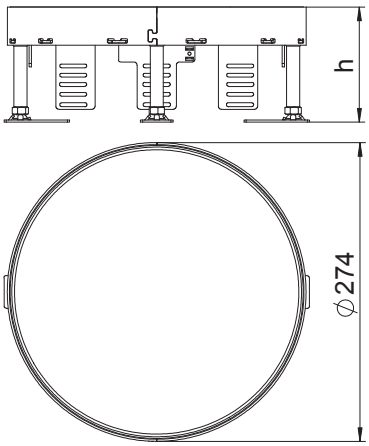

Nivellierbare Kassette "blind" für die Herstellung einer Revisionsöffnung der Nenngröße R7 in trocken oder nass gepflegten Fußböden im Innenbereich. Nur für glatte Bodenbeläge geeignet.

Nivellierbare Kassette als Blindkassette, 3-zügig. Es können 2 Abdeckplatten APMT2 und ein APMT5 installiert werden. Für den Einbau von 2 Universalträgern UT3 und einem UT4 für 7 Einzel-Installationsgeräte mit Tragering/Tragebügel oder 10 Modul 45-Geräte.

CuZn 37

Nivellierbare Kassette für Revisionsöffnung, RKR, Messing

Typ	Nenngröße	Bodenbelagdicke mm	Fußbodenhöhe mm	Verp. Stück	Art.-Nr.
RKR2 7M 25	R7	25	105 - 155	1	**7409104**

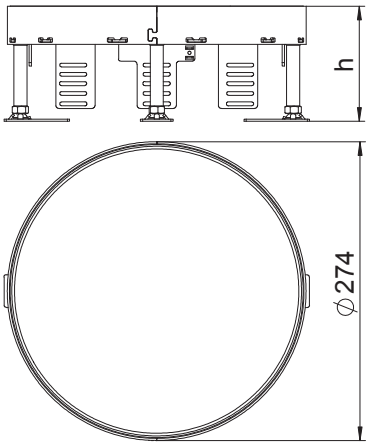

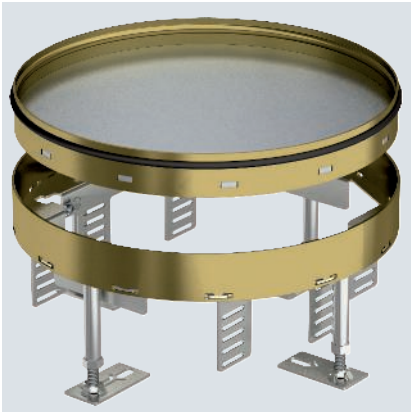

Nivellierbare Kassette "blind" für die Herstellung einer Revisionsöffnung der Nenngröße R7 in trocken oder nass gepflegten Fußböden im Innenbereich. Nur für glatte Bodenbeläge geeignet.

Nivellierbare Kassette als Blindkassette, 3-zügig. Es können 2 Abdeckplatten APMT2 und eine APMT5 installiert werden. Für den Einbau von 2 Universalträgern UT4 einem UT3 für 7 Einzel-Installationsgeräte mit Tragering/Tragebügel oder 10 Modul 45-Geräte.

Gebäudeinstallation - Bodeninstallationssysteme und Unterfluranwendungen / de / 2024/04/09 11:05:44 11:05:44 (LLExport_03462) /

Runde nivellierbare Kassetten, Nenngröße R7

Nivellierbare Kassette mit Schnurauslass, RKSR, Edelstahl

A2

Typ	Nenn-größe	Bodenbe-lagdicke mm	Fuß-boden-höhe mm	Verp. Stück	Art.-Nr.
RKS2 R7 V25	R7	25	110-155	1	**7409270**

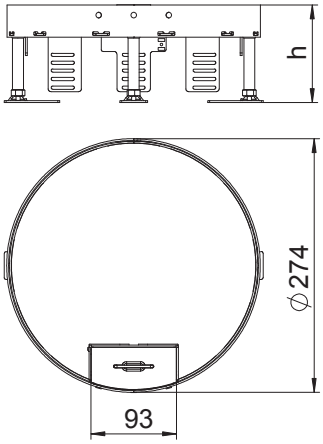

Nivellierbare Kassette der Nenngröße R7 mit Schnurauslass für den Einbau von Installationsgeräten in trocken gepflegten Fußböden im Innenbereich.

Nivellierbare Kassette mit Schnurauslass, 3-zügig. Es können 2 Abdeckplatten APMT2 und eine APMT5 installiert werden. Für den Einbau von 2 Universalträgern UT3 und einem UT4 für 7 Einzel-Installationsgeräte mit Tragering/Tragebügel oder 10 Modul 45-Geräte.

Nivellierbare Kassette mit Schnurauslass, RKSR, Messing

CuZn 37

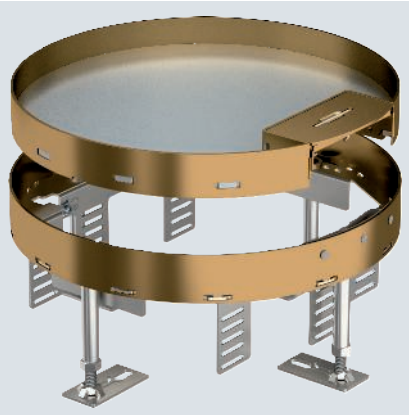

Typ	Nenn-größe	Bodenbe-lagdicke mm	Fuß-boden-höhe mm	Verp. Stück	Art.-Nr.
RKS2 R7 M25	R7	25	110-155	1	**7409264**

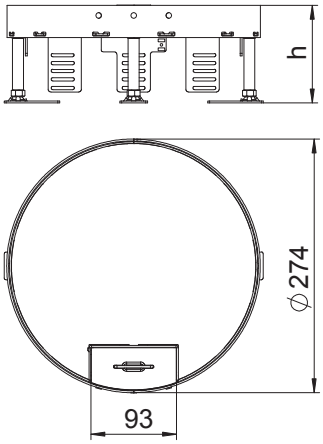

Nivellierbare Kassette der Nenngröße R7 mit Schnurauslass für den Einbau von Installationsgeräten in trocken gepflegten Fußböden im Innenbereich.

Nivellierbare Kassette mit Schnurauslass, 3-zügig. Es können 2 Abdeckplatten APMT2 und eine APMT5 installiert werden. Für den Einbau von 2 Universalträgern UT3 und einem UT4 für 7 Einzel-Installationsgeräte mit Tragering/Tragebügel oder 10 Modul 45-Geräte.

A2

Nivellierbare Kassette für Tubus, RKFR, Edelstahl

Typ	Nenngröße	Bodenbelagdicke mm	Fußbodenhöhe mm		Verp. Stück	Art.-Nr.
RKFR2 7 V25	R7	25	110-155		1	**7409428**

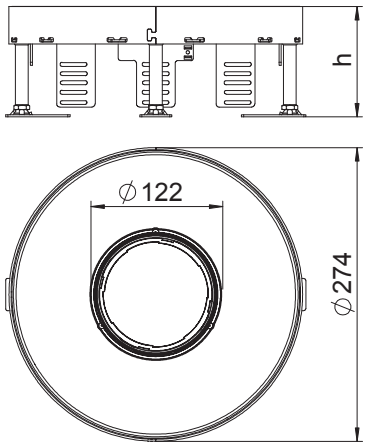

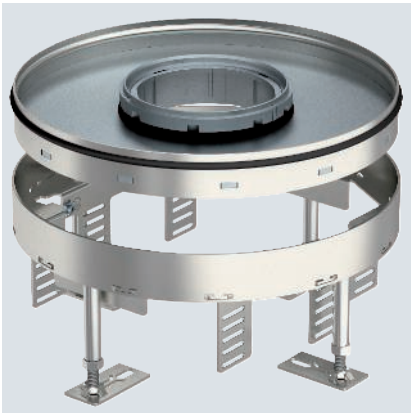

Nivellierbare Kassette der Nenngröße R7 für Tubus für den Einbau von Installationsgeräten in trocken oder nass gepflegten Fußböden im Innenbereich.

Nivellierbare Kassette mit Tubus, 3-zügig. Es können 2 Abdeckplatten APMT2 und eine APMT5 installiert werden. Für den Einbau von 2 Universalträgern UT3 und einen UT4 für 7 Einzel-Installationsgeräte mit Tragering/Tragebügel oder 10 Modul 45-Geräte.

Gebäudeinstallation - Bodeninstallationssysteme und Unterfluranwendungen / de / 2024/04/09 11:05:44 11:05:44 (LLExport_03462) /

Runde nivellierbare Kassetten, Nenngröße R9

Nivellierbare Kassette für Revisionsöffnung, RKR, Edelstahl

A2

Typ	Nenn-größe	Bodenbe-lagdicke mm	Fuß-boden-höhe mm	Verp. Stück	Art.-Nr.
RKR2 9V 20	R9	20	105 - 155	1	**7409128**
RKR2 9V 25	R9	25	105 - 155	1	**7409130**

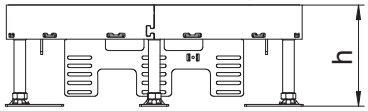

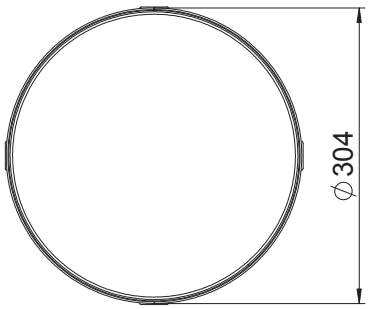

Nivellierbare Kassette "blind" für die Herstellung einer Revisionsöffnung der Nenngröße R9 in trocken oder nass gepflegten Fußböden im Innenbereich. Nur für glatte Bodenbeläge geeignet.

Nivellierbare Kassette als Blindkassette, 3-zügig. Es können 3 Abdeckplatten APMT5 installiert werden. Für den Einbau von 3 Universalträgern UT4 für 9 Einzel-Installationsgeräte mit Tragering/Tragebügel oder 12 Modul 45-Geräte.

Nivellierbare Kassette für Revisionsöffnung, RKR, Messing

CuZn 37

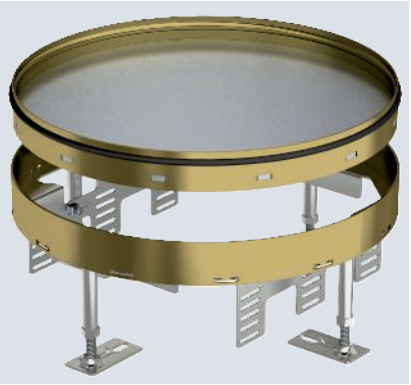

Typ	Nenn-größe	Bodenbe-lagdicke mm	Fuß-boden-höhe mm	Verp. Stück	Art.-Nr.
RKR2 9M 25	R9	25	105 - 155	1	**7409124**

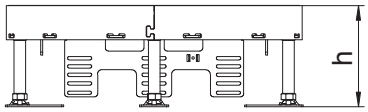

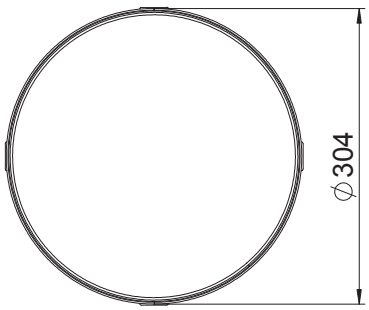

Nivellierbare Kassette "blind" für die Herstellung einer Revisionsöffnung der Nenngröße R9 in trocken oder nass gepflegten Fußböden im Innenbereich. Nur für glatte Bodenbeläge geeignet.

Nivellierbare Kassette als Blindkassette, 3-zügig. Es können 3 Abdeckplatten APMT5 installiert werden. Für den Einbau von 3 Universalträgern UT4 für 9 Einzel-Installationsgeräte mit Tragering/Tragebügel oder 12 Modul 45-Geräte.

A2

Nivellierbare Kassette mit Schnurauslass, RKSR, Edelstahl

Typ	Nenn-größe	Bodenbe-lagdicke mm	Fuß-boden-höhe mm	Anzahl der einbaubaren Geräte		Verp. Stück	Art.-Nr.
RKS2 R9 V20	R9	20	110-155	12		1	**7409278**
RKS2 R9 V25	R9	25	110-155	12		1	**7409280**

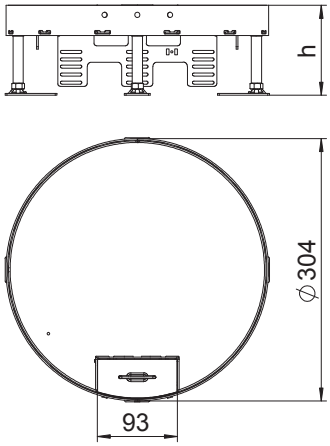

Nivellierbare Kassette der Nenngröße R9 mit Schnurauslass für den Einbau von Installationsgeräten in trocken gepflegten Fußböden im Innenbereich.

Nivellierbare Kassette mit Schnurauslass, 3-zügig. Es können 3 Abdeckplatten APMT5 installiert werden. Für den Einbau von 3 Universalträgern UT4 für 9 Einzel-Installationsgeräte mit Tragering/Tragebügel oder 12 Modul 45-Geräte.

CuZn 37

Nivellierbare Kassette mit Schnurauslass, RKSR, Messing

Typ	Nenn-größe	Bodenbe-lagdicke mm	Fuß-boden-höhe mm		Verp. Stück	Art.-Nr.
RKS2 R9 M25	R9	25	110-155		1	**7409274**

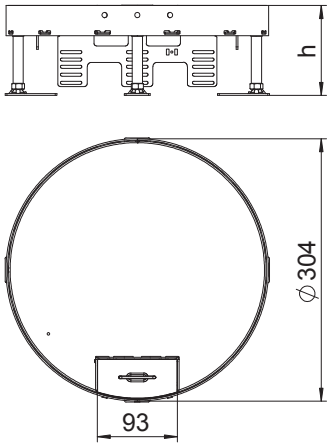

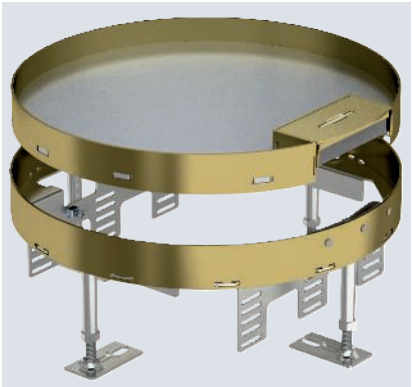

Nivellierbare Kassette der Nenngröße R9 mit Schnurauslass für den Einbau von Installationsgeräten in trocken gepflegten Fußböden im Innenbereich.

Nivellierbare Kassette mit Schnurauslass, 3-zügig. Es können 3 Abdeckplatten APMT5 installiert werden. Für den Einbau von 3 Universalträgern UT4 für 9 Einzel-Installationsgeräte mit Tragering/Tragebügel oder 12 Modul 45-Geräte.

Gebäudeinstallation - Bodeninstallationssysteme und Unterfluranwendungen / de / 2024/04/09 11:05:44 11:05:44 (LLExport_03462) /

Nivellierbare Kassette für Tubus, RKFR, Edelstahl

A2

Nivellierbare Kassette der Nenngröße R9 für Tubus für den Einbau von Installationsgeräten in trocken oder nass gepflegten Fußböden im Innenbereich.

Nivellierbare Kassette mit Tubus, 3-zügig. Es können 3 Abdeckplatten APMT5 installiert werden. Für den Einbau von 3 Universalträgern UT4 für 9 Einzel-Installationsgeräte mit Tragering/Tragebügel oder 12 Modul 45-Geräte.

Typ	Nenngröße	Bodenbelagdicke mm	Fußbodenhöhe mm	Verp. Stück	Art.-Nr.
RKFR2 9 V20	R9	20	110-155	1	**7409430**
RKFR2 9 V25	R9	25	110-155	1	**7409432**

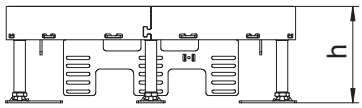

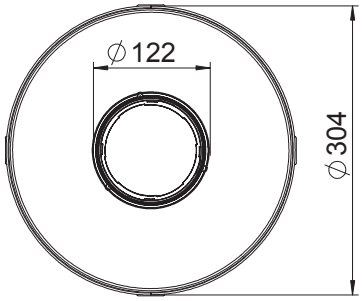

Montagehilfe

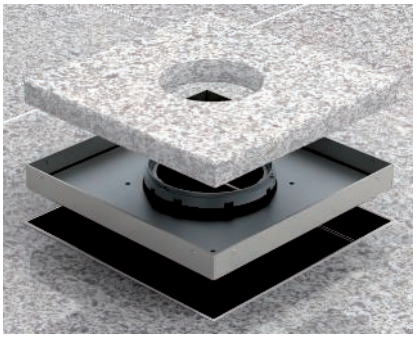

Verlegen des Bodenbelags in der RKFN-Kassette
Den Bodenbelag in die Kassette einlegen und festkleben. Den verbleibenden Spalt zwischen Bodenbelag und Kassette mit geeigneten Materialien abdichten.

Montage Tubus
Tubus-Oberteil in Tubus-Aufnahme einsetzen und absenken. Durch Rechtsdrehung Tubus entriegeln und bodenbündig verschließen.

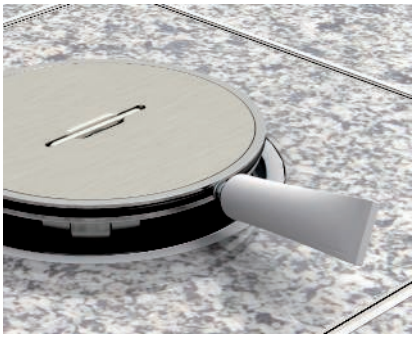

Reinigung der Dichtungen
Zum Abschluss der Montagearbeiten den Kassetteninnenraum und die Dichtungen von Kassette und Tubus säubern. Dichtungen mit Vaseline pflegen (im Lieferumfang enthalten).

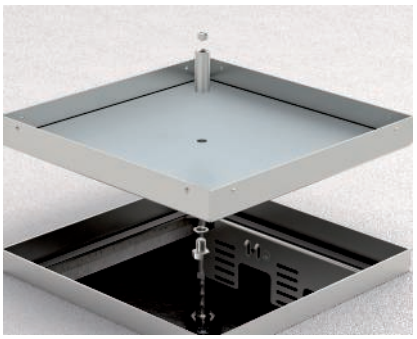

Montage einer Gewindehülse
Dieser Arbeitsgang erfolgt vor der Verlegung des Bodenbelags in der Kassette. Befestigungsloch für Gewindehülse bohren (Ø 8 mm). Gewindehülse einsetzen und befestigen.

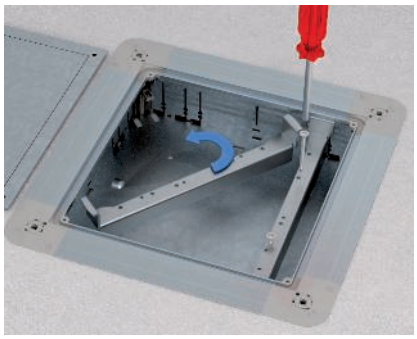

Vorbereitung Nivellierwinkel
Die Stützschrauben M5x40 (SW 3) in die Nivellierwinkel einschrauben.

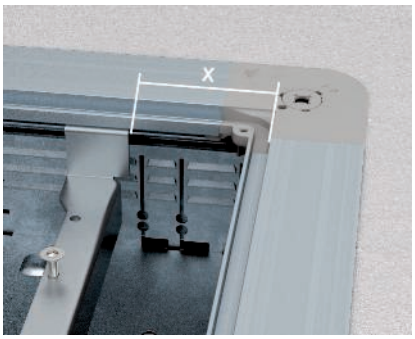

Montage Nivellierwinkel
Die beiden Nivellierwinkel in die Unterflurdose einsetzen. Der Abstand X ergibt sich durch die Montageöffnung des Montagedeckels.

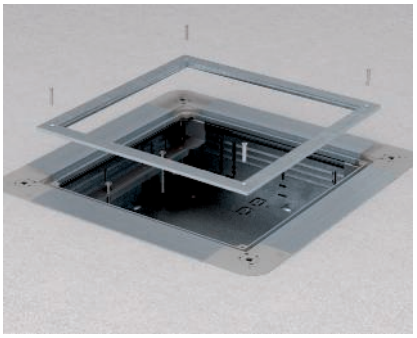

Installation Montagedeckel
Den Montagedeckel auf der Unterflurdose befestigen. Die Nivellierwinkel müssen in der Montageöffnung sichtbar sein.

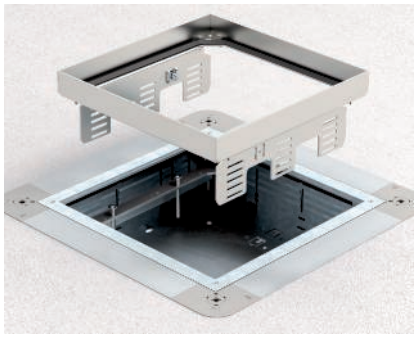

Montage Kassettenrahmen
Kassettenrahmen auf Nivellierwinkel aufsetzen, ausrichten und mit den Stützschrauben auf Oberkante Bodenbelag einstellen.

Einsatz der Dichtringe
Bei Kassettenausführung RKFN und RKN die O-Ringe unter die Befestigungsschrauben M4x40 PZ 2 legen und Kassettenrahmen festschrauben.

A2

Nivellierbare, entkoppelbare Kassette für Revisionsöffnung, RKNUZD3, Edelstahl

Typ	Nenn-größe	Maß h mm	Bodenbe-lagdicke mm	Verp. Stück	Art.-Nr.
RKN2 UZD3 4VS20	4	90	20	1	**7409058**
RKN2 UZD3 4VS25	4	95	25	1	**7409060**

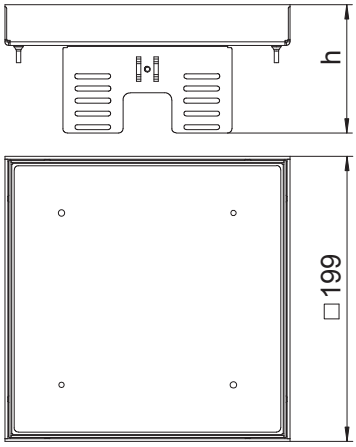

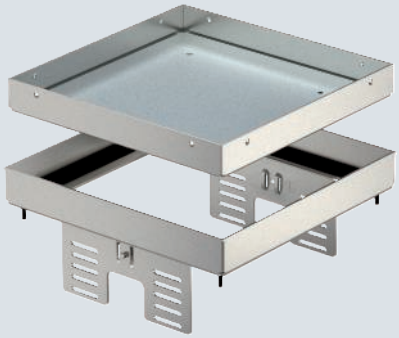

Nivellierbare und vom Fußboden entkoppelte Kassette "blind" für die Herstellung einer Revisionsöffnung der Nenngröße 4 in trocken oder nass gepflegten Fußböden im Innenbereich, zur Montage in Unterflurdosen UZD250-3 oder UZD350-3, jeweils in Verbindung mit einem Montagedeckel DUG../4 oder in UGD250-3/4 oder UGD350-3/4. Die Montage erfolgt mittels Nivelliwinkel (separat bestellen) im Aluminium-Rahmenprofil der Unterflurdosen. Nur für glatte Bodenbeläge geeignet.

Nivellierbare Kassette als Blindkassette, 2-zügig. Es können 2 Abdeckplatten APMT2 installiert werden. Für den Einbau von 2 Universalträgern UT3 für 4 Einzel-Installationsgeräte mit Tragering/Tragebügel oder 6 Modul 45-Geräte.

CuZn 37

Nivellierbare, entkoppelbare Kassette für Revisionsöffnung, RKNUZD3, Messing

Typ	Nenn-größe	Maß h mm	Bodenbe-lagdicke mm	Verp. Stück	Art.-Nr.
RKN2 UZD3 4MS25	4	95	25	1	**7409054**

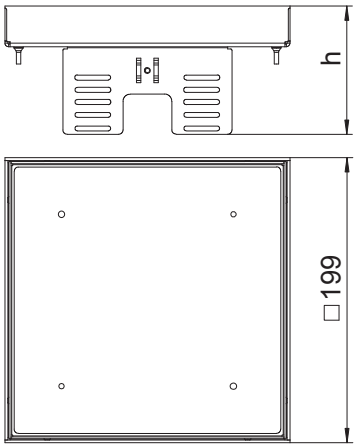

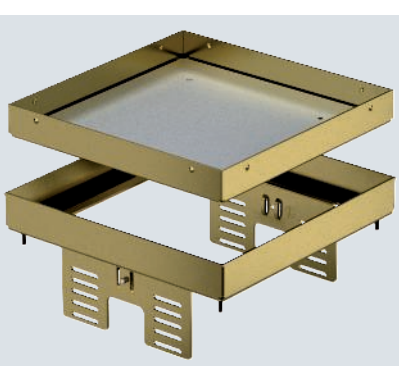

Nivellierbare und vom Fußboden entkoppelte Kassette "blind" für die Herstellung einer Revisionsöffnung der Nenngröße 4 in trocken oder nass gepflegten Fußböden im Innenbereich, zur Montage in Unterflurdosen UZD250-3 oder UZD350-3, jeweils in Verbindung mit einem Montagedeckel DUG../4 oder in UGD250-3/4 oder UGD350-3/4. Die Montage erfolgt mittels Nivelliwinkel (separat bestellen) im Aluminium-Rahmenprofil der Unterflurdosen. Nur für glatte Bodenbeläge geeignet.

Nivellierbare Kassette als Blindkassette, 2-zügig. Es können 2 Abdeckplatten APMT2 installiert werden. Für den Einbau von 2 Universalträgern UT3 für 4 Einzel-Installationsgeräte mit Tragering/Tragebügel oder 6 Modul 45-Geräte.

Gebäudeinstallation - Bodeninstallationssysteme und Unterfluranwendungen / de / 2024/04/09 11:05:44 11:05:44 (LLExport_03462) /

Nivellierbare, entkoppelbare Kassette mit Schnurauslass, RKSNUZD3, Edelstahl

A2

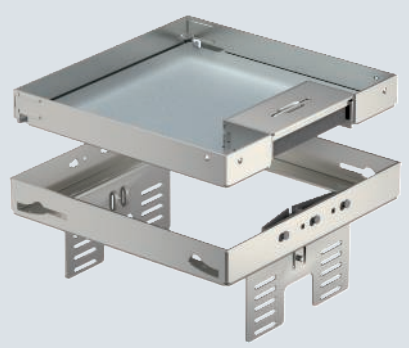

Typ	Nenn-größe	Maß h mm	Bodenbe-lagdicke mm	Verp. Stück	Art.-Nr.
RKSN2 UZD3 4VS20	4	90	20	1	**7409228**
RKSN2 UZD3 4VS25	4	95	25	1	**7409230**

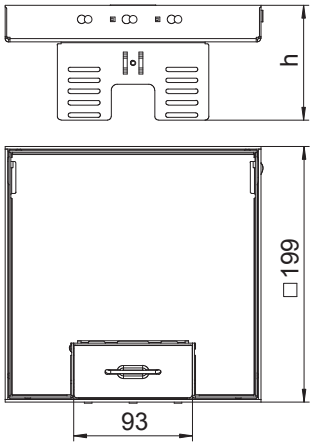

Nivellierbare und vom Fußboden entkoppelte Kassette der Nenngröße 4, mit Schnurauslass, für den Einbau von Installationsgeräten in trocken gepflegten Fußböden im Innenbereich, zur Montage in Unterflurdosen UZD250-3 oder UZD350-3, jeweils in Verbindung mit einem Montagedeckel DUG../4 oder in UGD250-3/4 oder UGD350-3/4. Die Montage erfolgt mittels Nivellierwinkel (separat bestellen) im Aluminium-Rahmenprofil der Unterflurdosen.

Nivellierbare Kassette mit Schnurauslass, 2-zügig. Es können 2 Abdeckplatten APMT2 installiert werden. Für den Einbau von 2 Universalträgern UT3 für 4 Einzel-Installationsgeräte mit Tragering/Tragebügel oder 6 Modul 45-Geräte.

Nivellierbare, entkoppelbare Kassette mit Schnurauslass, RKSNUZD3, Messing

CuZn 37

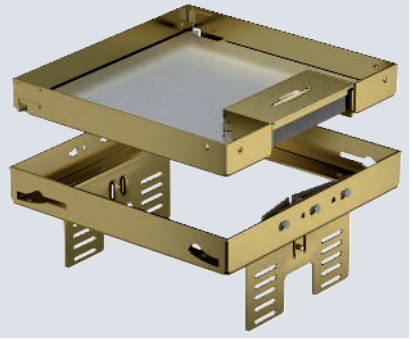

Typ	Nenn-größe	Maß h mm	Bodenbe-lagdicke mm	Verp. Stück	Art.-Nr.
RKSN2 UZD3 4MS25	4	95	25	1	**7409224**

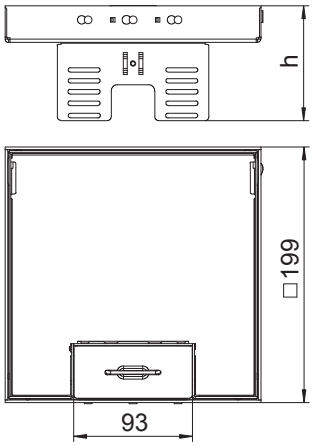

Nivellierbare und vom Fußboden entkoppelte Kassette der Nenngröße 4, mit Schnurauslass, für den Einbau von Installationsgeräten in trocken gepflegten Fußböden im Innenbereich, zur Montage in Unterflurdosen UZD250-3 oder UZD350-3, jeweils in Verbindung mit einem Montagedeckel DUG../4 oder in UGD250-3/4 oder UGD350-3/4. Die Montage erfolgt mittels Nivellierwinkel (separat bestellen) im Aluminium-Rahmenprofil der Unterflurdosen.

Nivellierbare Kassette mit Schnurauslass, 2-zügig. Es können 2 Abdeckplatten APMT2 installiert werden. Für den Einbau von 2 Universalträgern UT3 für 4 Einzel-Installationsgeräte mit Tragering/Tragebügel oder 6 Modul 45-Geräte.

CuZn 37

Nivellierbare, entkoppelbare Kassette mit Schnurauslass, RKSNUZD3, Messing

Typ	Nenn-größe	Maß h mm	Bodenbe-lagdicke mm	Verp. Stück	Art.-Nr.
RKSN2 UZD3 4MS20	4	90	20	1	**7409222**

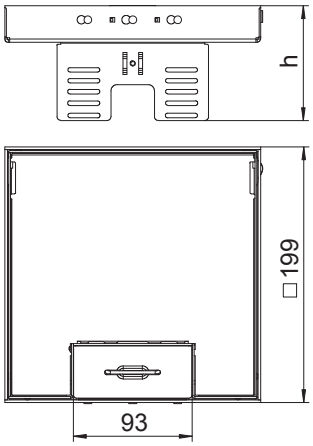

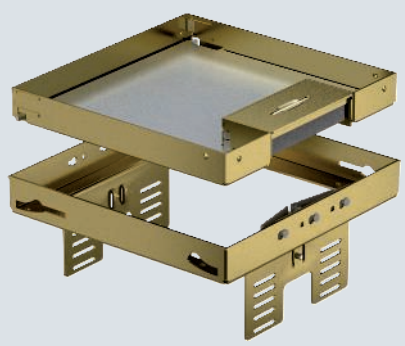

Nivellierbare und vom Fußboden entkoppelte Kassette der Nenngröße 4, mit Schnurauslass, für den Einbau von Installationsgeräten in trocken gepflegten Fußböden im Innenbereich, zur Montage in Unterflurdosen UZD250-3 oder UZD350-3, jeweils in Verbindung mit einem Montagedeckel DUG../4 oder in UGD250-3/4 oder UGD350-3/4. Die Montage erfolgt mittels Nivellierwinkel (separat bestellen) im Aluminium-Rahmenprofil der Unterflurdosen.

Nivellierbare Kassette mit Schnurauslass, 2-zügig. Es können 2 Abdeckplatten APMT2 installiert werden. Für den Einbau von 2 Universalträgern UT3 für 4 Einzel-Installationsgeräte mit Tragering/Tragebügel oder 6 Modul 45-Geräte.

A2

Nivellierbare, entkoppelbare Kassette für Tubus, RKFNUZD3, Edelstahl

Typ	Nenn-größe	Maß h mm	Bodenbe-lagdicke mm	Verp. Stück	Art.-Nr.
RKFN2 UZD3 4VS20	4	90	20	1	**7409372**
RKFN2 UZD3 4VS25	4	95	25	1	**7409374**

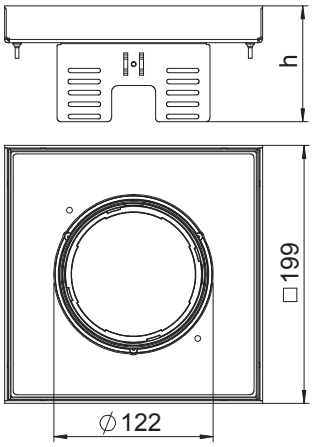

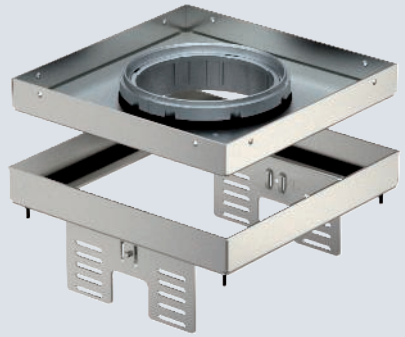

Nivellierbare und vom Fußboden entkoppelte Kassette der Nenngröße 4, für Tubus, für den Einbau von Installationsgeräten in trocken oder nass gepflegten Fußböden im Innenbereich, zur Montage in Unterflurdosen UZD250-3 oder UZD350-3, jeweils in Verbindung mit einem Montagedeckel DUG../4 oder in UGD250-3/4 oder UGD350-3/4. Die Montage erfolgt mittels Nivellierwinkeln (separat bestellen) im Aluminium-Rahmenprofil der Unterflurdosen.

Nivellierbare Kassette mit Tubus, 2-zügig. Es können 2 Abdeckplatten APMT2 installiert werden. Für den Einbau von 2 Universalträgern UT3 für 4 Einzel-Installationsgeräte mit Tragering/Tragebügel oder 6 Modul 45-Geräte.

Gebäudeinstallation - Bodeninstallationssysteme und Unterfluranwendungen / de / 2024/04/09 11:05:44 11:05:44 (LLExport_03462) /

Nivellierbare, entkoppelbare Kassette für Revisionsöffnung, RKNUZD3, Edelstahl

A2

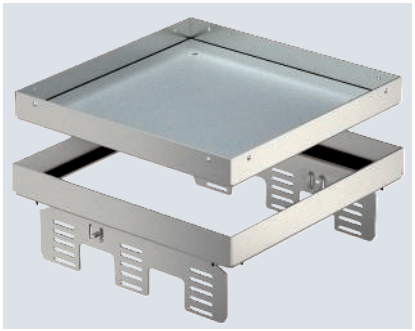

Typ	Nenn-größe	Maß h mm	Bodenbe-lagdicke mm	Verp. Stück	Art.-Nr.
RKN2 UZD3 9VS20	9	90	20	1	**7409066**
RKN2 UZD3 9VS25	9	95	25	1	**7409068**

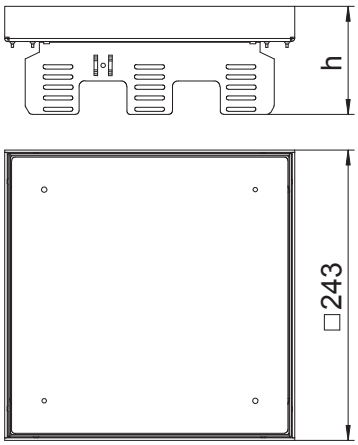

Nivellierbare und vom Fußboden entkoppelte Kassette "blind" für die Herstellung einer Revisionsöffnung der Nenngröße 9 in trocken oder nass gepflegten Fußböden im Innenbereich, zur Montage in Unterflurdosen UZD250-3 oder UZD350-3, jeweils in Verbindung mit einem Montagedeckel DUG../9 oder in UGD250-3/9 oder UGD350-3/9. Die Montage erfolgt mittels Nivellierwinkel (separat bestellen) im Aluminium-Rahmenprofil der Unterflurdosen. Nur für glatte Bodenbeläge geeignet.

Nivellierbare Kassette als Blindkassette, 3-zügig. Es können 3 Abdeckplatten APMT5 installiert werden. Für den Einbau von 3 Universalträgern UT4 für 9 Einzel-Installationsgeräte mit Tragering/Tragebügel oder 12 Modul 45-Geräte.

Nivellierbare, entkoppelbare Kassette für Revisionsöffnung, RKNUZD3, Messing

CuZn 37

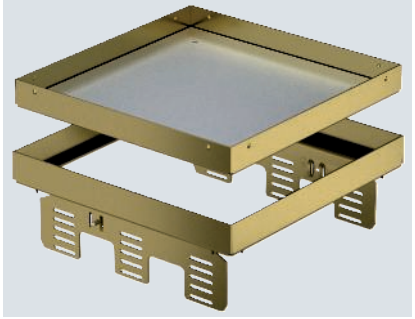

Typ	Nenn-größe	Maß h mm	Bodenbe-lagdicke mm	Verp. Stück	Art.-Nr.
RKN2 UZD3 9MS25	9	95	25	1	**7409064**

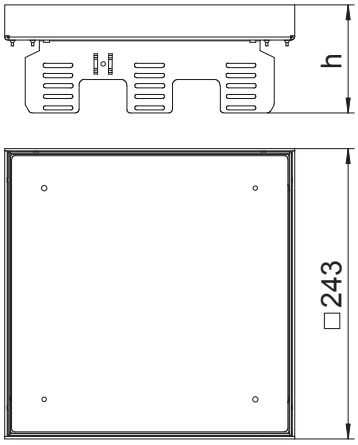

Nivellierbare und vom Fußboden entkoppelte Kassette "blind" für die Herstellung einer Revisionsöffnung der Nenngröße 9 in trocken oder nass gepflegten Fußböden im Innenbereich, zur Montage in Unterflurdosen UZD250-3 oder UZD350-3, jeweils in Verbindung mit einem Montagedeckel DUG../9 oder in UGD250-3/9 oder UGD350-3/9. Die Montage erfolgt mittels Nivelliererwinkel (separat bestellen) im Aluminium-Rahmenprofil der Unterflurdosen. Nur für glatte Bodenbeläge geeignet.

Nivellierbare Kassette als Blindkassette, 3-zügig. Es können 3 Abdeckplatten APMT5 installiert werden. Für den Einbau von 3 Universalträgern UT4 für 9 Einzel-Installationsgeräte mit Tragering/Tragebügel oder 12 Modul 45-Geräte.

A2

Nivellierbare, entkoppelbare Kassette mit Schnurauslass, RKSNUZD3, Edelstahl

Typ	Nenn-größe	Maß h mm	Bodenbe-lagdicke mm	Verp. Stück	Art.-Nr.
RKSN2 UZD3 9VS20	9	90	20	1	**7409238**
RKSN2 UZD3 9VS25	9	95	25	1	**7409240**

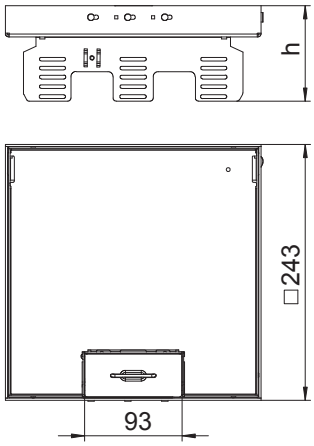

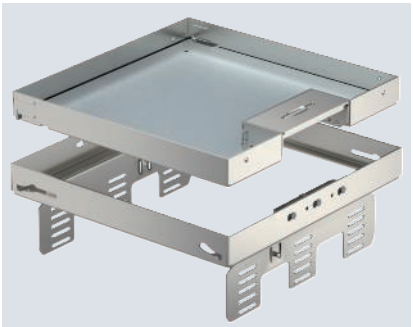

Nivellierbare und vom Fußboden entkoppelte Kassette der Nenngröße 9, mit Schnurauslass, für den Einbau von Installationsgeräten in trocken gepflegten Fußböden im Innenbereich, zur Montage in Unterflurdosen UZD250-3 oder UZD350-3, jeweils in Verbindung mit einem Montagedeckel DUG../9 oder in UGD250-3/9 oder UGD350-3/9. Die Montage erfolgt mittels Nivellierwinkel (separat bestellen) im Aluminium-Rahmenprofil der Unterflurdosen.

Nivellierbare Kassette mit Schnurauslass, 3-zügig. Es können 3 Abdeckplatten APMT5 installiert werden. Für den Einbau von 3 Universalträgern UT4 für 9 Einzel-Installationsgeräte mit Tragering/Tragebügel oder 12 Modul 45-Geräte.

CuZn 37

Nivellierbare, entkoppelbare Kassette mit Schnurauslass, RKSNUZD3, Messing

Typ	Nenn-größe	Maß h mm	Bodenbe-lagdicke mm	Verp. Stück	Art.-Nr.
RKSN2 UZD3 9MS25	9	95	25	1	**7409234**

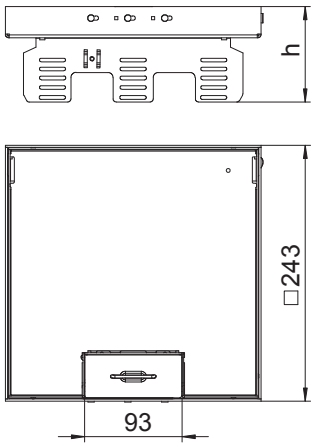

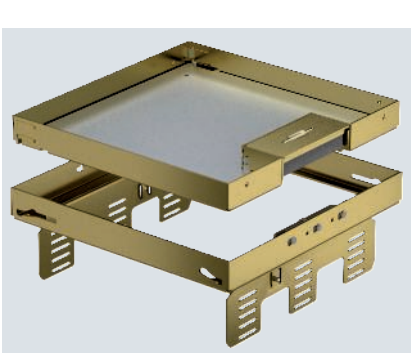

Nivellierbare und vom Fußboden entkoppelte Kassette der Nenngröße 9, mit Schnurauslass, für den Einbau von Installationsgeräten in trocken gepflegten Fußböden im Innenbereich, zur Montage in Unterflurdosen UZD250-3 oder UZD350-3, jeweils in Verbindung mit einem Montagedeckel DUG../9 oder in UGD250-3/9 oder UGD350-3/9. Die Montage erfolgt mittels Nivellierwinkel (separat bestellen) im Aluminium-Rahmenprofil der Unterflurdosen.

Nivellierbare Kassette mit Schnurauslass, 3-zügig. Es können 3 Abdeckplatten APMT5 installiert werden. Für den Einbau von 3 Universalträgern UT4 für 9 Einzel-Installationsgeräte mit Tragering/Tragebügel oder 12 Modul 45-Geräte.

Gebäudeinstallation - Bodeninstallationssysteme und Unterfluranwendungen / de / 2024/04/09 11:05:44 11:05:44 (LLExport_03462) /

Nivellierbare, entkoppelbare Kassette für Tubus, RKFNUZD3, Edelstahl

A2

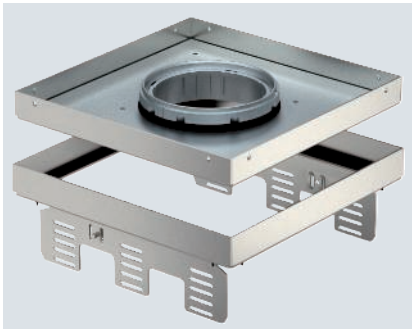

Typ	Nenn-größe	Maß h mm	Bodenbe-lagdicke mm		Verp. Stück	Art.-Nr.
RKFN2UZD3 9VS20	9	90	20		1	**7409378**
RKFN2UZD3 9VS25	9	95	25		1	**7409380**

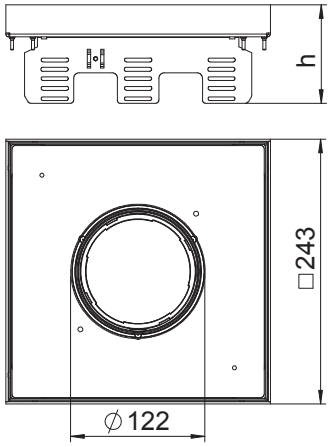

Nivellierbare und vom Fußboden entkoppelte Kassette der Nenngröße 9, für Tubus, für den Einbau von Installationsgeräten in trocken oder nass gepflegten Fußböden im Innenbereich, zur Montage in Unterflurdosen UZD250-3 oder UZD350-3, jeweils in Verbindung mit einem Montagedeckel DUG../9 oder in UGD250-3/9 oder UGD350-3/9. Die Montage erfolgt mittels Nivelli-erwinkeln (separat bestellen) im Aluminium-Rahmenprofil der Unterflurdosen.

Nivellierbare Kassette mit Tubus, 3-zügig. Es können 3 Abdeckplatten APMT5 installiert werden. Für den Einbau von 3 Universalträgern UT4 für 9 Einzel-Installationsgeräte mit Trager-ing/Tragebügel oder 12 Modul 45-Geräte.

Nivellierbare, entkoppelbare Kassette mit Schnurauslass, RKSNUZD3, Messing

CuZn 37

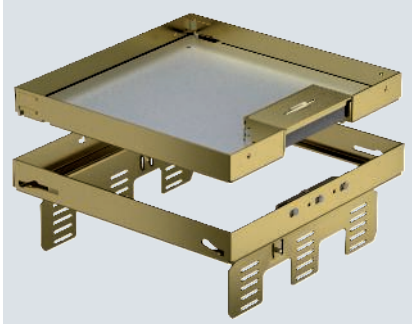

Typ	Nenn-größe	Maß h mm	Bodenbe-lagdicke mm		Verp. Stück	Art.-Nr.
RKSN2 UZD3 9MS20	9	90	20		1	**7409232**

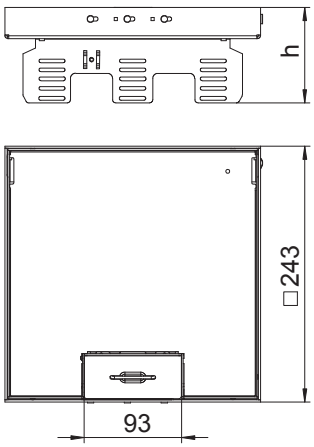

Nivellierbare und vom Fußboden entkoppelte Kassette der Nenngröße 9, mit Schnurauslass, für den Einbau von Installationsgeräten in trocken gepflegten Fußböden im Innenbereich, zur Montage in Unterflurdosen UZD250-3 oder UZD350-3, jeweils in Verbindung mit einem Montagedeckel DUG../9 oder in UGD250-3/9 oder UGD350-3/9. Die Montage erfolgt mittels Nivellierwinkel (separat bestellen) im Aluminium-Rahmenprofil der Unterflurdosen.

Nivellierbare Kassette mit Schnurauslass, 3-zügig. Es können 3 Abdeckplatten APMT5 installiert werden. Für den Einbau von 3 Universalträgern UT4 für 9 Einzel-Installationsgeräte mit Tragering/Tragebügel oder 12 Modul 45-Geräte.

A2

Kassetten-Kit für Estricheinbau

Typ	Bodenbelagdicke mm	Werkstoff	Verp. Stück	Art.-Nr.
RKSN2 9 KSD V20	20	A2	1	**7429560**

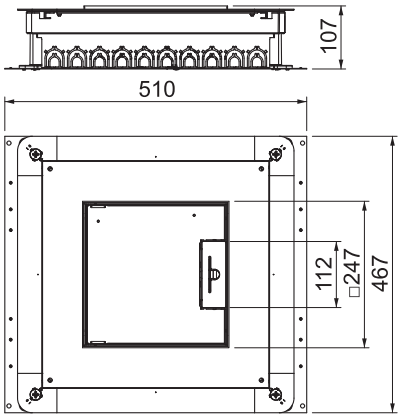

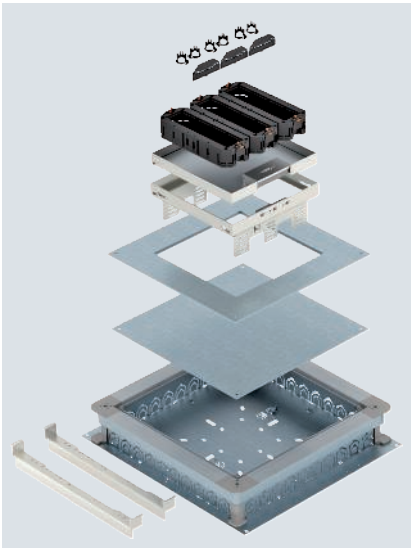

Nivellierbare Kassette mit Schnurauslass mit allem notwendigen Systemzubehör zum Einbau in Estrichböden mit trocken gepflegtem Bodenbelag im Innenbereich.
Im Lieferumfang sind enthalten:
- Unterflurdose UZD350-3R,
- Montagedeckel DUG350-3/9,
- Nivellierwinkel,
- Kassette der Nenngröße 9 mit Schnurauslass,
- drei Universalträger UT4/45 für je vier Modul 45®-Einbaugeräte. Kassette und Schnurauslass aus Edelstahl. Bodenbelagaussparung in der Kassette: 20 mm.

St FS

Montageset für Rahmenkassetten - MS250-3 3UT4

Typ	Verp. Stück	Art.-Nr.
MS250-3 3UT4	1	**7407643**

Montageset mit drei Universalträgern vom Typ UT4 zum hängenden Einbau in die Unterflur-Zug- und -Abzweigdose UZD250-3.

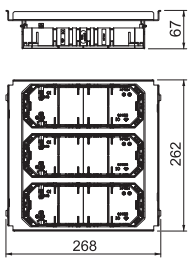

Gebäudeinstallation - Bodeninstallationssysteme und Unterfluranwendungen / de / 2024/04/09 11:05:44 11:05:44 (LLExport_03462) /

Schnurauslass aus Polyamid für Rahmenkassette

PA

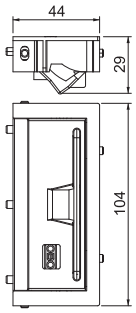

Typ	Farbe	Werkstoff	Verp. Stück	Art.-Nr.
SAK 7011	eisengrau	PA	1	**7407976**
SAK 9011	graphitschwarz	PA	1	**7407980**

Schnurauslass zum Einbau in Rahmenkassetten RKS. Einsatz nur in trocken gepflegten Fußböden.

Schnurauslass SAK-2, Messing

CuZn 37

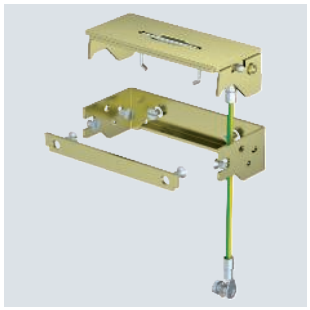

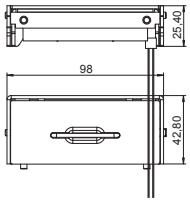

Typ	Werkstoff	Verp. Stück	Art.-Nr.
SAK-2 MS	CuZn	1	**7407991**

Schnurauslass zum Einbau in Rahmenkassetten RKS. Einsatz nur in trocken gepflegten Fußböden.

Schnurauslass SAK-2, Edelstahl

A2

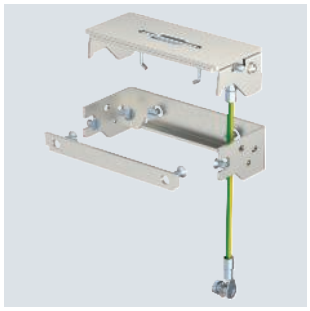

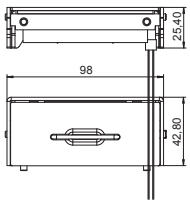

Typ	Werkstoff	Verp. Stück	Art.-Nr.
SAK-2 V2A	A2	1	**7407995**

Schnurauslass zum Einbau in Rahmenkassetten RKS. Einsatz nur in trocken gepflegten Fußböden.

St FS

CE

Terrazzo-Schalkörper für nivellierbare Kassetten Nenngröße 9

Typ	Maß a mm	Maß A mm	Maß h mm	Nenngröße	Verp. Stück	Art.-Nr.
SK RK9	247	297	55	9	1	7404372

Überschleifbarer Schalkörper zum direkten und fugenlosen Einbau von nivellierbaren Kassetten, Nenngröße 9, in oberflächenfertige Estriche/Terrazzo-Böden.
Die Schalung wird schwimmend auf Unterflurdosen mit Montagedeckel Nenngröße 9 aufgelegt und schließt die Freiräume zwischen Unterflurdose und Kassettenrahmen.
Der Schutzdeckel aus Aluminiumblech wird als Dummy vor den Estricharbeiten in den Kassettenrahmen eingelegt und kann mit dem Estrich/Terrazzo überschliffen werden.

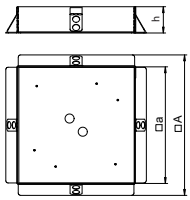

A2

Terrazzo-Schalkörper für nivellierbare Kassetten Nenngröße R9

Typ	Maß d mm	Maß D mm	Maß h mm	Nenngröße	Verp. Stück	Art.-Nr.
SK RKR9	308	360	55	R9	1	7404376

Überschleifbarer Schalkörper zum direkten und fugenlosen Einbau von runden, nivellierbaren Kassetten, Nenngröße R9, in oberflächenfertige Estriche/Terrazzo-Böden.
Die Schalung wird schwimmend auf Unterflurdosen mit Montagedeckel Nenngröße R9 aufgelegt und schließt die Freiräume zwischen Unterflurdose und Kassettenrahmen.
Der Schutzdeckel aus Aluminiumblech wird als Dummy vor den Estricharbeiten in den Kassettenrahmen eingelegt und kann mit dem Estrich/Terrazzo überschliffen werden.

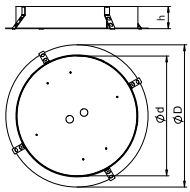

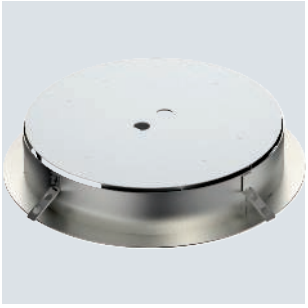

St FS

Terrazzo-Schalkörper für nivellierbare Kassetten Nenngröße R4

Typ	Maß a mm	Maß A mm	Maß h mm	Nenngröße	Verp. Stück	Art.-Nr.
SK RK4R	218	270	55	R4	1	7404382

Überschleifbarer Schalkörper zum direkten und fugenlosen Einbau von runden, nivellierbaren Kassetten, Nenngröße R4, in oberflächenfertige Estriche / Terrazzo-Böden.
Die Schalung wird schwimmend auf Unterflurdosen mit Montagedeckel Nenngröße R4 aufgelegt und schließt die Freiräume zwischen Unterflurdose und Kassettenrahmen.
Der Schutzdeckel aus Aluminiumblech wird als Dummy vor den Estricharbeiten in den Kassettenrahmen eingelegt und kann mit dem Estrich/Terrazzo überschliffen werden.

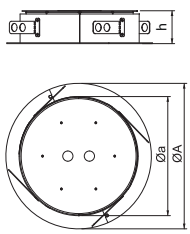

St FS

CE

Terrazzo-Schalkörper für nivellierbare Kassetten Nenngröße 4

Typ	Maß a mm	Maß A mm	Maß h mm	Nenngröße	Verp. Stück	Art.-Nr.
SK RK4	198	253	55	4	1	7404380

Überschleifbarer Schalkörper zum direkten und fugenlosen Einbau von nivellierbaren Kassetten, Nenngröße 4, in oberflächenfertige Estriche/Terrazzo-Böden.
Die Schalung wird schwimmend auf Unterflurdosen mit Montagedeckel Nenngröße 4 aufgelegt und schließt die Freiräume zwischen Unterflurdose und Kassettenrahmen.
Der Schutzdeckel aus Aluminiumblech wird als Dummy vor den Estricharbeiten in den Kassettenrahmen eingelegt und kann mit dem Estrich/Terrazzo überschliffen werden.

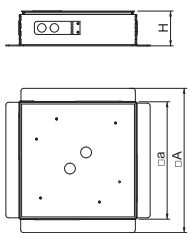

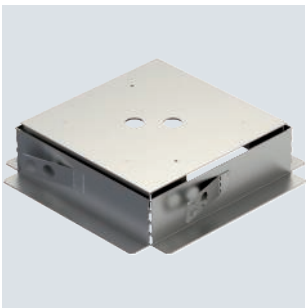

Gebäudeinstallation - Bodeninstallationssysteme und Unterfluranwendungen / de / 2024/04/09 11:05:44 11:05:44 (LLExport_03462) /

Nivellierbare, entkoppelbare Kassette für Revisionsöffnung, RKRNUZD3, Edelstahl

A2

Typ	Nenn-größe	Bodenbe-lagdicke mm	Verp. Stück	Art.-Nr.
RKRN2UZD3R4VS25	R4	25	1	**7409140**

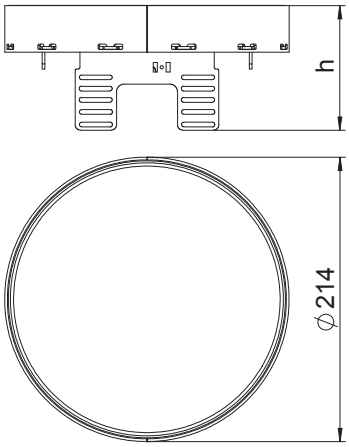

Nivellierbare und vom Fußboden entkoppelte Kassette "blind" für die Herstellung einer Revisionsöffnung der Nenngröße R4 in trocken oder nass gepflegten Fußböden im Innenbereich, zur Montage in Unterflurdosen UZD250-3 oder UZD350-3, jeweils in Verbindung mit einem Montagedeckel DUG..R4 oder in UGD250-3R4 oder UGD350-3R4. Die Montage erfolgt mittels Nivelliererwinkel (separat bestellen) im Aluminium-Rahmenprofil der Unterflurdosen. Nur für glatte Bodenbeläge geeignet.

Nivellierbare Kassette als Blindkassette, 2-zügig. Es können 2 Abdeckplatten APMT2 installiert werden. Für den Einbau von 2 Universalträgern UT3 für 4 Einzel-Installationsgeräte mit Tragering/Tragebügel oder 6 Modul 45-Geräte.

CuZn 37

Nivellierbare, entkoppelbare Kassette für Revisionsöffnung, RKRNUZD3, Messing

Typ	Nenn-größe	Bodenbe-lagdicke mm	Verp. Stück	Art.-Nr.
RKRN2UZD3R4MS25	R4	25	1	**7409134**

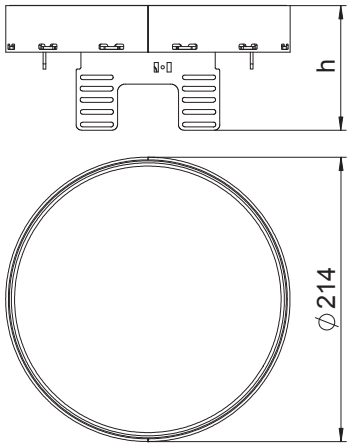

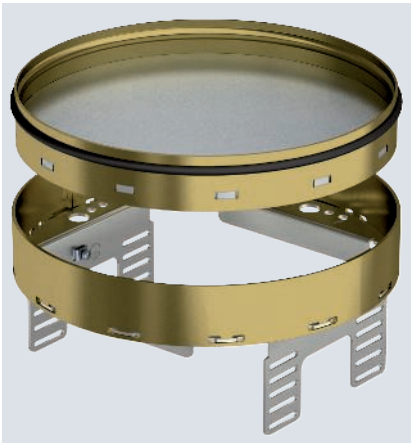

Nivellierbare und vom Fußboden entkoppelte Kassette "blind" für die Herstellung einer Revisionsöffnung der Nenngröße R4 in trocken oder nass gepflegten Fußböden im Innenbereich, zur Montage in Unterflurdosen UZD250-3 oder UZD350-3, jeweils in Verbindung mit einem Montagedeckel DUG..R4 oder in UGD250-3R4 oder UGD350-3R4. Die Montage erfolgt mittels Nivelliererwinkel (separat bestellen) im Aluminium-Rahmenprofil der Unterflurdosen. Nur für glatte Bodenbeläge geeignet.

Nivellierbare Kassette als Blindkassette, 2-zügig. Es können 2 Abdeckplatten APMT2 installiert werden. Für den Einbau von 2 Universalträgern UT3 für 4 Einzel-Installationsgeräte mit Tragering/Tragebügel oder 6 Modul 45-Geräte.

A2

Nivellierbare, entkoppelbare Kassette mit Schnurauslass, RKSRNUZD3, Edelstahl

Typ	Nenn-größe	Bodenbe-lagdicke mm	Verp. Stück	Art.-Nr.
RKSRN2UZD3R4VS25	R4	25	1	**7409290**

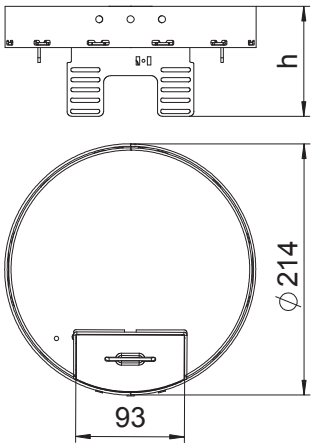

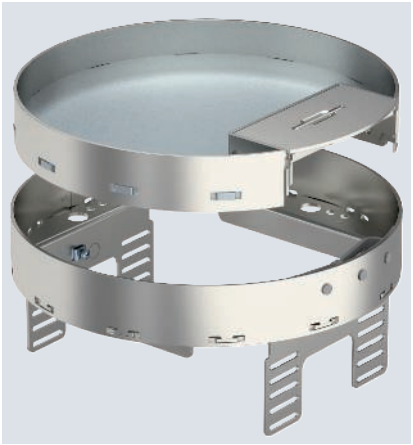

Nivellierbare und vom Fußboden entkoppelte Kassette der Nenngröße R4 mit Schnurauslass, für den Einbau von Installationsgeräten in trocken gepflegten Fußböden im Innenbereich, zur Montage in Unterflurdosen UZD250-3 oder UZD350-3, jeweils in Verbindung mit einem Montagedeckel DUG..R4 oder in UGD250-3R4 oder UGD350-3R4. Die Montage erfolgt mittels Nivelliererwinkeln (separat bestellen) im Aluminium-Rahmenprofil der Unterflurdosen.

Nivellierbare Kassette mit Schnurauslass, 2-zügig. Es können 2 Abdeckplatten APMT2 installiert werden. Für den Einbau von 2 Universalträgern UT3 für 4 Einzel-Installationsgeräte mit Tragering/Tragebügel oder 6 Modul 45-Geräte.

Gebäudeinstallation - Bodeninstallationssysteme und Unterfluranwendungen / de / 2024/04/09 11:05:44 (LLExport_03462) /

Nivellierbare, entkoppelbare Kassette mit Schnurauslass, RKSRNUZD3, Messing

CuZn 37

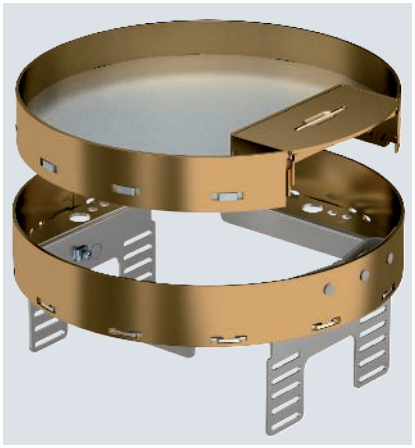

Typ	Nenngröße	Bodenbelagdicke mm	Verp. Stück	Art.-Nr.
RKSRN2UZD3R4MS25	R4	25	1	**7409284**

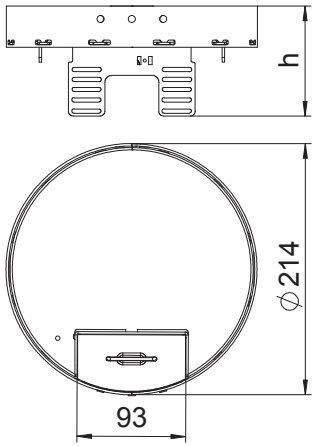

Nivellierbare und vom Fußboden entkoppelte Kassette der Nenngröße R4 mit Schnurauslass, für den Einbau von Installationsgeräten in trocken gepflegten im Innenbereich, zur Montage in Unterflurdosen UZD250-3 oder UZD350-3, jeweils in Verbindung mit einem Montagedeckel DUG..R4 oder in UGD250-3R4 oder UGD350-3R4. Die Montage erfolgt mittels Nivellierwinkeln (separat bestellen) im Aluminium-Rahmenprofil der Unterflurdosen.

Nivellierbare Kassette mit Schnurauslass, 2-zügig. Es können 2 Abdeckplatten APMT2 installiert werden. Für den Einbau von 2 Universalträgern UT3 für 4 Einzel-Installationsgeräte mit Tragering/Tragebügel oder 6 Modul 45-Geräte.

Nivellierbare, entkoppelbare Kassette für Tubus, RKFRNUZD3, Edelstahl

A2

Typ	Nenngröße	Bodenbelagdicke mm	Verp. Stück	Art.-Nr.
RKFRN2UZD3R4VS25	R4	25	1	**7409444**

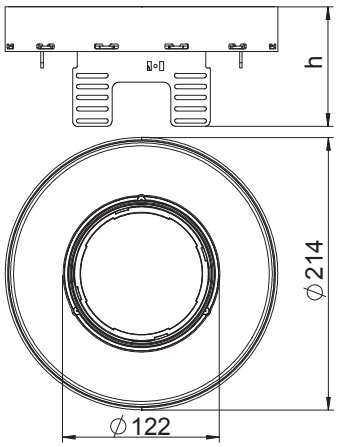

Nivellierbare und vom Fußboden entkoppelte Kassette der Nenngröße R4 für Tubus für den Einbau von Installationsgeräten in trocken oder nass gepflegten Fußböden im Innenbereich, zur Montage in Unterflurdosen UZD250-3 oder UZD350-3, jeweils in Verbindung mit einem Montagedeckel DUG..R4 oder in UGD250-3R4 oder UGD350-3R4. Die Montage erfolgt mittels Nivellierwinkeln (separat bestellen) im Aluminium-Rahmenprofil der Unterflurdosen.

Nivellierbare Kassette mit Tubus, 2-zügig. Es können 2 Abdeckplatten APMT2 installiert werden. Für den Einbau von 2 Universalträgern UT3 für 4 Einzel-Installationsgeräte mit Tragering/Tragebügel oder 6 Modul 45-Geräte.

A2

Nivellierbare, entkoppelbare Kassette für Revisionsöffnung, RKRNUZD3, Edelstahl

Typ	Nenn-größe	Bodenbe-lagdicke mm	Verp. Stück	Art.-Nr.
RKRN2UZD3R7VS25	R7	25	1	**7409150**

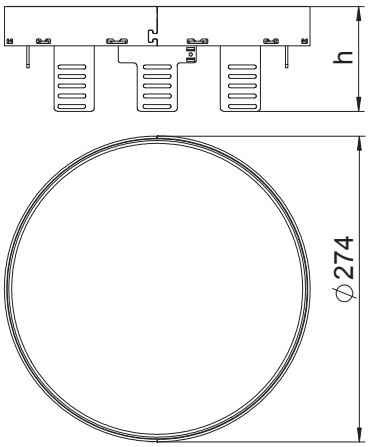

Nivellierbare und vom Fußboden entkoppelte Kassette "blind" für die Herstellung einer Revisionsöffnung der Nenngröße R7 in trocken oder nass gepflegten Fußböden im Innenbereich, zur Montage in Unterflurdosen UZD350-3 in Verbindung mit einem Montagedeckel DUG350-3R7 oder in UGD350-3R7. Die Montage erfolgt mittels Nivellierwinkel (separat bestellen) im Aluminium-Rahmenprofil der Unterflurdosen. Nur für glatte Bodenbeläge geeignet.

Nivellierbare Kassette als Blindkassette, 3-zügig. Es können 2 Abdeckplatten APMT2 und eine APMT5 installiert werden. Für den Einbau von 2 Universalträgern UT3 und einem UT4 für 7 Einzel-Installationsgeräte mit Tragering/Tragebügel oder 10 Modul 45-Geräte.

CuZn 37

Nivellierbare, entkoppelbare Kassette für Revisionsöffnung, RKRNUZD3, Messing

Typ	Nenn-größe	Bodenbe-lagdicke mm	Verp. Stück	Art.-Nr.
RKRN2UZD3R7MS25	R7	25	1	**7409144**

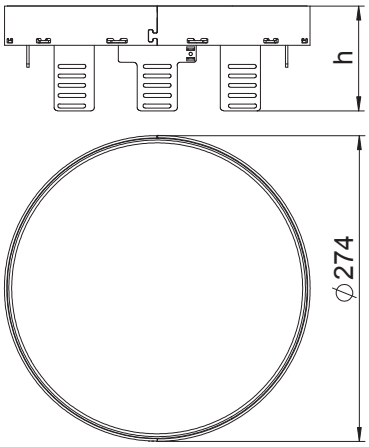

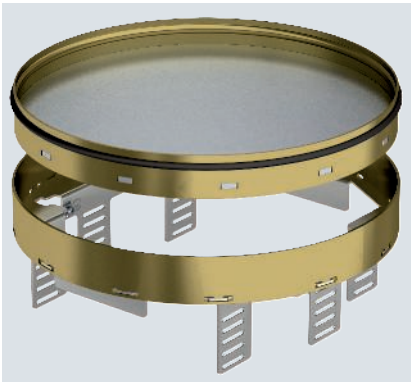

Nivellierbare und vom Fußboden entkoppelte Kassette "blind" für die Herstellung einer Revisionsöffnung der Nenngröße R7 in trocken oder nass gepflegten Fußböden im Innenbereich, zur Montage in Unterflurdosen UZD350-3 in Verbindung mit einem Montagedeckel DUG350-3R7 oder in UGD350-3R7. Die Montage erfolgt mittels Nivellierwinkel (separat bestellen) im Aluminium-Rahmenprofil der Unterflurdosen. Nur für glatte Bodenbeläge geeignet.

Nivellierbare Kassette als Blindkassette, 3-zügig. Es können 2 Abdeckplatten APMT2 und eine APMT5 installiert werden. Für den Einbau von 2 Universalträgern UT3 und einem UT4 für 7 Einzel-Installationsgeräte mit Tragering/Tragebügel oder 10 Modul 45-Geräte.

Gebäudeinstallation - Bodeninstallationssysteme und Unterfluranwendungen / de / 2024/04/09 11:05:44 11:05:44 (LLExport_03462) /

Nivellierbare, entkoppelbare Kassette mit Schnurauslass, RKSRNUZD3, Edelstahl

A2

Typ	Nenngröße	Bodenbelagdicke mm	Verp. Stück	Art.-Nr.
RKSRN2UZD3R7VS25	R7	25	1	**7409300**

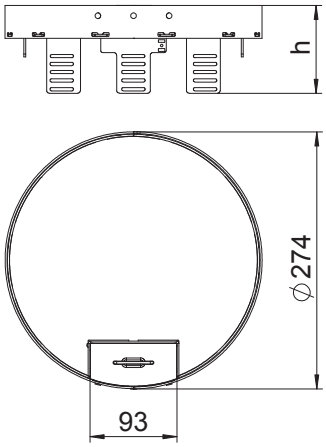

Nivellierbare und vom Fußboden entkoppelte Kassette der Nenngröße R7 mit Schnurauslass für den Einbau von Installationsgeräten in trocken gepflegten Fußböden im Innenbereich, zur Montage in Unterflurdosen UZD350-3 in Verbindung mit einem Montagedeckel DUG350-3R7 oder in UGD350-3R7. Die Montage erfolgt mittels Nivelliererwinkeln (separat bestellen) im Aluminium-Rahmenprofil der Unterflurdosen.

Nivellierbare Kassette mit Schnurauslass, 3-zügig. Es können 2 Abdeckplatten APMT2 und eine APMT5 installiert werden. Für den Einbau von 2 Universalträgern UT3 und einem UT4 für 7 Einzel-Installationsgeräte mit Tragering/Tragebügel oder 10 Modul 45-Geräte.

Nivellierbare, entkoppelbare Kassette mit Schnurauslass, RKSRNUZD3, Messing

CuZn 37

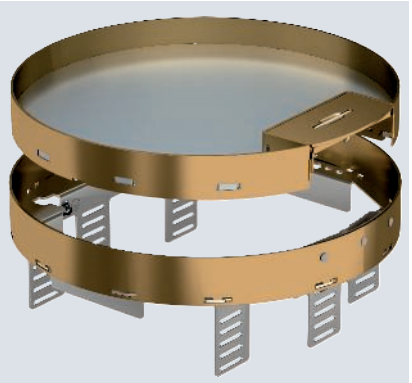

Typ	Nenngröße	Bodenbelagdicke mm	Verp. Stück	Art.-Nr.
RKSRN2UZD3R7MS25	R7	25	1	**7409294**

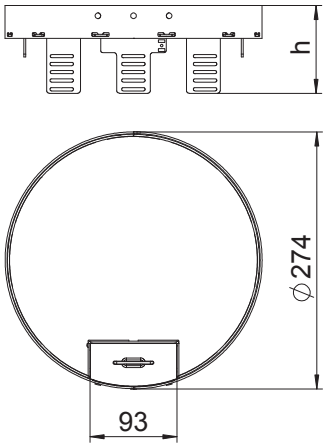

Nivellierbare und vom Fußboden entkoppelte Kassette der Nenngröße R7 mit Schnurauslass, für den Einbau von Installationsgeräten in trocken gepflegten Fußböden im Innenbereich, zur Montage in Unterflurdosen UZD350-3 in Verbindung mit einem Montagedeckel DUG350-3R7 oder in UGD350-3R7. Die Montage erfolgt mittels Nivelliererwinkeln (separat bestellen) im Aluminium-Rahmenprofil der Unterflurdosen.

Nivellierbare Kassette mit Schnurauslass, 3-zügig. Es können 2 Abdeckplatten APMT2 und eine APMT5 installiert werden. Für den Einbau von 2 Universalträgern UT3 und einem UT4 für 7 Einzel-Installationsgeräte mit Tragering/Tragebügel oder 10 Modul 45-Geräte.

A2

Nivellierbare, entkoppelbare Kassette für Tubus, RKFRNUZD3, Edelstahl

Typ	Nenn-größe	Bodenbe-lagdicke mm		Verp. Stück	Art.-Nr.
RKFRN2UZD3R7VS25	R7	25		1	**7409448**

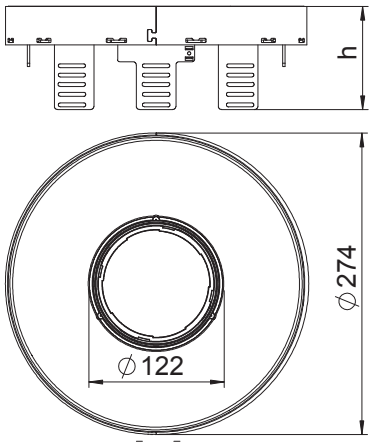

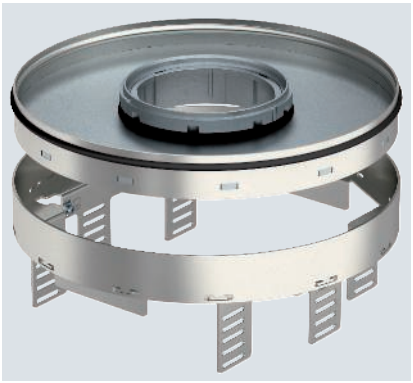

Nivellierbare und vom Fußboden entkoppelte Kassette der Nenngröße R7 für Tubus für den Einbau von Installationsgeräten in trocken oder nass gepflegten Fußböden im Innenbereich, zur Montage in Unterflurdosen UZD350-3 in Verbindung mit einem Montagedeckel DUG350-3R7 oder in UGD350-3R7. Die Montage erfolgt mittels Nivellierwinkeln (separat bestellen) im Aluminium-Rahmenprofil der Unterflurdosen.

Nivellierbare Kassette mit Schnurauslass, 3-zügig. Es können 2 Abdeckplatten APMT2 und eine APMT5 installiert werden. Für den Einbau von 2 Universalträgern UT3 und einem UT4 für 7 Einzel-Installationsgeräte mit Tragering/Tragebügel oder 10 Modul 45-Geräte.

Gebäudeinstallation - Bodeninstallationssysteme und Unterfluranwendungen / de / 2024/04/09 11:05:44 11:05:44 (LLExport_03462) /

Nivellierbare, entkoppelbare Kassette für Revisionsöffnung, RKRNUZD3, Edelstahl

A2

Typ	Nenn-größe	Bodenbe-lagdicke mm	Verp. Stück	Art.-Nr.
RKRN2UZD3R9VS25	R9	25	1	**7409160**

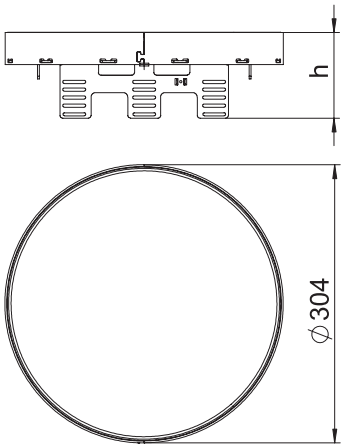

Nivellierbare und vom Fußboden entkoppelte Kassette "blind" für die Herstellung einer Revisionsöffnung der Nenngröße R9 in trocken oder nass gepflegten Fußböden im Innenbereich, zur Montage in Unterflurdosen UZD350-3 in Verbindung mit einem Montagedeckel DUG350-3R9 oder in UGD350-3R9. Die Montage erfolgt mittels Nivellierwinkel (separat bestellen) im Aluminium-Rahmenprofil der Unterflurdosen. Nur für glatte Bodenbeläge geeignet.

Nivellierbare Kassette als Blindkassette, 3-zügig. Es können 3 Abdeckplatten APMT5 installiert werden. Für den Einbau von 3 Universalträgern UT4 für 9 Einzel-Installationsgeräte mit Tragering/Tragebügel oder 12 Modul 45-Geräte.

Nivellierbare, entkoppelbare Kassette für Revisionsöffnung, RKRNUZD3, Messing

CuZn 37

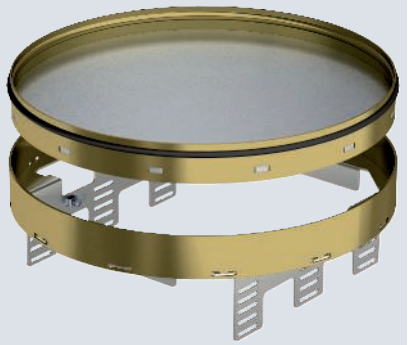

Typ	Nenn-größe	Bodenbe-lagdicke mm	Verp. Stück	Art.-Nr.
RKRN2UZD3R9MS25	R9	25	1	**7409154**

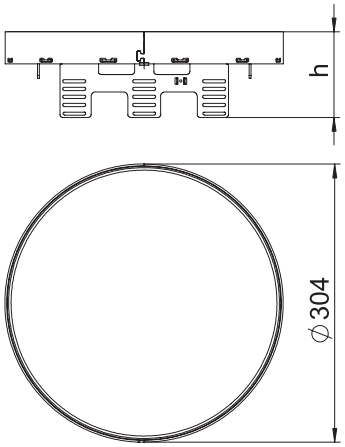

Nivellierbare und vom Fußboden entkoppelte Kassette "blind" für die Herstellung einer Revisionsöffnung der Nenngröße R9 in trocken oder nass gepflegten Fußböden im Innenbereich, zur Montage in Unterflurdosen UZD350-3 in Verbindung mit einem Montagedeckel DUG350-3R9 oder in UGD350-3R9. Die Montage erfolgt mittels Nivellierwinkel (separat bestellen) im Aluminium-Rahmenprofil der Unterflurdosen. Nur für glatte Bodenbeläge geeignet.

Nivellierbare Kassette als Blindkassette, 3-zügig. Es können 3 Abdeckplatten APMT5 installiert werden. Für den Einbau von 3 Universalträgern UT4 für 9 Einzel-Installationsgeräte mit Tragering/Tragebügel oder 12 Modul 45-Geräte.

A2

Nivellierbare, entkoppelbare Kassette mit Schnurauslass, RKSRNUZD3, Edelstahl

Typ	Nenn-größe	Bodenbe-lagdicke mm	Verp. Stück	Art.-Nr.
RKSRN2UZD3R9VS25	R9	25	1	**7409310**

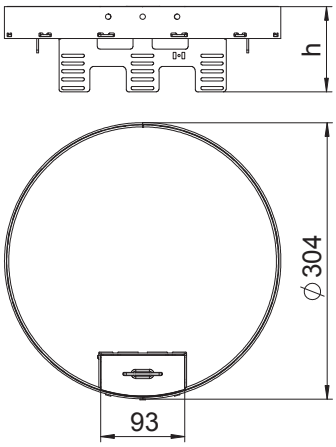

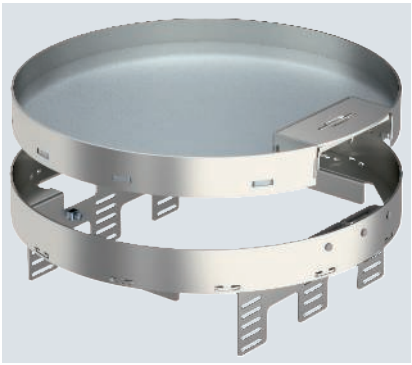

Nivellierbare und vom Fußboden entkoppelte Kassette der Nenngröße R9 mit Schnurauslass, für den Einbau von Installationsgeräten in trocken gepflegten Fußböden im Innenbereich, zur Montage in Unterflurdosen UZD350-3 in Verbindung mit einem Montagedeckel DUG350-3R9 oder in UGD350-3R9. Die Montage erfolgt mittels Nivelliererwinkeln (separat bestellen) im Aluminium-Rahmenprofil der Unterflurdosen.

Nivellierbare Kassette mit Schnurauslass, 3-zügig. Es können 3 Abdeckplatten APMT5 installiert werden. Für den Einbau von 3 Universalträgern UT4 für 9 Einzel-Installationsgeräte mit Tragering/Tragebügel oder 12 Modul 45-Geräte.

CuZn 37

Nivellierbare, entkoppelbare Kassette mit Schnurauslass, RKSRNUZD3, Messing

Typ	Nenn-größe	Bodenbe-lagdicke mm	Verp. Stück	Art.-Nr.
RKSRN2UZD3R9MS25	R9	25	1	**7409304**

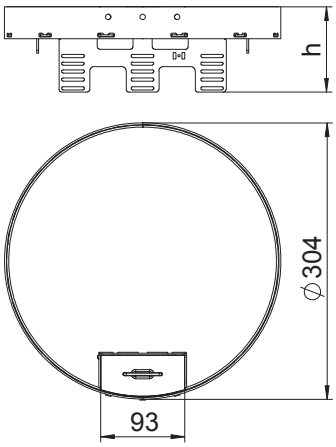

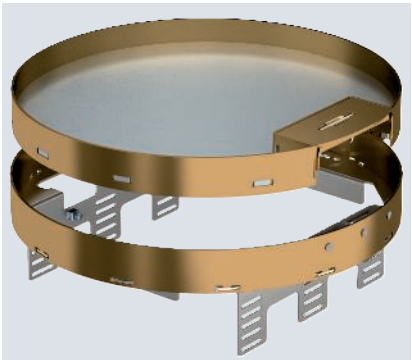

Nivellierbare und vom Fußboden entkoppelte Kassette der Nenngröße R9 mit Schnurauslass, für den Einbau von Installationsgeräten in trocken gepflegten Fußböden im Innenbereich, zur Montage in Unterflurdosen UZD350-3 in Verbindung mit einem Montagedeckel DUG350-3R9 oder in UGD350-3R9. Die Montage erfolgt mittels Nivelliererwinkeln (separat bestellen) im Aluminium-Rahmenprofil der Unterflurdosen.

Nivellierbare Kassette mit Schnurauslass, 3-zügig. Es können 3 Abdeckplatten APMT5 installiert werden. Für den Einbau von 3 Universalträgern UT4 für 9 Einzel-Installationsgeräte mit Tragering/Tragebügel oder 12 Modul 45-Geräte.

Gebäudeinstallation - Bodeninstallationssysteme und Unterfluranwendungen / de / 2024/04/09 11:05:44 11:05:44 (LLExport_03462) /

Nivellierbare, entkoppelbare Kassette für Tubus, RKFRNUZD3, Edelstahl

A2

Typ	Nenn-größe	Bodenbe-lagdicke mm		Verp. Stück	Art.-Nr.
RKFRN2UZD3R9VS25	R9	25		1	**7409452**

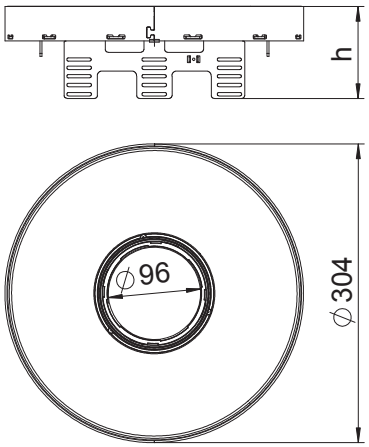

Nivellierbare und vom Fußboden entkoppelte Kassette der Nenngröße R9 für Tubus für den Einbau von Installationsgeräten in trocken oder nass gepflegten Fußböden im Innenbereich, zur Montage in Unterflurdosen UZD350-3 in Verbindung mit einem Montagedeckel DUG350-3R9 oder in UGD350-3R9. Die Montage erfolgt mittels Nivellierwinkeln (separat bestellen) im Aluminium-Rahmenprofil der Unterflurdosen.

Nivellierbare Kassette mit Tubus, 3-zügig. Es können 3 Abdeckplatten APMT5 installiert werden. Für den Einbau von 3 Universalträgern UT4 für 9 Einzel-Installationsgeräte mit Tragering/Tragebügel oder 12 Modul 45-Geräte.

Tubus mit Bodenbelagaussparung, mit Griffbügel, für Rahmenkassette und nivellierbare Kassette

Zn N

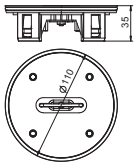

Typ	Verp. Stück	Art.-Nr.
TUK2 G4	1	7428142

Höhenvariabler Leitungsauslass zum Einbau in Rahmenkassetten RKF sowie in nivellierbaren runden und quadratischen Kassetten RKFR und RKFN. Im genutzten Zustand fußbodenüberragend, im nicht genutzten Zustand fußbodenbündig. Einsatz in nass gepflegten Fußböden. Mit 4-mm-Bodenbelagaussparung zur bauseitigen Auskleidung mit schnittfestem Bodenbelag, mit Griffbügel.

Tubus mit Deckblech, mit Griffbügel, für Rahmenkassette und nivellierbare Kassette

Zn N

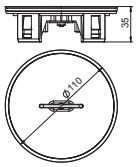

Typ	Verp. Stück	Art.-Nr.
TUK2 GV	1	7428140

Höhenvariabler Leitungsauslass zum Einbau in Rahmenkassetten RKF sowie in nivellierbaren runden und quadratischen Kassetten RKFR und RKFN. Im genutzten Zustand fußbodenüberragend, im nicht genutzten Zustand fußbodenbündig. Einsatz in nass gepflegten Fußböden. Tubusabdeckung und Griffbügel aus V2A.

Tubus mit Deckblech, ohne Griffbügel, für Rahmenkassette und nivellierbare Kassette

Zn N

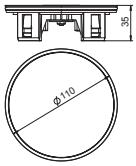

Typ	Verp. Stück	Art.-Nr.
TUK2 V	1	7428141

Höhenvariabler Leitungsauslass zum Einbau in Rahmenkassetten RKF sowie in nivellierbaren runden und quadratischen Kassetten RKFR und RKFN. Im genutzten Zustand fußbodenüberragend, im nicht genutzten Zustand fußbodenbündig. Einsatz in nass gepflegten Fußböden. Tubusabdeckung aus V2A.

Dichtungen

Flachdichtung für quadratische nivellierbare Kassette (Ersatzteil)

EPDM

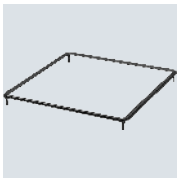

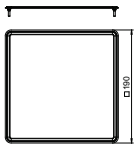

Typ	Maß L mm	Verp. Stück	Art.-Nr.
FD 4 QNK2	190	1	**7407107**
FD 9 QNK2	233	1	**7407109**

Flachdichtung für nivellierbare quadratische Kassetten RKN2 und RKFN2 der Nenngrößen 4 und 9.

Runddichtung für runde nivellierbare Kassette (Ersatzteil)

EPDM

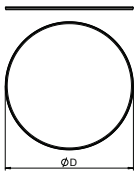

Typ	Maß D mm	Verp. Stück	Art.-Nr.
RD R4 NK2	214	1	**7407073**
RD R7 NK2	274	1	**7407074**
RD R9 NK2	304	1	**7407075**

Runddichtung für nivellierbare runde Kassetten RKR2 und RKFR2 der Nenngrößen R4, R7 und R9.

Runddichtung für Tubus

EPDM

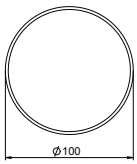

Typ	Verp. Stück	Art.-Nr.
RD2 TUK2	1	**7407098**

Runddichtung für Tubus TUK2 - Ersatzteil.

Pflegemittel

Pflegemittel für Kassettendichtung und Tubusdichtung

PTFE

Typ	Verp. Stück	Art.-Nr.
PF-G	1	**7407110**

Pflegemittel für Runddichtungen RD2, Flachdichtungen FD2.QNK und Tubusdichtung RD2TUK2.

Heber

Saugheber, 80 N

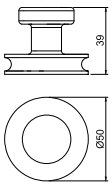

Typ	Verp. Stück	Art.-Nr.
SGH 50	1	**7368593**

Saugheber zum Herausheben von Kassetten (Blind- oder Tubusvarianten) mit eingelegten Hartböden mit glatter Oberfläche. Tragkraft 80 N.

A2

Gewindehülse für nivellierbare Kassette

Typ	Maß L mm	Bodenbelagdicke mm	Verp. Stück	Art.-Nr.
GH N 20	20	20	1	**7406865**
GH N 25	25	25	1	**7406866**

Gewindehülsen für den nachträglichen Einbau in Kassetten.

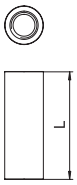

A2

Gewindehülse für Schwerlast-Rahmenkassette

Typ	Maß L mm	Bodenbelagdicke mm	Verp. Stück	Art.-Nr.
GH RK SL20	14	14	1	**7406859**
GH RK SL25	19	19	1	**7406860**
GH RK SL30	24	24	1	**7406861**
GH RK SL40	34	34	1	**7406862**

Gewindehülsen für den nachträglichen Einbau in Schwerlast-Rahmenkassetten.

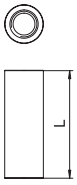

A2

Gewindehülse für nivellierbare runde Schwerlast-Kassette

Typ	Maß L mm	Bodenbelagdicke mm	Verp. Stück	Art.-Nr.
GH NR SL20	21	20	1	**7406870**
GH NR SL25	25	25	1	**7406871**

Gewindehülsen für den nachträglichen Einbau in runde Schwerlast-Kassetten.

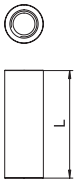

Aufsteller

St FS

Aufsteller für nivellierbare Kassette

Typ	Nenngröße	Verp. Stück	Art.-Nr.
AS 4	4	1	**7406948**
AS 9	9	1	**7406952**

Aufsteller zum Aufhalten der quadratischen nivellierbaren Kassette mit Schnurauslass.

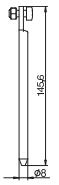

Schnurauslässe

A2 GUF

CE

Schnurauslass für Kassette

Typ	Verp. Stück	Art.-Nr.
SA RKSN-2 V	1	**7409355**

Schnurauslass zum Einbau in nivellierbare Kassetten. Einsatz nur in trocken gepflegten Fußböden.

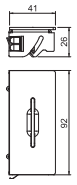

Gebäudeinstallation - Bodeninstallationssysteme und Unterfluranwendungen / de / 2024/04/09 11:05:44 11:05:44 (LLExport_03462) /

Montagedeckel für nivellierbare Kassette der Nenngröße 4 in Systemböden

St F

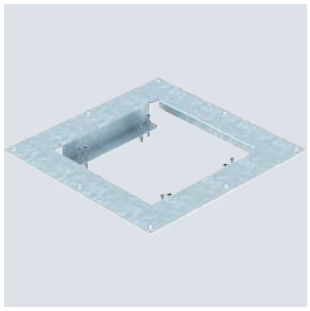

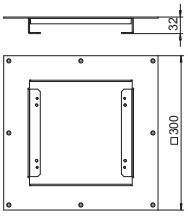

Typ	Breite mm	Länge mm	Ausschnittsmaß mm		Verp. Stück	Art.-Nr.
DUG RK UAN 4	300	300	204x204		1	**7428544**

Montagedeckel für den Einbau von nivellierbaren Kassetten der Nenngröße 4 in Systemböden.

Montagedeckel für nivellierbare Kassette der Nenngröße 9 in Systemböden

St F

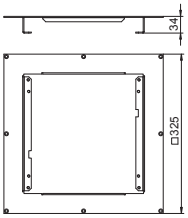

Typ	Breite mm	Länge mm	Ausschnittsmaß mm		Verp. Stück	Art.-Nr.
DUG RK UAN 9	325	325	248x248		1	**7428547**

Montagedeckel für den Einbau von nivellierbaren Kassetten der Nenngröße 9 in Systemböden.

Nivellierwinkel zum Einbau in UZD/UGD250-3 für eine quadratische Kassette

St FS

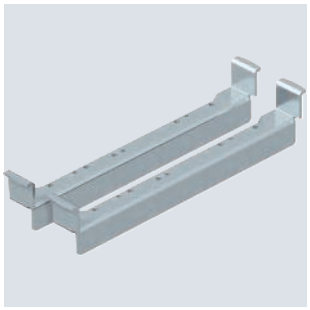

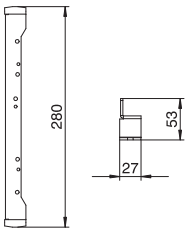

Typ	Werkstoff		Verp. Stück	Art.-Nr.
NW 250-3 QK	St		1	**7410540**

Nivellierwinkel zur Montage der quadratischen nivellierbaren Kassetten in der Unterflur-Anschlussdose Typ UZD/UGD 250-3.
Mit allen zur Montage und Nivellierung notwendigen Bauteilen.

St FS

Nivellierwinkel zum Einbau in UGD350-3 für eine quadratische Kassette

Typ	Werkstoff	Verp. Stück	Art.-Nr.
NW 350-3 QK	St	1	7410544

Nivellierwinkel zur Montage der quadratischen nivellierbaren Kassetten in der Unterflur-Anschlussdose Typ UZD350-3 oder UGD350-3.
Mit allen zur Montage und Nivellierung notwendigen Bauteilen.

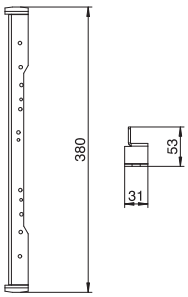

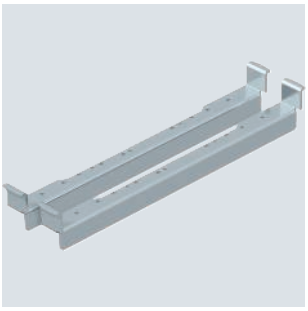

St FS

Nivellierwinkel zum Einbau in UGD250-3 für eine runde Kassette

Typ	Werkstoff	Verp. Stück	Art.-Nr.
NW 250-3 RK	St	1	7410552

Nivellierwinkel zur Montage der runden nivellierbaren Kassetten in der Unterflur-Anschlussdose Typ UGD250-3.
Mit allen zur Montage und Nivellierung notwendigen Bauteilen.

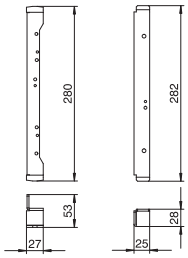

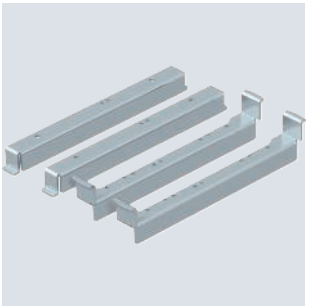

St FS

Nivellierwinkel zum Einbau in UGD350-3 für eine runde Kassette

Typ	Werkstoff	Verp. Stück	Art.-Nr.
NW 350-3 RK	St	1	7410556

Nivellierwinkel zur Montage der runden nivellierbaren Kassetten in der Unterflur-Anschlussdose Typ UGD350-3.
Mit allen zur Montage und Nivellierung notwendigen Bauteilen.

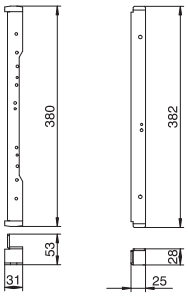

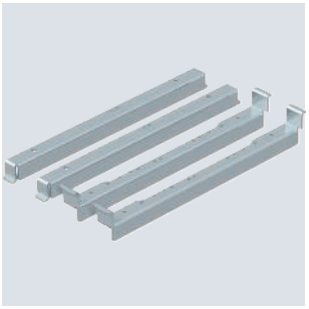

TPE

Schallschutzslipper

Typ	Länge mm	Breite mm	Höhe mm	Verp. Stück	Art.-Nr.
SRS 4	63	37	8	4	7405798

Schallschutz-Slipper zur Minimierung der Übertragung des Trittschalls um bis zu 4 dB. Wird auf den Nivellierfuß der Kassetten geschoben. Durch den Schallschutz-Slipper kommt es zu einer Erhöhung der Mindesteinbautiefe um ca. 3 mm.

Kann mit dem Schallschutz-Dübel (Art.-Nr. 7405799 SRD 3) zur zusätzlichen Minderung der Trittschallübertragung ergänzt werden.

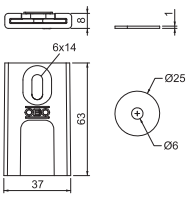

Gebäudeinstallation - Bodeninstallationssysteme und Unterfluranwendungen / de / 2024/04/09 11:05:44 11:05:44 (LLExport_03462) /

Schallschutz-Dübel

TPE

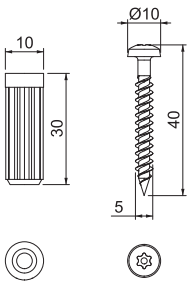

Typ	Länge mm	Breite mm		Verp. Stück	Art.-Nr.
SRD 3	30	10		4	**7405799**

Schallschutz-Dübel zur Minimierung der Übertragung des Trittschals bei der Montage mit den Schallschutz-Slippern (Art.-Nr. 7405798 SRS 4) zusätzlich um bis zu 3 dB.
Die Verwendung des Schallschutz-Dübels erfolgt an Stelle von Standard- oder Schlagdübeln.

Schwerlast

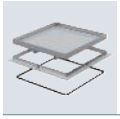

Schwerlastkassetten 118

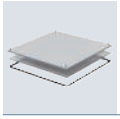

Zubehör 130

Gebäudeinstallation - Bodeninstallationssysteme und Unterfluranwendungen / de / 2024/04/09 11:05:44 11:05:44 (LLExport_03462) /

Systembeschreibung

Schwerlastsysteme versorgen Bereiche mit hohen Lastanforderungen zuverlässig über den Boden mit Strom-, Daten und Multimediatechnik. Autohäuser, Museen, Flughäfen, Bahnhöfe oder Hotels sind typische Anwendungsbereiche. Die Konstruktion und die Materialstärke sind speziell auf die hohen Belastungsansprüche abgestimmt. OBO garantiert mit dem Schwerlastsystem eine besonders belastbare, sichere und langlebige Installationslösung. Die DIN EN 50085-2-2 legt die Lastanforderungen für Elektroinstallationssysteme fest. Nach dieser Norm dürfen sich Kassetten unter Lasteinwirkung (bis max. 15 kN) um maximal 6 mm durchbiegen. Bei harten Bodenbelägen wie Steingut oder Fliesen führt eine Durchbiegung von 6 mm allerdings zu Bruchschäden. Deswegen hat OBO die internen Qualitätsansprüche erhöht und geht mit dem OBO-Prüfstandard noch einen Schritt weiter: Sowohl die maximale Durchbiegung für Schwerlastsysteme wurde von 6 auf 2 mm reduziert, als auch die Lasteinwirkung von 15 kN auf 20 kN erhöht. Die Prüfungen nach dem OBO-Prüfstandard finden im firmeneigenen BET-Testcenter statt.

Installationsprinzip

1	Schwerlaststütze
2	Schwerlast-Montagedeckel
3	Schwerlastkassette für Tubus
4	Tubus
5	Schwerlastkassette, blind
6	Gewindehülse

Gebäudeinstallation - Bodeninstallationssysteme und Unterfluranwendungen / de / 2024/04/09 11:05:44 11:05:44 (LLExport_03462) /

Montagehilfe
Schwerlast- Rahmenkassetten

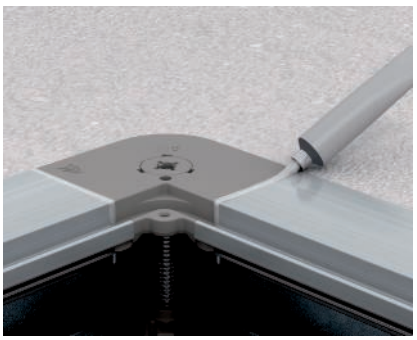

Abdichten der Unterflurdose mit Silikon
Rahmen der Unterflurdose im Eckbereich mit Silikon abdichten (Silikon ist im Lieferumfang der Kassette enthalten).

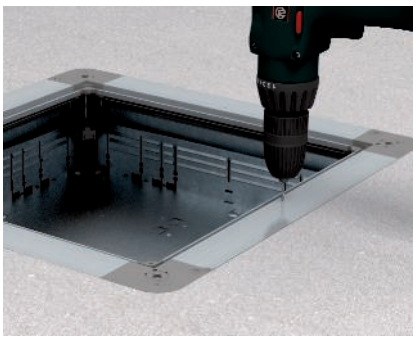

Kassettenrahmen auf Unterflurdose befestigen
An den markierten Stellen die Befestigungslöcher (Ø 3 mm) für den Kassettenrahmen bohren.

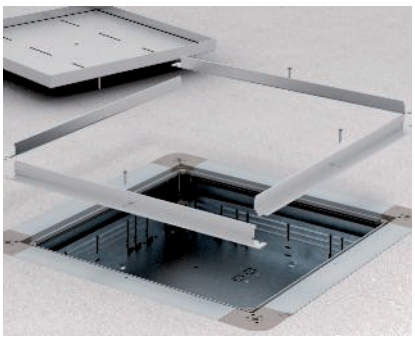

Kassettenrahmen auf Unterflurdose montieren
Den Kassettenrahmen zusammenfügen und auf dem Dosenkörper montieren (Befestigungsschrauben im Lieferumfang enthalten).

Montage Deckelschwerlaststütze
Die vier Deckelschwerlaststützen in den Ecken der Unterflurdose einsetzen und auf die erforderliche Höhe einstellen. Stützschraube mit Kontermutter sichern.

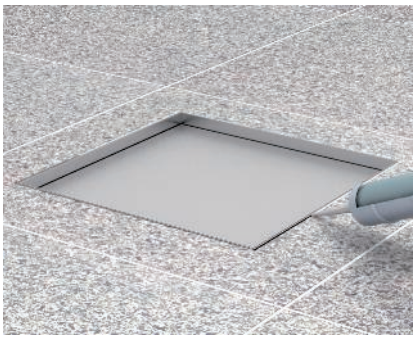

Verlegen des Bodenbelags an den Kassettenrahmen
Den Bodenbelag an den Kassettenrahmen anarbeiten. Den verbleibenden Spalt zwischen Bodenbelag und Kassettenrahmen mit geeigneten Materialien abdichten.

Einlegen der Dichtung
Vor dem Einkleben der Dichtung den Montagebereich säubern.

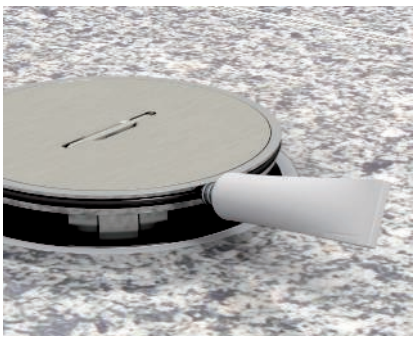

Reinigung der Dichtungen
Zum Abschluss der Montagearbeiten den Kassetteninnenraum und die Dichtungen von Kassette und Tubus säubern. Dichtungen mit Vaseline pflegen (im Lieferumfang enthalten).

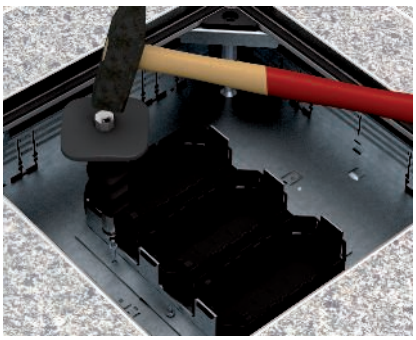

Gerätemontage unterhalb der Kassette
Das Montageset in die Unterflurdose einlegen und auf dem Boden befestigen.

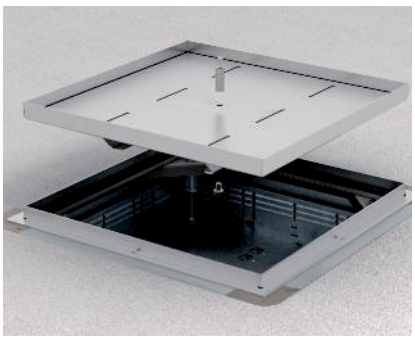

Montage einer Gewindehülse
Dieser Arbeitsgang erfolgt vor der Verlegung des Bodenbelags in der Kassette. Befestigungsloch für Gewindehülse bohren (Ø 8 mm). Gewindehülse einsetzen und befestigen.

Montagehilfe
Nivellierbare eckige Schwerlastkassette

Vorbereitung Unterflur-System
Die vier Deckelschwerlaststützen in den Ecken der Unterflurdose einsetzen und auf die erforderliche Höhe einstellen. Stützschraube mit Kontermutter sichern.

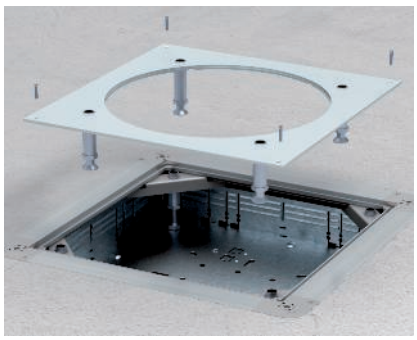

Vorbereitung Unterflur-System
Den Schwerlast-Montagedeckel auf die Unterflurdose montieren. Die Stützfüße auf Höhe einstellen und mit Kontermutter sichern.

Montage Kassettenrahmen
Nivelliereinheiten der Kassette auf der Rohdecke befestigen.

Einstellen der Kassettenhöhe
Den Kassettenrahmen auf Oberkante Bodenbelag einstellen. Die Höheneinstellung der Nivellierschrauben mit Kontermutter sichern.

Verlegen des Bodenbelags an den Kassettenrahmen
Den Bodenbelag an den Kassettenrahmen anarbeiten. Den verbleibenden Spalt zwischen Bodenbelag und Kassettenrahmen mit geeigneten Materialien abdichten.

Gebäudeinstallation - Bodeninstallationssysteme und Unterfluranwendungen / de / 2024/04/09 11:05:44 11:05:44 (LLExport_03462) /

Rahmenkassette Schwerlast, blind, RKSL, Nenngröße 250-3

A2

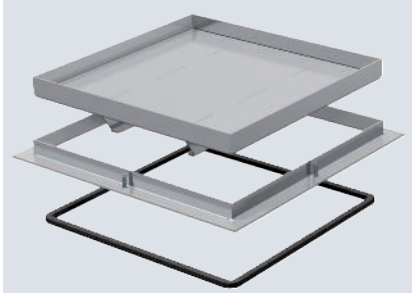

Rahmenkassette Schwerlast "blind" für die Herstellung einer Revisionsöffnung in der UZD250-3 in trocken oder nass gepflegten Fußböden. Belastungsklasse 2 bis 20 kN. Nur für glatte Bodenbeläge im Innenbereich geeignet.

Typ	Maß A mm	Maß B mm	Maß C mm	Maß h mm	Bodenbelagdicke mm	Verp. Stück	Art.-Nr.
RK SL2 V2 20	324	288	282	20	14	1	**7405932**
RK SL2 V2 25	324	288	282	25	19	1	**7405936**
RK SL2 V2 30	324	288	282	30	24	1	**7405940**
RK SL2 V2 40	324	288	282	40	34	1	**7405948**

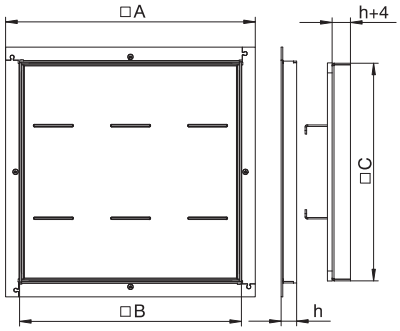

Rahmenkassette Schwerlast, blind, RKSL, Nenngröße 350-3

A2

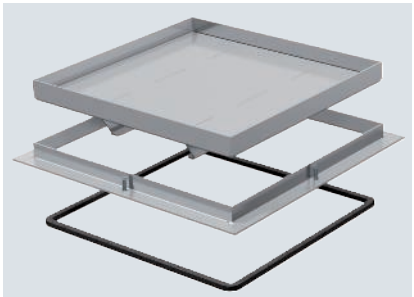

Rahmenkassette Schwerlast "blind" für die Herstellung einer Revisionsöffnung in der UZD350-3 in trocken oder nass gepflegten Fußböden. Belastungsklasse 2 bis 20 kN. Nur für glatte Bodenbeläge im Innenbereich geeignet.

Typ	Maß A mm	Maß B mm	Maß C mm	Maß h mm	Bodenbelagdicke mm	Verp. Stück	Art.-Nr.
RK SL2 V3 20	424	388	382	20	14	1	**7405952**
RK SL2 V3 25	424	388	382	25	19	1	**7405956**
RK SL2 V3 30	424	388	382	30	24	1	**7405960**
RK SL2 V3 40	424	388	382	40	34	1	**7405968**

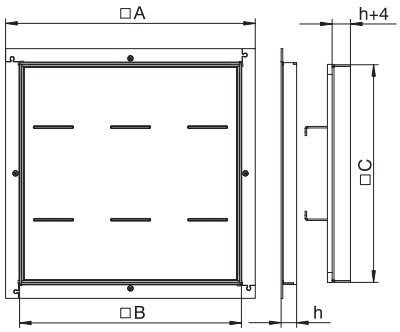

A2

Rahmenkassette Schwerlast für Tubus, RKFSL, Nenngröße 250-3

Typ	Maß A mm	Maß B mm	Maß C mm	Maß h mm	Bodenbelagdicke mm		Verp. Stück	Art.-Nr.
RKF2 SL2 V2 20	324	288	282	20	14		1	**7409522**
RKF2 SL2 V2 25	324	288	282	25	19		1	**7409524**
RKF2 SL2 V2 30	324	288	282	30	24		1	**7409526**
RKF2 SL2 V2 40	324	288	282	40	34		1	**7409530**

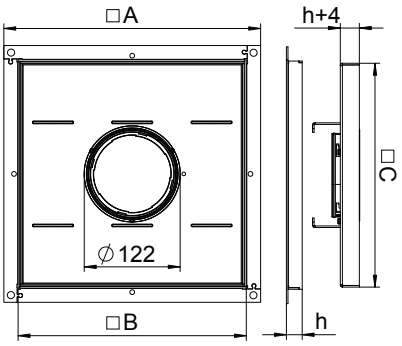

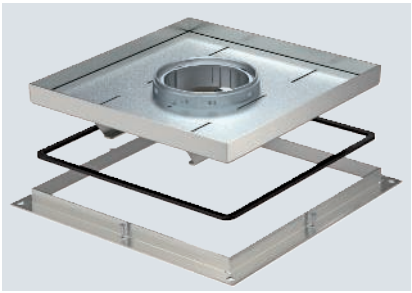

Rahmenkassette Schwerlast für Tubus für den Einbau von Installationsgeräten in der UZD250-3 in trocken oder nass gepflegten Fußböden im Innenbereich. Belastungsklasse 2 bis 20 kN.

A2

Rahmenkassette Schwerlast für Tubus, RKFSL, Nenngröße 350-3

Typ	Maß A mm	Maß B mm	Maß C mm	Maß h mm	Bodenbelagdicke mm		Verp. Stück	Art.-Nr.
RKF2 SL2 V3 20	424	388	382	20	14		1	**7409542**
RKF2 SL2 V3 25	424	388	382	25	19		1	**7409544**
RKF2 SL2 V3 30	424	388	382	30	24		1	**7409546**
RKF2 SL2 V3 40	424	388	382	40	34		1	**7409550**

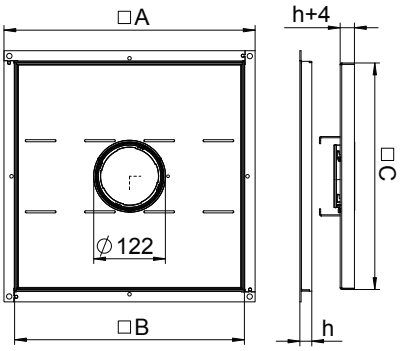

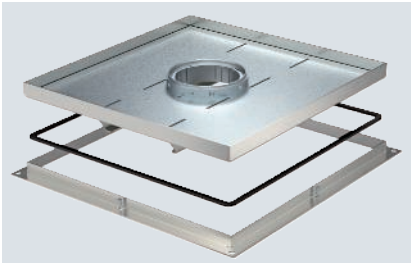

Rahmenkassette Schwerlast für Tubus für den Einbau von Installationsgeräten in der UZD350-3 in trocken oder nass gepflegten Fußböden im Innenbereich. Belastungsklasse 2 bis 20 kN.

Gebäudeinstallation - Bodeninstallationssysteme und Unterfluranwendungen / de / 2024/04/09 11:05:44 11:05:44 (LLExport_03462) /

Nivellierbare Schwerlastkassette, blind, RKNSL, Nenngröße 4, Edelstahl

A2

Nivellierbare quadratische Kassette Schwerlast "blind" in Nenngröße 4 für die Herstellung einer Revisionsöffnung. Einbau in Kanalsystemen, Doppel- und Hohlböden in trocken oder nass gepflegten Fußböden im Innenbereich. Belastungsklasse 1 bis 10 kN. Nur für glatte Bodenbeläge geeignet.

Für den Einbau von 2 Universalträgern UT3 für 4 Einzel-Installationsgeräte mit Tragering/Tragebügel oder 6 Modul 45®-Geräte. Es können 2 Abdeckplatten APMT2 installiert werden.

Typ	Maß h mm	Bodenbelagdicke mm	Fußbodenhöhe mm	Werkstoff	Verp. Stück	Art.-Nr.
RKN3 4 V SL1 15	105	15	105-150	A2	1	**7408920**
RKN3 4 V SL1 20	110	20	110-155	A2	1	**7408922**

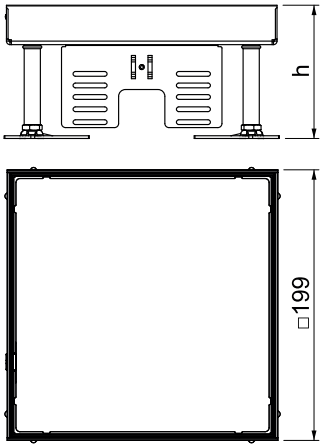

Nivellierbare Schwerlastkassette für Tubus, RKFNSL, Nenngröße 4, Edelstahl

A2

Nivellierbare quadratische Kassette Schwerlast für Tubus der Nenngröße 4 für den Einbau von Installationsgeräten in Kanalsystemen, Doppel- und Hohlböden in trocken oder nass gepflegten Fußböden im Innenbereich. Belastungsklasse 1 bis 10 kN.

Für den Einbau von 2 Universalträgern UT3 für 4 Einzel-Installationsgeräte mit Tragering/Tragebügel oder 6 Modul 45®-Geräte. Es können 2 Abdeckplatten APMT2 installiert werden.

Typ	Maß h mm	Bodenbelagdicke mm	Fußbodenhöhe mm	Werkstoff	Verp. Stück	Art.-Nr.
RKFN3 4 V SL1 15	105	15	105-150	A2	1	**7408926**
RKFN3 4 V SL1 20	110	20	110-155	A2	1	**7408928**

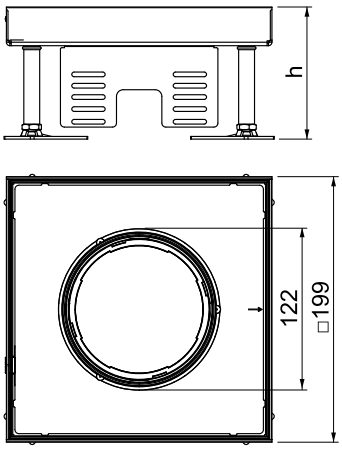

A2

Nivellierbare Schwerlastkassette, blind, RKNSL, Nenngröße 9, Edelstahl

Typ	Maß h mm	Bodenbelagdicke mm	Fußbodenhöhe mm	Werkstoff	Verp. Stück	Art.-Nr.
RKN3 9 V SL1 16	105	16	105-150	A2	1	**7408932**
RKN3 9 V SL1 21	110	21	110-155	A2	1	**7408934**

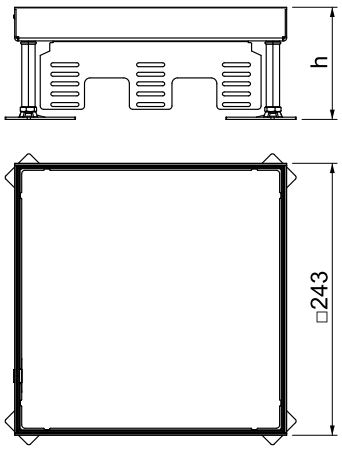

Nivellierbare quadratische Kassette Schwerlast "blind" in Nenngröße 9 für die Herstellung einer Revisionsöffnung. Einbau in Kanalsystemen, Doppel- und Hohlböden in trocken oder nass gepflegten Fußböden im Innenbereich. Belastungsklasse 1 bis 10 kN. Nur für glatte Bodenbeläge geeignet.

Für den Einbau von 3 Universalträgern UT4 für 9 Einzel-Installationsgeräte mit Tragering/Tragebügel oder 12 Modul 45®-Geräte. Es können 3 Abdeckplatten APMT5 installiert werden.

A2

Nivellierbare Schwerlastkassette für Tubus, RKFNSL, Nenngröße 9, Edelstahl

Typ	Maß h mm	Bodenbelagdicke mm	Fußbodenhöhe mm	Werkstoff	Verp. Stück	Art.-Nr.
RKFN3 9 V SL1 16	105	16	105-150	A2	1	**7408938**
RKFN3 9 V SL1 21	110	21	110-155	A2	1	**7408940**

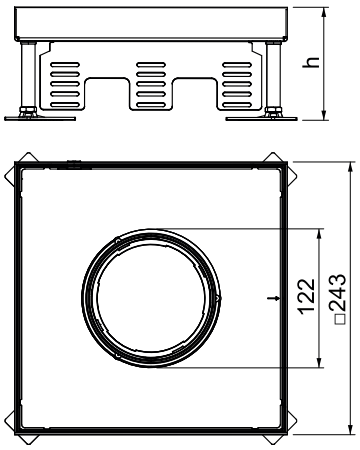

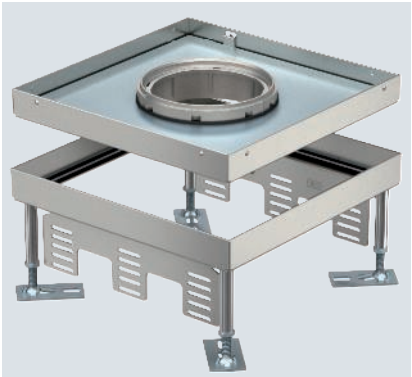

Nivellierbare quadratische Kassette Schwerlast für Tubus der Nenngröße 9 für den Einbau von Installationsgeräten in Kanalsystemen, Doppel- und Hohlböden in trocken oder nass gepflegten Fußböden im Innenbereich. Belastungsklasse 1 bis 10 kN.

Für den Einbau von 3 Universalträgern UT4 für 9 Einzel-Installationsgeräte mit Tragering/Tragebügel oder 12 Modul 45®-Geräte. Es können 3 Abdeckplatten APMT5 installiert werden.

Gebäudeinstallation - Bodeninstallationssysteme und Unterfluranwendungen / de / 2024/04/09 11:05:44 11:05:44 (LLExport_03462) /

Nivellierbare Schwerlastkassette, blind, RKRSL, Nenngröße R4, Edelstahl

A2

Typ	Maß h mm	Bodenbelagdicke mm	Fußbodenhöhe mm	Werkstoff	Verp. Stück	Art.-Nr.
RKR2 4SL2 V2 20	105	20	105-155	A2	1	**7409072**
RKR2 4SL2 V2 25	109	25	109-159	A2	1	**7409074**

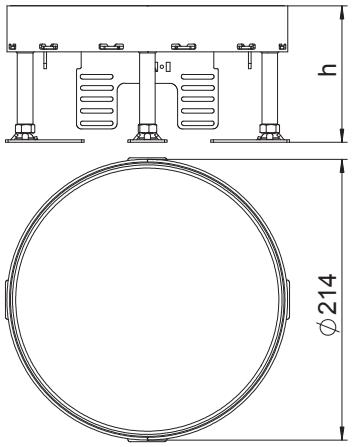

Runde Kassette Schwerlast "blind" in Nenngröße R4 für die Herstellung einer Revisionsöffnung in Kanalsystemen, Doppel- und Hohlböden, in trocken oder nass gepflegten Fußböden im Innenbereich. Belastungsklasse 2 bis 20 kN. Nur für glatte Bodenbeläge geeignet.

Nivellierbare Schwerlastkassette als Blindkassette mit einer Belastungsklasse von 2-20 kN, 2-zügig. Es können 2 Abdeckplatten APMT2 installiert werden. Für den Einbau von 2 Universalträgern UT3 für 4 Einzel-Installationsgeräte mit Tragering/Tragebügel oder 6 Modul 45-Geräte im Innenbereich.

Nivellierbare Schwerlastkassette für Tubus, RKFRSL, Nenngröße R4, Edelstahl

A2

Typ	Maß h mm	Bodenbelagdicke mm	Fußbodenhöhe mm	Werkstoff	Verp. Stück	Art.-Nr.
RKFR2 4 SL2V2 20	110	20	110-155	A2	1	**7409462**
RKFR2 4 SL2V2 25	114	25	114-159	A2	1	**7409464**

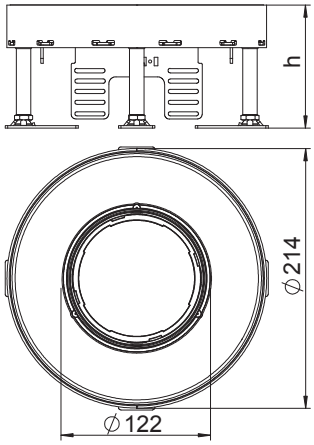

Runde Kassette Schwerlast für Tubus in Nenngröße R4 für den Einbau von Installationsgeräten in Kanalsystemen, Doppel- und Hohlböden, in trocken oder nass gepflegten Fußböden im Innenbereich. Belastungsklasse 2 bis 20 kN.

Nivellierbare Schwerlastkassette mit Tubus mit einer Belastungsklasse von 2-20 kN, 2-zügig. Es können 2 Abdeckplatten APMT2 installiert werden. Für den Einbau von 2 Universalträgern UT3 für 4 Einzel-Installationsgeräte mit Tragering/Tragebügel oder 6 Modul 45-Geräte.

A2

Nivellierbare Schwerlastkassette, blind, RKRSL, Nenngröße R7, Edelstahl

Typ	Maß h mm	Bodenbelagdicke mm	Fußbodenhöhe mm	Werkstoff	Verp. Stück	Art.-Nr.
RKR2 7SL2 V2 25	109	25	109-159	A2	1	**7409094**

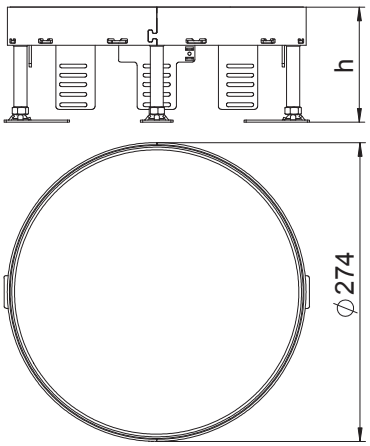

Runde Kassette Schwerlast "blind" in Nenngröße R7 für die Herstellung einer Revisionsöffnung in Kanalsystemen, Doppel- und Hohlböden, in trocken oder nass gepflegten Fußböden im Innenbereich. Belastungsklasse 2 bis 20 kN. Nur für glatte Bodenbeläge geeignet.

Nivellierbare Schwerlastkassette als Blindkassette mit einer Belastungsklasse von 2-20 kN, 3-zügig im Innenbereich. Es können 2 Abdeckplatten APMT2 und eine APMT5 installiert werden. Für den Einbau von 2 Universalträgern UT3 und einen UT4 für 7 Einzel-Installationsgeräte mit Tragering/Tragebügel oder 10 Modul 45-Geräte.

A2

Nivellierbare Schwerlastkassette für Tubus, RKFRSL, Nenngröße R7, Edelstahl

Typ	Maß h mm	Bodenbelagdicke mm	Fußbodenhöhe mm	Werkstoff	Verp. Stück	Art.-Nr.
RKFR2 7 SL2V2 25	114	25	114-159	A2	1	**7409468**

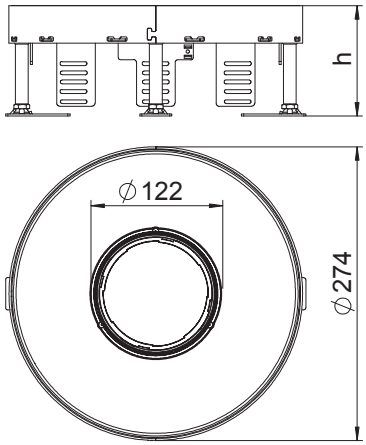

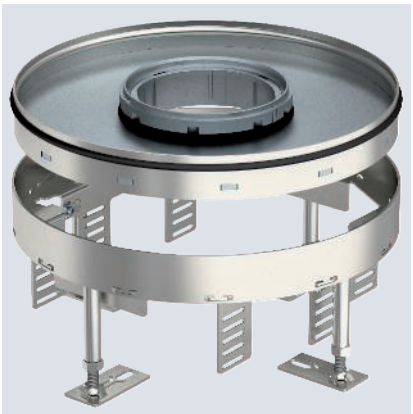

Runde Kassette Schwerlast für Tubus in Nenngröße R7 für den Einbau von Installationsgeräten in Kanalsystemen, Doppel- und Hohlböden, in trocken oder nass gepflegten Fußböden im Innenbereich. Belastungsklasse 2 bis 20 kN.

Nivellierbare Schwerlastkassette mit Tubus mit einer Belastungsklasse von 2-20 kN, 2-zügig. Es können 2 Abdeckplatten APMT2 und einer APMT5 installiert werden. Für den Einbau von 2 Universalträgern UT3 und einem UT4 für 7 Einzel-Installationsgeräte mit Tragering/Tragebügel oder 10 Modul 45-Geräte.

Gebäudeinstallation - Bodeninstallationssysteme und Unterfluranwendungen / de / 2024/04/09 11:05:44 11:05:44 (LLExport_03462) /

Nivellierbare Schwerlastkassette, blind, RKRSL, Nenngröße R9, Edelstahl

A2

Typ	Maß h mm	Bodenbelagdicke mm	Fußbodenhöhe mm	Werkstoff	Verp. Stück	Art.-Nr.
RKR2 9SL2 V2 20	105	20	105-155	A2	1	**7409112**
RKR2 9SL2 V2 25	109	25	109-159	A2	1	**7409114**

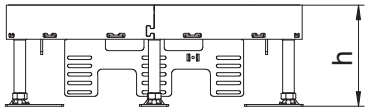

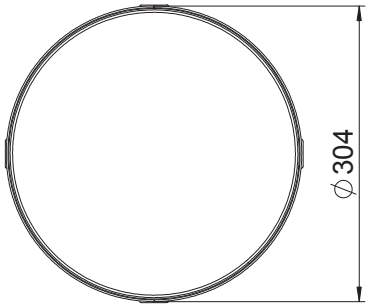

Runde Kassette Schwerlast "blind" in Nenngröße R9 für die Herstellung einer Revisionsöffnung in Kanalsystemen, Doppel- und Hohlböden, in trocken oder nass gepflegten Fußböden im Innenbereich. Belastungsklasse 2 bis 20 kN. Nur für glatte Bodenbeläge geeignet.

Nivellierbare Schwerlastkassette als Blindkassette mit einer Belastungsklasse von 2-20 kN, 3-zügig. Es können 3 Abdeckplatten APMT5 installiert werden. Für den Einbau von 3 Universalträgern UT4 für 9 Einzel-Installationsgeräte mit Tragering/Tragebügel oder 12 Modul 45-Geräte.

Nivellierbare Schwerlastkassette für Tubus, RKFRSL, Nenngröße R9, Edelstahl

A2

Typ	Maß h mm	Bodenbelagdicke mm	Fußbodenhöhe mm	Werkstoff	Verp. Stück	Art.-Nr.
RKFR2 9 SL2V2 20	110	20	110-155	A2	1	**7409470**
RKFR2 9 SL2V2 25	114	25	114-159	A2	1	**7409472**

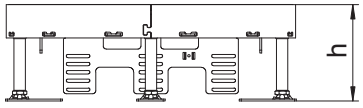

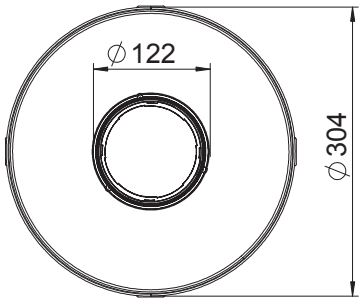

Runde Kassette Schwerlast für Tubus in Nenngröße R9 für den Einbau von Installationsgeräten in Kanalsystemen, Doppel- und Hohlböden, in trocken oder nass gepflegten Fußböden im Innenbereich. Belastungsklasse 2 bis 20 kN.

Nivellierbare Schwerlastkassette mit Tubus mit einer Belastungsklasse von 2-20 kN, 3-zügig. Es können 3 Abdeckplatten APMT5 installiert werden. Für den Einbau von 3 Universalträgern UT4 für 9 Einzel-Installationsgeräte mit Tragering/Tragebügel oder 12 Modul 45-Geräte.

Schwerlast-Montagedeckel für UZD 250, Nenngröße 4

St FS

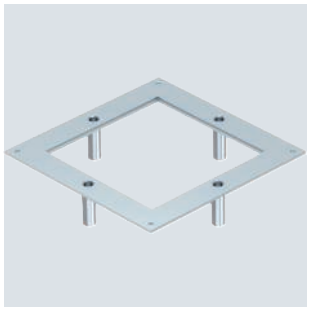

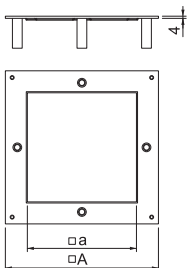

Typ	Maß A mm	Maß a mm	Verp. Stück	Art.-Nr.
DUG 250-3 4SL	282	201	1	7401404

Der Schwerlast-Montagedeckel für die Unterflurdose vom Typ UZD250 eignet sich zum Einbau einer quadratischen Schwerlastkassette der Nenngröße 4. Die Einbauöffnung ist um 3 mm vertieft und kann dadurch nachträglich mit einer Deckelblindplatte verschlossen werden.

Die Nivelliereinheiten müssen separat bestellt werden.

Schwerlast-Montagedeckel für UZD 250, Nenngröße R4

St FS

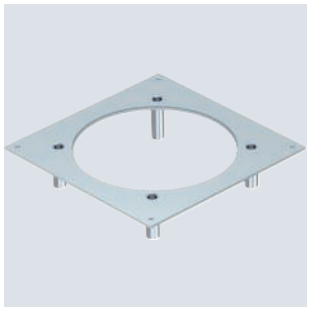

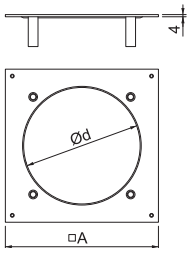

Typ	Maß A mm	Maß d Ø mm	Verp. Stück	Art.-Nr.
DUG 250-3 R4SL	282	215	1	7401406

Der Schwerlast-Montagedeckel für die Unterflurdose vom Typ UZD250 eignet sich zum Einbau einer runden Schwerlastkassette der Nenngröße R4. Die Einbauöffnung ist um 3 mm vertieft und kann dadurch nachträglich mit einer Deckelblindplatte verschlossen werden.

Die Nivelliereinheiten müssen separat bestellt werden.

Schwerlast-Montagedeckel für UZD 350, Nenngröße R4

St FS

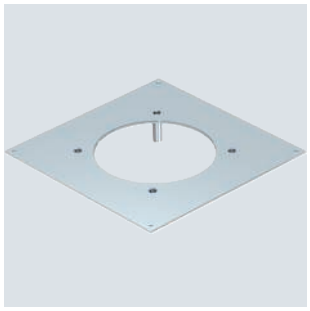

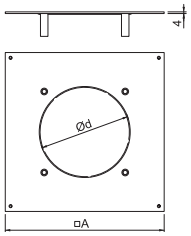

Typ	Maß A mm	Maß d Ø mm	Verp. Stück	Art.-Nr.
DUG 350-3 R4SL	383	215	1	7401412

Der Schwerlast-Montagedeckel für die Unterflurdose vom Typ UZD350 eignet sich zum Einbau einer runden Schwerlastkassette der Nenngröße R4. Die Einbauöffnung ist um 3 mm vertieft und kann dadurch nachträglich mit einer Deckelblindplatte verschlossen werden.

Schwerlast-Montagedeckel für UZD 350, Nenngröße 4

St FS

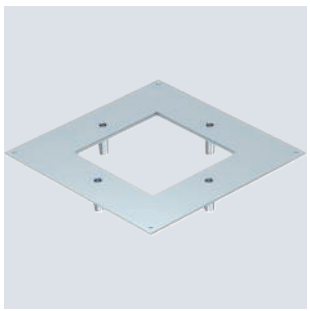

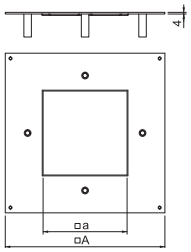

Typ	Maß A mm	Maß a mm	Verp. Stück	Art.-Nr.
DUG 350-3 4SL	383	201	1	7401408

Der Schwerlast-Montagedeckel für die Unterflurdose vom Typ UZD350 eignet sich zum Einbau einer quadratischen Schwerlastkassette der Nenngröße 4. Die Einbauöffnung ist um 3 mm vertieft und kann dadurch nachträglich mit einer Deckelblindplatte verschlossen werden.

St FS

Schwerlast-Montagedeckel für UZD 350, Nenngröße 9

Typ	Maß A mm	Maß a mm	Verp. Stück	Art.-Nr.
DUG 350-3 9SL	383	244	1	7401410

Der Schwerlast-Montagedeckel für die Unterflurdose vom Typ UZD350 eignet sich zum Einbau einer quadratischen Schwerlastkassette der Nenngröße 9. Die Einbauöffnung ist um 3 mm vertieft und kann dadurch nachträglich mit einer Deckelblindplatte verschlossen werden.

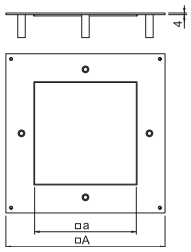

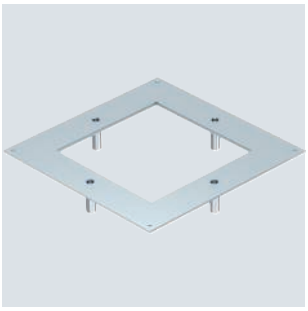

St FS

Schwerlast-Montagedeckel für UZD 350, Nenngröße R7

Typ	Maß A mm	Maß d Ø mm	Verp. Stück	Art.-Nr.
DUG 350-3 R7SL	383	275	1	7401414

Der Schwerlast-Montagedeckel für die Unterflurdose vom Typ UZD350 eignet sich zum Einbau einer runden Schwerlastkassette der Nenngröße R7. Die Einbauöffnung ist um 3 mm vertieft und kann dadurch nachträglich mit einer Deckelblindplatte verschlossen werden.

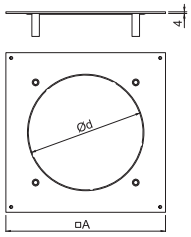

St FS

Schwerlast-Montagedeckel für UZD 350, Nenngröße R9

Typ	Maß A mm	Maß d Ø mm	Verp. Stück	Art.-Nr.
DUG 350-3 R9SL	383	305	1	7401416

Der Schwerlast-Montagedeckel für die Unterflurdose vom Typ UZD350 eignet sich zum Einbau einer runden Schwerlastkassette der Nenngröße R9. Die Einbauöffnung ist um 3 mm vertieft und kann dadurch nachträglich mit einer Deckelblindplatte verschlossen werden.

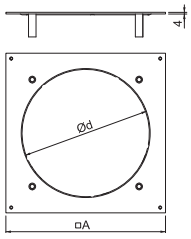

St G

Nivelliereinheit für Schwerlast-Montagedeckel

Typ	Estrich-höhe mm	Maß L mm	Verp. VPE	Art.-Nr.
DUG SL75	75-110	50	1	7409680
DUG SL105	105-140	90	1	7409682
DUG SL135	135-170	120	1	7409684
DUG SL165	165-200	150	1	7409686
DUG SL195	195-230	180	1	7409688

Die für erhöhte Lastanforderungen ausgelegten Nivelliereinheiten ermöglichen die estrichbündige Höheneinstellung des Schwerlast-Montagedeckels.

Die VPE besteht aus vier Nivelliereinheiten.

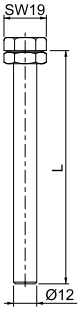

Gebäudeinstallation - Bodeninstallationssysteme und Unterfluranwendungen / de / 2024/04/09 11:05:44 11:05:44 (LLExport_03462) /

Schwerlaststütze DSSL

St FS

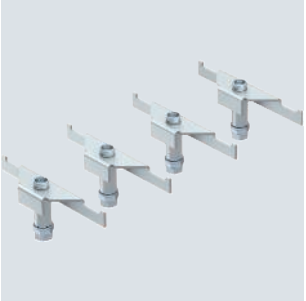

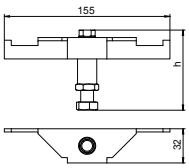

Typ	Estrich-höhe mm	Verp. VPE	Art.-Nr.
DSSL2 75	75-110	1	**7410581**
DSSL2 105	105-140	1	**7410583**
DSSL2 135	135-170	1	**7410585**
DSSL2 165	165-200	1	**7410587**
DSSL2 195	195-230	1	**7410589**

Die Schwerlaststützen verstärken die Eckbereiche der Unterflurdose vom Typ UZD-3 bei erhöhten Lastanforderungen.

Die VPE besteht aus vier Schwerlaststützen.

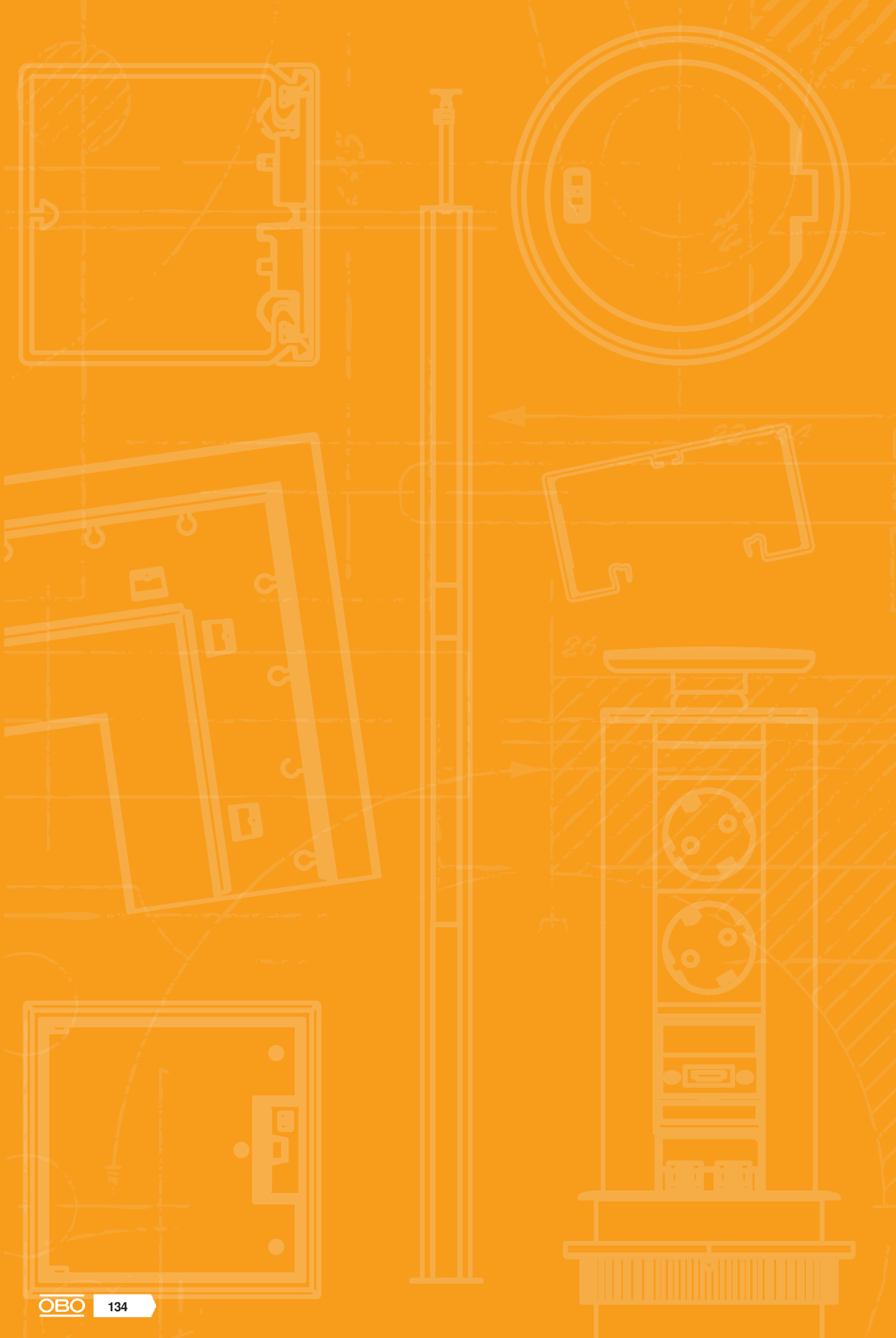

System 55

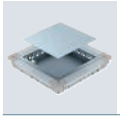

Unterflur-Gerätedose 136

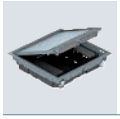

Geräteeinsatz 138

Gebäudeinstallation - Bodeninstallationssysteme und Unterfluranwendungen / de / 2024/04/09 11:05:44 11:05:44 (LLExport_03462) /

Unterflurdose UGD250-3 für GES9/55

St FS

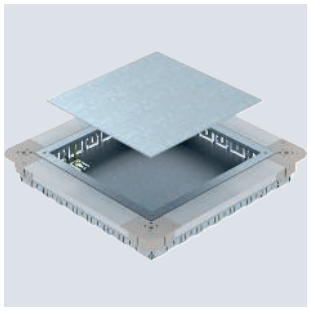

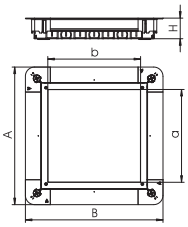

Typ	Maß A mm	Maß B mm	Maß a mm	Maß b mm	Maß H mm	Estrich-höhe mm		Verp. Stück	Art.-Nr.
UGD55 250-3 9R	367	367	244	244	55	55-80		1	**7410060**

Unterflur-Gerätedose mit Montagedeckel und Deckelblindplatte mit Seitenwänden aus Stahlblech. Für den Einbau eines quadratischen Geräteeinsatzes GES9 55 in Estrichhöhen ab 55 mm. Lässt sich stufenlos auf Estrichnennhöhe nivellieren und der Estrich kann bündig an die Estrichabzugskante angearbeitet werden. Mit Rohreinführungsöffnungen je Seite 7 x M20, 3 x M25, 4 x M32. Nutzbare Rohrgröße bei einer Systemhöhe von 55 mm: M20.

Unterflurdose UGD350-3 für GES9/55

St FS

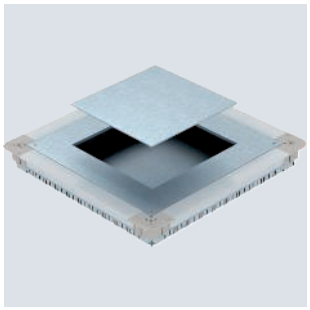

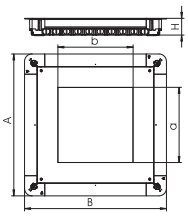

Typ	Maß A mm	Maß B mm	Maß a mm	Maß b mm	Maß H mm	Estrich-höhe mm		Verp. Stück	Art.-Nr.
UGD55 350-3 9R	467	467	244	244	55	55-80		1	**7410062**

Unterflur-Gerätedose mit Montagedeckel und Deckelblindplatte mit Seitenwänden aus Stahlblech. Für den Einbau eines quadratischen Geräteeinsatzes GES9 55 in Estrichhöhen ab 55 mm. Lässt sich stufenlos auf Estrichnennhöhe nivellieren und der Estrich kann bündig an die Estrichabzugskante angearbeitet werden. Mit Rohreinführungsöffnungen je Seite 7 x M20, 3 x M25, 4 x M32. Nutzbare Rohrgröße bei einer Systemhöhe von 55 mm: M20.

Unterflurdose UGD350-3 für GESR9/55

St FS

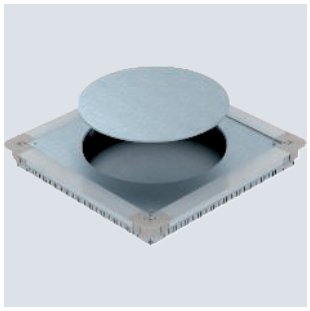

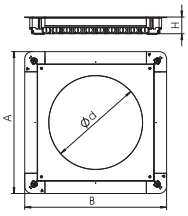

Typ	Maß A mm	Maß B mm	Maß d Ø mm	Maß H mm	Estrich-höhe mm		Verp. Stück	Art.-Nr.
UGD55 350-3R9R	467	467	305	55	55-80		1	**7410064**

Unterflur-Gerätedose mit Montagedeckel und Deckelblindplatte mit Seitenwänden aus Stahlblech. Für den Einbau eines quadratischen Geräteeinsatzes GES9 55 in Estrichhöhen ab 55 mm. Lässt sich stufenlos auf Estrichnennhöhe nivellieren und der Estrich kann bündig an die Estrichabzugskante angearbeitet werden. Mit Rohreinführungsöffnungen je Seite 7 x M20, 3 x M25, 4 x M32. Nutzbare Rohrgröße bei einer Systemhöhe von 55 mm: M20.

Geräteeinsatz quadratisch für Estrichhöhe 55 mm

PA

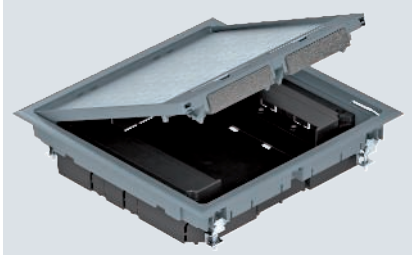

Typ	Farbe	Bodenbelagdicke mm	Fußbodenhöhe mm	Verp. Stück	Art.-Nr.
GES9 55U V 7011	eisengrau	5	58	1	**7405037**
GES9 55U V 9011	graphitschwarz	5	58	1	**7405039**

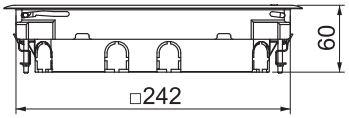

Geräteeinsatz GES9 mit einer festen Bauhöhe von 55 mm für den Einsatz in Installationskanal-Systemen in trockenen Räumen mit trocken gepflegten Fußböden im Innenbereich. Mit zwei Einbaugehäusen zur vertikalen Montage von Modul 45-Geräten und vier Zugentlastungen. Zur Montage der Modul 45-Geräte werden zwei Einbaurahmen benötigt.
Die Montage von Datenmodulen erfolgt mit max. zwei optionalen Montageplatten MPMT45.
Der Geräteeinsatz ist mit Universal-Befestigungswinkeln ausgestattet.

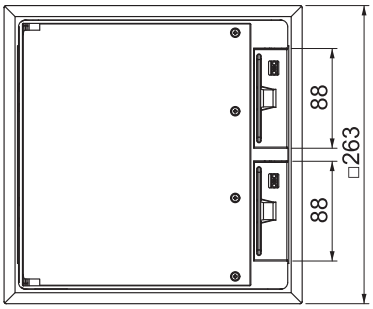

PA

Geräteeinsatz rund für Estrichhöhe 55 mm

Typ	Farbe	Bodenbelagdicke mm	Fußbodenhöhe mm		Verp. Stück	Art.-Nr.
GESR9 55U V 7011	eisengrau	5	58		1	**7405047**
GESR9 55U V 9011	graphitschwarz	5	58		1	**7405049**

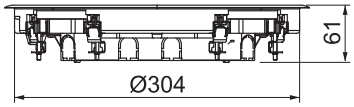

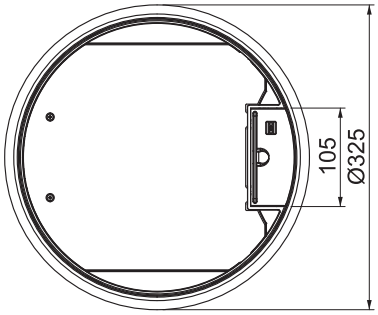

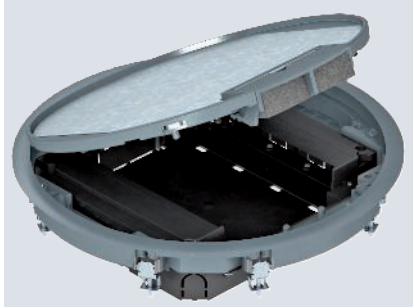

Geräteeinsatz GESR9 mit einer festen Bauhöhe von 55 mm im Innenbereich. Mit zwei Einbaugehäusen zur vertikalen Montage von Modul 45-Geräten und vier Zugentlastungen. Zur Montage der Modul 45-Geräte werden zwei Einbaurahmen benötigt.
Die Montage von Datenmodulen erfolgt mit einer optionalen Montageplatte MPMT45.
Der Geräteeinsatz ist mit Universal-Befestigungswinkel ausgestattet.

Einbaurahmen System 55, Estrichhöhe 55 mm

PC/ ABS

Einbaurahmen für vier 1-fach Modul 45®-Geräte

Typ	Werkstoff		Verp. Stück	Art.-Nr.
MT45V 4	PC/ABS		5	**7408670**

Zum Einbau von 4 Einzelgeräten Modul 45 für Geräteeinsatz System 55 mit Montageträger für vertikalen Einbau von Modul 45-Geräten.
Der Einbaurahmen ist vorgesehen für die Anwendung mit 0°-Steckdosen (normale Einbaulage, Kontaktöffnungen rechts und links) und deren Anwendung in Verbindung mit Geradeaussteckern (keine Winkelstecker).

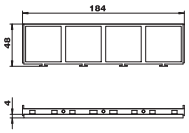

PC/ ABS

Einbaurahmen für drei 1-fach Modul 45®-Geräte

Typ	Werkstoff		Verp. Stück	Art.-Nr.
MT45V 3	PC/ABS		5	**7408672**

Zum Einbau von 3 Einzelgeräten Modul 45 für Geräteeinsatz System 55 mit Montageträger für vertikalen Einbau von Modul 45-Geräten.
Der Einbaurahmen ist vorgesehen für die Anwendung mit 0°-Steckdosen (Montagerichtung um 90° gedreht, Kontaktöffnungen oben und unten) und deren Anwendung in Verbindung mit Winkelsteckern oder Geradeaussteckern.

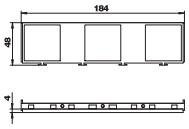

Gebäudeinstallation - Bodeninstallationssysteme und Unterfluranwendungen / de / 2024/04/09 11:05:44 11:05:44 (LLExport_03462) /

Einbaurahmen System 55, Estrichhöhe 55 mm

Einbaurahmen für Kombination 3-fach und 1-fach Modul 45®-Geräte

PC/ ABS

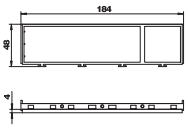

Typ	Werk-stoff	Verp. Stück	Art.-Nr.
MT45V 3+1	PC/ABS	5	**7408680**

Zum Einbau einer Kombination von 3-fach- und 1-fach-Steckdose Modul 45 für Geräteeinsatz System 55 mit Montageträger für vertikalen Einbau von Modul 45-Geräten. Der Einbaurahmen ist vorgesehen für die Anwendung mit 0°-Steckdosen für Geradeausstecker (keine Winkelstecker).

Einbaurahmen für Kombination 2-fach und 2-fach Modul 45®-Geräte

PC/ ABS

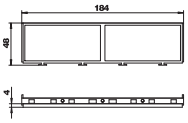

Typ	Werk-stoff	Verp. Stück	Art.-Nr.
MT45V 2+2	PC/ABS	5	**7408682**

Zum Einbau einer Kombination von 2-fach- und 2-fach-Steckdose Modul 45 für Geräteeinsatz System 55 mit Montageträger für vertikalen Einbau von Modul 45-Geräten. Der Einbaurahmen ist vorgesehen für die Anwendung mit 0°-Steckdosen für Geradeausstecker (keine Winkelstecker).

Einbaurahmen für MT45V, konfektioniert, mit Schutzkontakt-Steckdose

PA

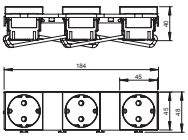

Typ	Farbe	Verp. Stück	Art.-Nr.
MT45V 3 3WS V	graphitschwarz	1	**7408697**

Konfektionierter Einbaurahmen mit drei 1-fach Steckdosen, Typ VDE, zum Einbau in Modulträger MT45V.

Trennsteg

Trennsteg für Modulträger vertikal

PA

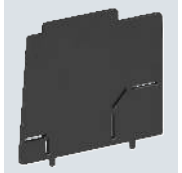

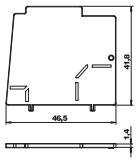

Typ	Farbe	Verp. Stück	Art.-Nr.
MT45V TW	graphitschwarz	1	**7408693**

Zur Trennung unterschiedlicher Stromarten in Montageträger für vertikalen Einbau von Modul 45-Geräten.

A2

Montageplatte 2 x Datenbuchse Typ A für System 55

Typ	Verp. Stück	Art.-Nr.
MPMT45 2A	1	7408701

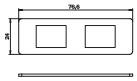

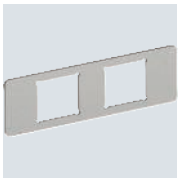

Montageplatte zur Aufnahme von zwei Anschlussbuchsen der Datentechnik folgender Typen: AMP TYCO: Standard 110Connect, SL Serie 110Connect u. Toolless, AMP-Twist ; Brand-Rex: ungeschirmtes Modul; GG45; TKM RJ MOD; Nexans: LANmark Modul mit Adapter-Clip; Siemon CAT6; 3M K6 und K10.
Abmessung einer Montageöffnung in mm: 20,10 x 14,80.

A2

Montageplatte 2 x Datenbuchse Typ B für System 55

Typ	Verp. Stück	Art.-Nr.
MPMT45 2B	1	7408703

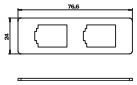

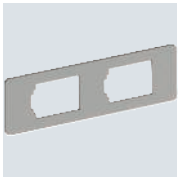

Montageplatte zur Aufnahme von zwei Anschlussbuchsen der Datentechnik folgender Typen BTR: E-DAT Modul; Dätwyler: MS und MS-N Modul; Kerpen: VarioKeystone.
Abmessung einer Montageöffnung in mm: 19,35/21,55 x 14,85.

A2

Montageplatte 2 x Datenbuchse Typ C für System 55

Typ	Verp. Stück	Art.-Nr.
MPMT45 2C	1	7408705

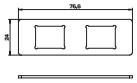

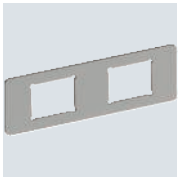

Montageplatte zur Aufnahme von zwei Anschlussbuchsen der Datentechnik folgender Typen: Brand-Rex: geschirmtes Modul; EKU: E-Stone Modul; Dätwyler: KS-T, MS-K und KU-T Modul; R&M: Snap-In und Keystone Modul; Rutenbeck: UM und UMflex Modul; SETEC: MKJ, UKJ und XKJ Modul; Siemon TERA; Telegärtner: AMJ und UMJ Modul.
Abmessung einer Montageöffnung in mm: 19,30 x 14,80.

A2

Montageplatte 2 x Datenbuchse Typ F für System 55

Typ	Verp. Stück	Art.-Nr.
MPMT45 2F	1	7408707

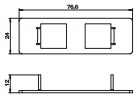

Montageplatte zur Aufnahme von zwei Anschlussbuchsen der Datentechnik, Typ Avaya/Systimax: M-Serie.
Abmessung einer Montageöffnung in mm: 17,40 x 16,60.

Gebäudeinstallation - Bodeninstallationssysteme und Unterfluranwendungen / de / 2024/04/09 11:05:44 11:05:44 (LLExport_03462) /

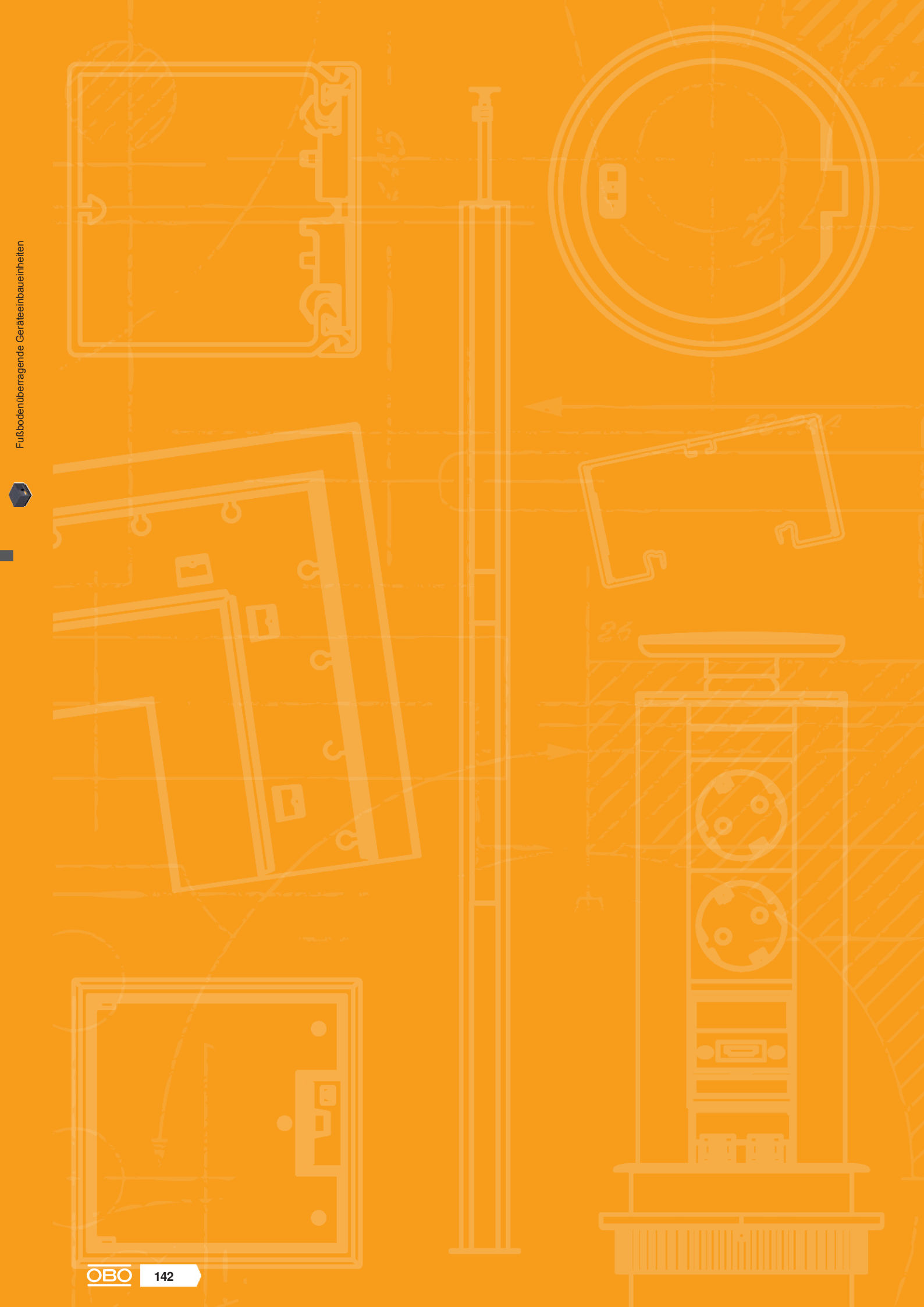

Fußbodenüberragende Geräte-einbaueinheiten

Telitank T4B 144

Telitank T4L und T8NL 148

Telitank T12L 152

Gebäudeinstallation - Bodeninstallationssysteme und Unterfluranwendungen / de / 2024/04/09 11:05:44 11:05:44 (LLExport_03462) /

Telitankvarianten

Telitanks können nach DIN EN 50085-2-2 in trockenen Räumen mit trocken oder nass gepflegten Fußböden eingesetzt werden. Alle Telitankgehäuse sind aus schlagfestem Polyamid gefertigt und damit sehr belastungsfähig.

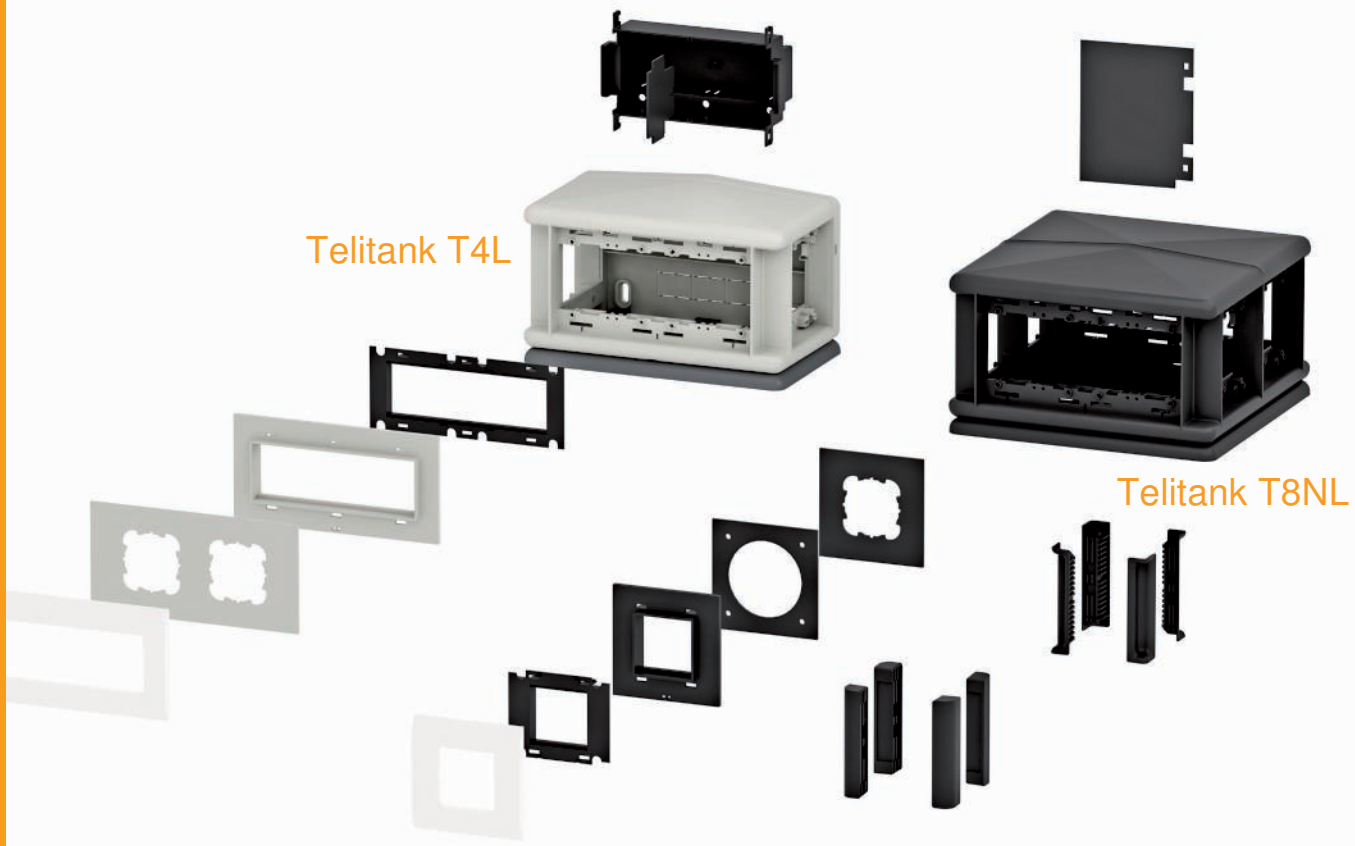

PA

Telitank T4B

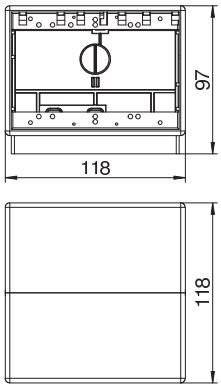

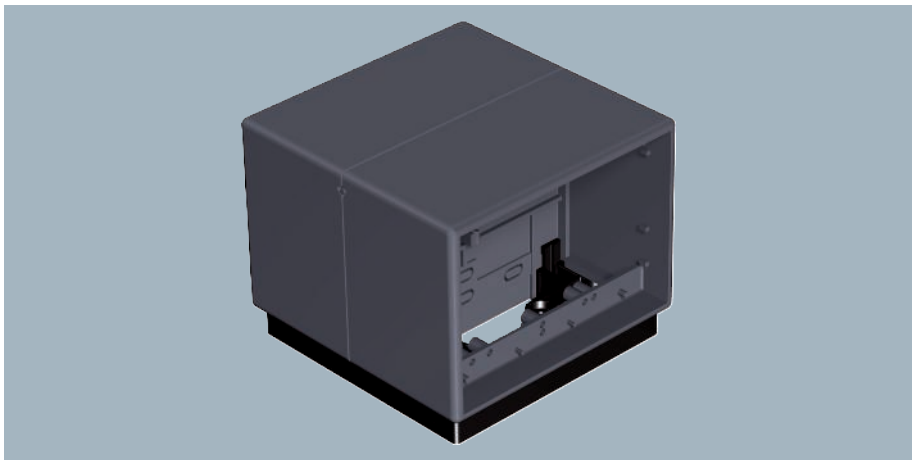

Zum kombinierten Einbau von 4 einzelnen Installationsgeräten mit Tragebügel (4 Installationsgeräte einer Stromart oder jeweils 2 Installationsgeräte zweier Stromarten). Die verschiedenen Stromarten werden durch eine Trennwand gegeneinander isoliert. Schraubbefestigungsspur für Installationsgeräte: 60 mm senkrecht.

Typ	Farbe	Verp. Stück	Art.-Nr.
T4B 00C 7011	eisengrau	1	7408288
T4B 00C 9011	graphitschwarz	1	7408292

PVC

Abdeckplatte Telitank T4B, blind

Typ	Farbe	Verp. Stück	Art.-Nr.
T4B P01S 9011	graphitschwarz	1	7408220

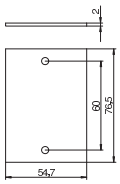

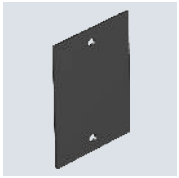

Abdeckplatte "blind", passend zur T4B-Längsseite (1/2-Abdeckung).

PVC

Abdeckplatte Telitank T4B, blind

Typ	Farbe	Verp. Stück	Art.-Nr.
T4B P0S2 9011	graphitschwarz	1	7408228

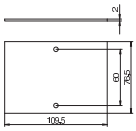

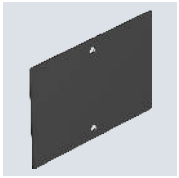

Abdeckplatte "blind", passend zur T4B-Längsseite (1/1-Abdeckung).

PVC

Abdeckplatte Telitank T4B, runde Einbauöffnung für EK-Gerät

Typ	Farbe	Verp. Stück	Art.-Nr.
T4B P1S 9011	graphitschwarz	1	7408236

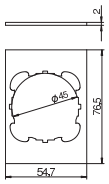

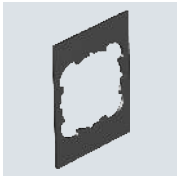

Abdeckplatte mit 1 Lochung (Ø 45 mm) für Installationsgerät mit Tragebügel (EK-Version), passend zur T4B-Längsseite (1/2-Abdeckung).

Gebäudeinstallation - Bodeninstallationssysteme und Unterfluranwendungen / de / 2024/04/09 11:05:44 11:05:44 (LLExport_03462) /

Abdeckplatte Telitank T4B, runde Einbauöffnung für EK-Gerät

PVC

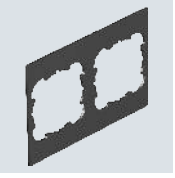

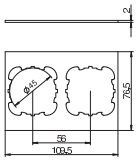

Typ	Farbe	Verp. Stück	Art.-Nr.
T4B P3S 9011	graphitschwarz	1	7408252

Abdeckplatte mit 2 Lochungen (Ø 45 mm) für 2 Installationsgeräte mit Tragebügel (EK-Version), passend zur T4B-Längsseite (1/1-Abdeckung).

Abdeckplatte Telitank T4B, Modul 45®-Einbauöffnung

PA

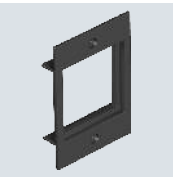

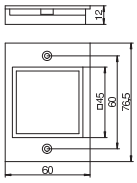

Typ	Farbe	Verp. Stück	Art.-Nr.
T4B P6 9011	graphitschwarz	1	7408268

Abdeckplatte mit eckiger Öffnung für eine 1fach-Steckdose der Bauart Modul 45, passend zur T4B-Längsseite (1/2-Abdeckung).

Abdeckplatte Telitank T4B, Modul 45®-Einbauöffnung

PA

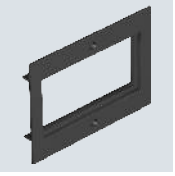

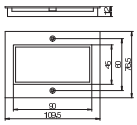

Typ	Farbe	Verp. Stück	Art.-Nr.
T4B P7 9011	graphitschwarz	1	7408276

Abdeckplatte mit eckiger Öffnung für eine 2fach-Steckdose der Bauart Modul 45, passend zur T4B-Längsseite (1/1 Abdeckung).

Abdeckplatte Telitank T4B, Einbauöffnung für CEE-Gerät mit 60er Befestigungsspur

PVC

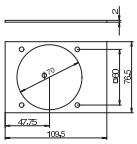

Typ	Farbe	Verp. Stück	Art.-Nr.
T4B P5S 9011	graphitschwarz	1	7408260

Abdeckplatte mit 1 Lochung (Ø 70 mm) und 60 x 60 mm Schraubbefestigung für CEE-Steckdosen, passend zur T4B-Längsseite (1/1-Abdeckung).

Abdeckplatte Telitank T4B, runde Einbauöffnung für EKR-Gerät

PVC

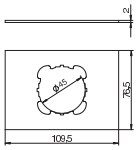

Typ	Farbe	Verp. Stück	Art.-Nr.
T4B P2S 9011	graphitschwarz	1	7408244

Abdeckplatte mit 1 Lochung (Ø 45 mm) für ein Installationsgerät mit Tragering, passend zur T4B-Längsseite (1/1-Abdeckung).

PVC

Trennwand Telitank T4B

Typ	Farbe	Verp. Stück	Art.-Nr.
T4B TQ	graphitschwarz	1	7408280

Quertrennsteg zur zusätzlichen Innenraumaufteilung.

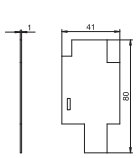

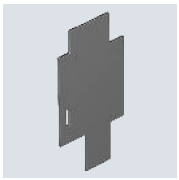

PA

Zugentlastung T12L

Typ	Verp. Stück	Art.-Nr.
T ZE	10	7408088

Für Mantelleitungen bis Ø 16 mm, zur Befestigung an der Trennwand. Beim Einsatz in T12L sind maximal 5 Zugentlastungen einsetzbar, bei T4B sind maximal 2 einsetzbar.

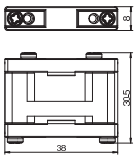

Zn

Einsetzmutter

Typ	Verp. Stück	Art.-Nr.
T EM	4	7408084

Die Einsetzmutter eignet sich zum Befestigen eines Telitanks auf der Systemöffnung DAT der Kanalsysteme EÜK, OKA.., EBK bzw. AIK. Verpackungseinheit: 4 Stück.

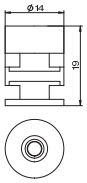

Gebäudeinstallation - Bodeninstallationssysteme und Unterfluranwendungen / de / 2024/04/09 11:05:44 11:05:44 (LLExport_03462) /

Telitank T4L und T8NL

Telitank T4L

PA

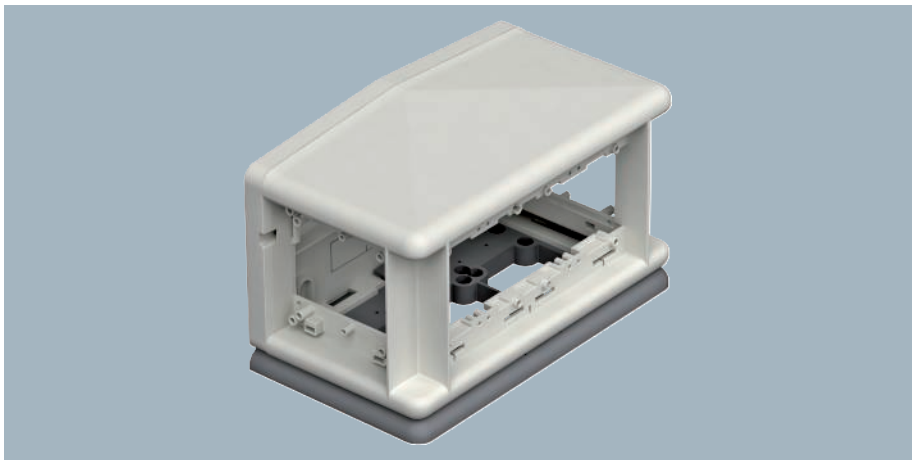

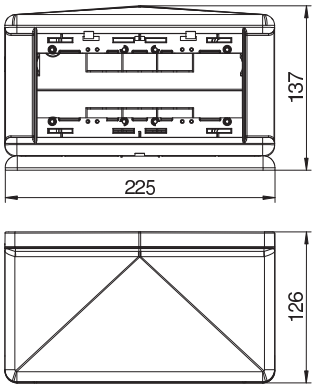

Typ	Farbe	Verp. Stück	Art.-Nr.
T4L00C 9011	graphitschwarz	1	7408300
T4L00C7035	lichtgrau	1	7408304

Fußbodenüberragende Einbaueinheit für den Einbau von 4 einzelnen Installationsgeräten.

Vorgesehen zur ausschließlichen Verwendung auf AIK-Systemen.

Gerätebecher Telitank T4L

PA

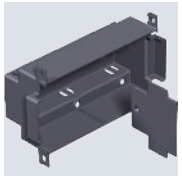

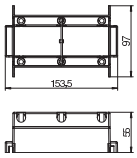

Typ	Farbe	Verp. Stück	Art.-Nr.
T4L EG	graphitschwarz	1	7408296

Einbaugehäuse zum isolierten Einbau einer Kombination 1fach + 1fach oder einer 3fach-Schutzkontakt-Steckdose Modul 45 in Telitank T4L.

Telitank T8NL

PA

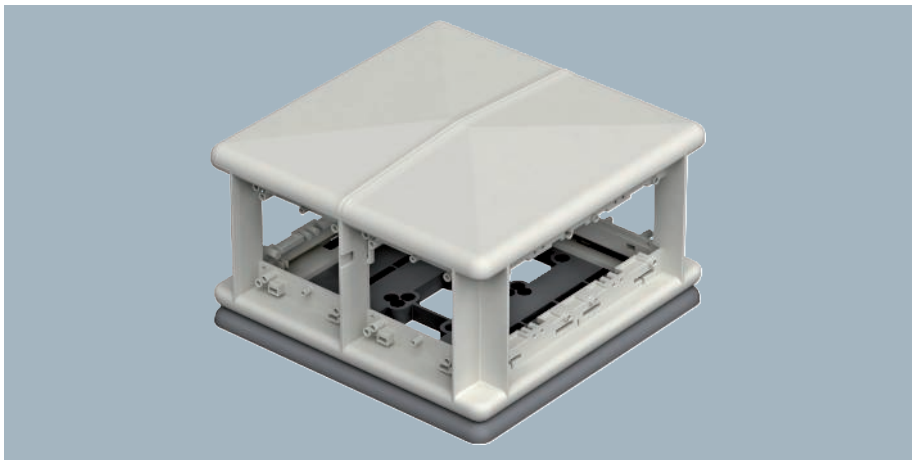

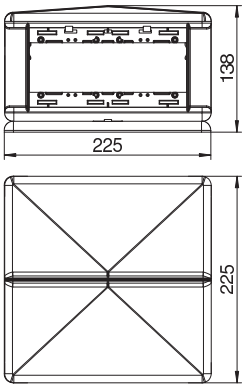

Typ	Farbe	Verp. Stück	Art.-Nr.
T8NL 00C 9011	graphitschwarz	1	7408494
T8NL 00C 7035	lichtgrau	1	7408498

Fußbodenüberragende Einbaueinheit für den Einbau von 8 einzelnen Installationsgeräten mit Tragering oder -bügel auf 4 Seiten. Die Trennung der Stromarten (4 + 4) erfolgt mittels einer Trennwand. Bei Verwendung von Mehrfach-Installationsgeräten kann die Anschlusskapazität erhöht werden. Schraubbefestigungsspur für Installationsgeräte: 60 mm senkrecht.

PA

Abdeckplatte Telitank T4L/T8NL, blind

Typ	Farbe	Verp. Stück	Art.-Nr.
T8NL P01 9011	graphitschwarz	1	7408436
T8NL P01 7035	lichtgrau	1	7408440

Abdeckplatte "blind", passend zur T4L- und T8NL-Schmalseite oder zur T4L- und T8NL-Längsseite (1/2-Abdeckung).

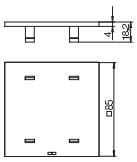

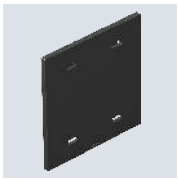

PA

Abdeckplatte Telitank T4L/T8NL, runde Einbauöffnung für EKR-Gerät, für Schmalseite

Typ	Farbe	Verp. Stück	Art.-Nr.
T8NL P1 9011	graphitschwarz	1	7408444
T8NL P1 7035	lichtgrau	1	7408448

Abdeckplatte mit 1 Lochung (Ø 45 mm) für ein Installationsgerät mit Tragering, passend zur T4L- und T8NL-Schmalseite.

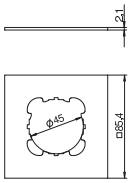

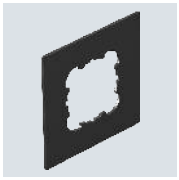

PA

Abdeckplatte Telitank T4L/T8NL, runde Einbauöffnung für EKR-Gerät, für Längsseite

Typ	Farbe	Verp. Stück	Art.-Nr.
T8NL P2 9011	graphitschwarz	1	7408458
T8NL P2 7035	lichtgrau	1	7408460

Abdeckplatte mit 1 Lochung (Ø 45 mm) für ein Installationsgerät mit Tragering, passend zur T4L- und T8NL-Längsseite (1/2-Abdeckung).

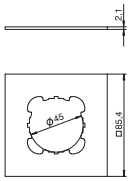

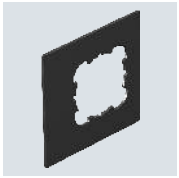

PA

Abdeckplatte Telitank T4L/T8NL, runde Einbauöffnung für EKR-Gerät, für Längsseite

Typ	Farbe	Verp. Stück	Art.-Nr.
T8NL P3 9011	graphitschwarz	1	7408464
T8NL P3 7035	lichtgrau	1	7408470

Abdeckplatte mit 2 Lochungen (Ø 45 mm) für 2 Installationsgeräte mit Tragering, passend zur T4L- und T8NL-Längsseite.

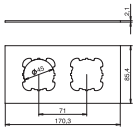

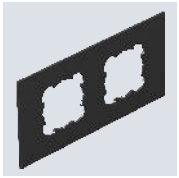

PA

Abdeckplatte Telitank T4L/T8NL, Modul 45®-Einbauöffnung

Typ	Farbe	Verp. Stück	Art.-Nr.
T8NL P45 9011	graphitschwarz	1	7408474
T8NL P45 7035	lichtgrau	1	7408478

Abdeckplatte mit eckiger Öffnung für eine 1fach-Steckdose der Bauart Modul 45, passend zur T4L- und T8NL-Schmalseite oder zur T4L- und T8NL-Längsseite (1/2-Abdeckung).

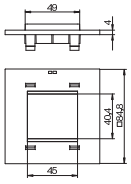

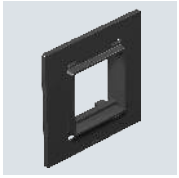

Gebäudeinstallation - Bodeninstallationssysteme und Unterfluranwendungen / de / 2024/04/09 11:05:44 11:05:44 (LLExport_03462) /

Abdeckplatte Telitank T4L/T8NL, Modul 45®-Einbauöffnung

PA

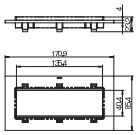

Typ	Farbe	Verp. Stück	Art.-Nr.
T8NL P105 9011	graphitschwarz	1	7408452
T8NL P105 7035	lichtgrau	1	7408456

Abdeckplatte mit eckiger Öffnung für eine 3fach-Steckdose der Bauart Modul 45, passend zur T4L- und T8NL-Längsseite (1/1-Abdeckung).

Abdeckplatte Telitank T4L/T8NL, Einbauöffnung für CEE-Gerät mit 60er-Befestigungsspur

PA

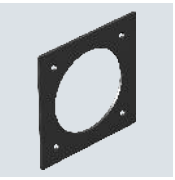

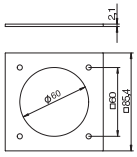

Typ	Farbe	Verp. Stück	Art.-Nr.
T8NL PCEE 9011	graphitschwarz	1	7408482
T8NL PCEE 7035	lichtgrau	1	7408486

Abdeckplatte mit 1 Lochung (Ø 70 mm) und 60 x 60 mm Schraubbefestigung für CEE-Steckdosen, passend zur T4L- und T8NL- Schmalseite oder zur T4L- und T8NL-Längsseite (1/2-Abdeckung).

Trennwand Telitank T4L/T8NL

PVC

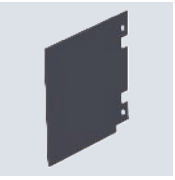

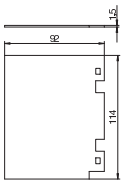

Typ	Farbe	Verp. Stück	Art.-Nr.
T8NL TQ	graphitschwarz	1	7408490

Quertrennsteg zur zusätzlichen Innenraumaufteilung für Telitanks T4L und T8NL.

Eckblende T4L/T8NL, nach außen gewölbt

PA

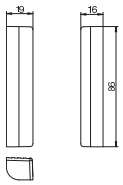

Typ	Farbe	Verp. Stück	Art.-Nr.
T8NL EB2 9011	graphitschwarz	2	7408428
T8NL EB2 7035	lichtgrau	2	7408432

Eckblende zum nachträglichen Einbau in das T4L- oder T8NL-Gehäuse. Ausführung der Eckblende: nach außen gewölbt.

Eckblende T4L/T8NL, nach innen gewölbt

PA

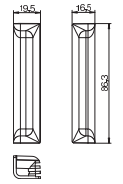

Typ	Farbe	Verp. Stück	Art.-Nr.
T8NL EB1 9011	graphitschwarz	2	7408420
T8NL EB1 7035	lichtgrau	2	7408424

Eckblende zum nachträglichen Einbau in das T4L- oder T8NL-Gehäuse. Ausführung der Eckblende: nach innen gewölbt.

Zn

Einsetzmutter

Typ	Verp. Stück	Art.-Nr.
T EM	4	7408084

Die Einsetzmutter eignet sich zum Befestigen eines Telitanks auf der Systemöffnung DAT der Kanalsysteme EÜK, OKA.., EBK bzw. AIK. Verpackungseinheit: 4 Stück.

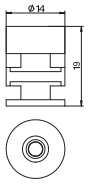

PA

Zugentlastung

Typ	Verp. Stück	Art.-Nr.
ZE2 3	10	7408650

Zugentlastung zum Einsatz in Universalträger-Abdeckplatten, in Gerätebechern, Modulträger und Telitanks T4L und T8NL zur normgerechten Zugentlastung von zugeführten Leitungen.

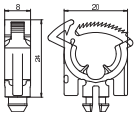

Gebäudeinstallation - Bodeninstallationssysteme und Unterfluranwendungen / de / 2024/04/09 11:05:44 11:05:44 (LLExport_03462) /

Zugentlastung T12L

PA

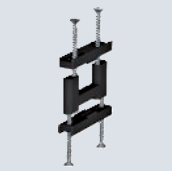

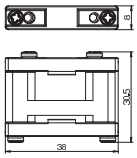

Typ	Verp. Stück	Art.-Nr.
T ZE	10	7408088

Für Mantelleitungen bis Ø 16 mm, zur Befestigung an der Trennwand. Beim Einsatz in T12L sind maximal 5 Zugentlastungen einsetzbar, bei T4B sind maximal 2 einsetzbar.

Einsetzmutter

Zn

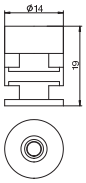

Typ	Verp. Stück	Art.-Nr.
T EM	4	7408084

Die Einsetzmutter eignet sich zum Befestigen eines Telitanks auf der Systemöffnung DAT der Kanalsysteme EÜK, OKA.., EBK bzw. AIK. Verpackungseinheit: 4 Stück.

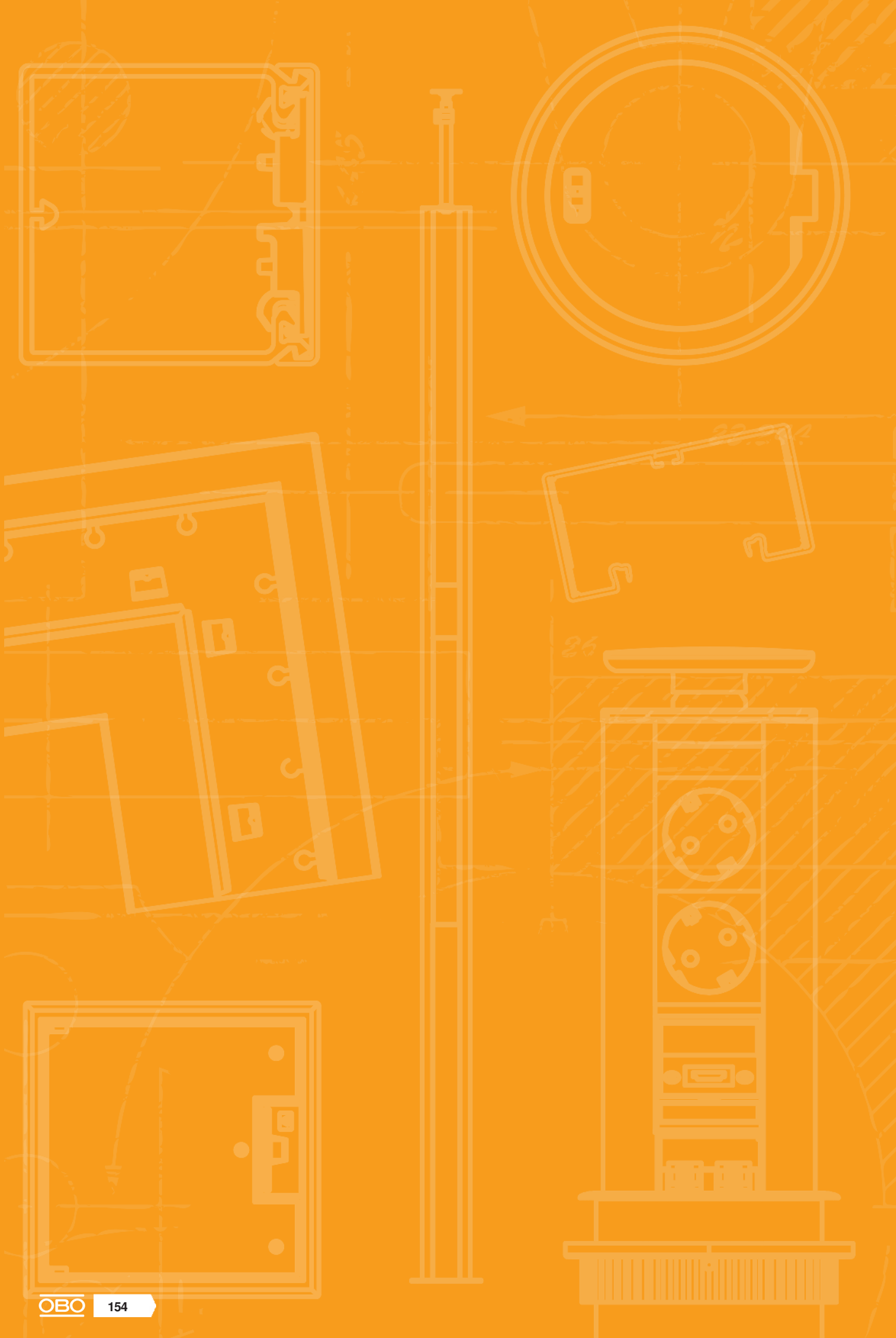

Universalträger

Universalträger 156

Modulträger 166

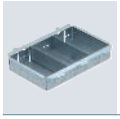

Montageträger 168

Gebäudeinstallation - Bodeninstallationssysteme und Unterfluranwendungen / de / 2024/04/09 11:05:44 11:05:44 (LLExport_03462) /

Systembeschreibung

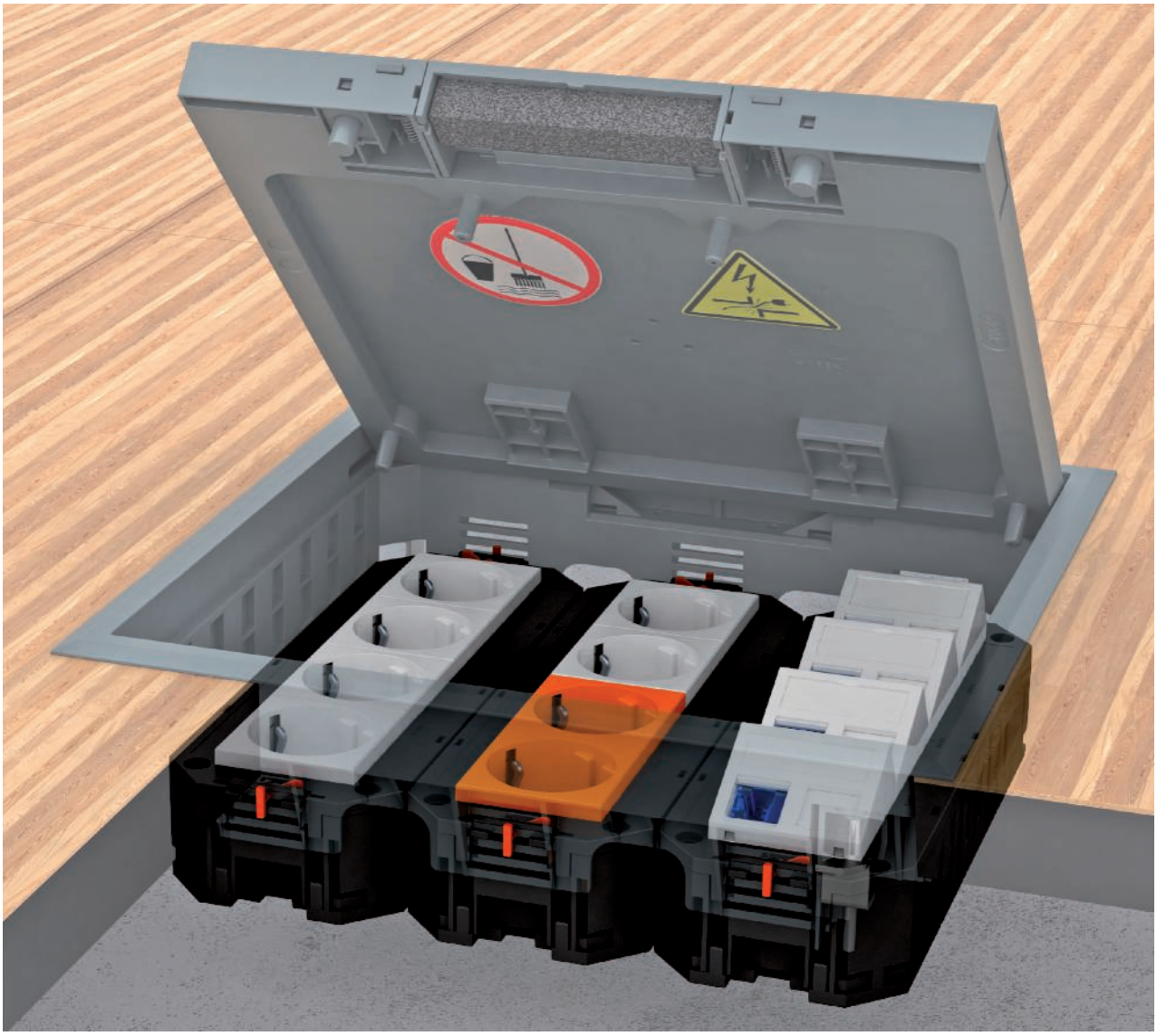

Der Universalträger ist für die Installation von Modul 45®-Geräten und Standard-Installationsgeräten mit 50er Zentralplatte konzipiert. Er bietet zahlreiche Kombinationsmöglichkeiten für Steckdosen, Daten- und Multimediatechnik.

Installationsprinzip

Die Art der Abdeckplatte bestimmt, welche Installationsgeräte in den Universalträger eingesetzt werden können und welche Geräteaufteilung möglich ist. Bei der Festlegung der Gerätebestückung sind die unterschiedlichen Größen und Kombinationsmöglichkeiten der Abdeckplatten im Universalträger zu berücksichtigen.

Universalträger UT3
1. Kombination mit zwei Abdeckplatten 1/2-Teilung (2x 82,5 mm)
2. Kombination von Abdeckplatten mit 1/3- und 2/3-Teilung (61 mm + 104 mm)
3. Abdeckplatte mit 3/3-Teilung (165 mm)

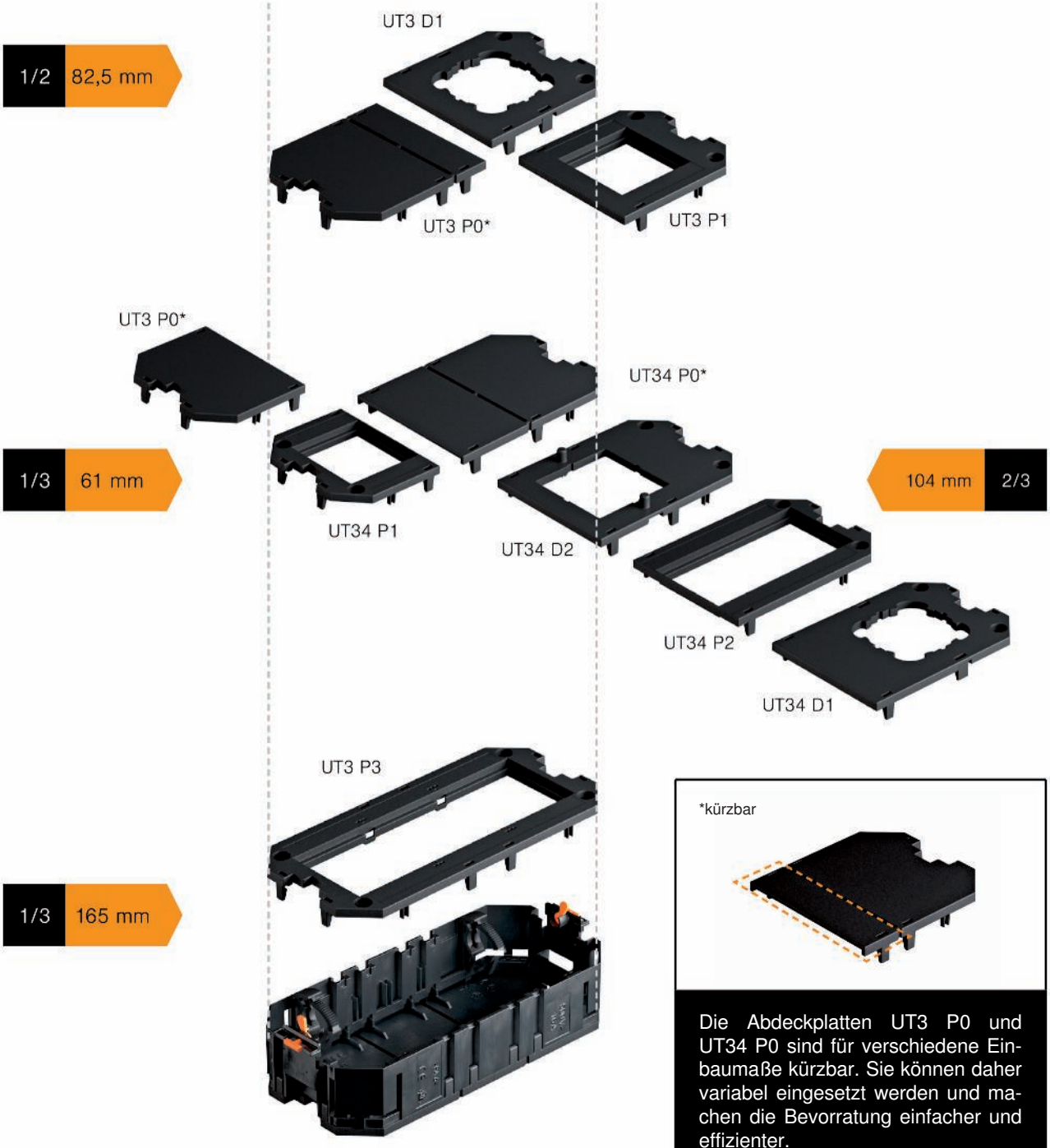

*kürzbar

Die Abdeckplatten UT3 P0 und UT34 P0 sind für verschiedene Einbaumaße kürzbar. Sie können daher variabel eingesetzt werden und machen die Bevorratung einfacher und effizienter.

Gebäudeinstallation - Bodeninstallationssysteme und Unterfluranwendungen / de / 2024/04/09 11:05:44 11:05:44 (LLExport_03462) /

Installationsprinzip

Universalträger UT4
1. Kombination von Abdeckplatten mit 1/4- und 3/4-Teilung (61 mm + 147 mm)
2. Kombination mit zwei Abdeckplatten 2/4-Teilung (2 x 104 mm)
3. Abdeckplatte mit 4/4-Teilung (208 mm)

*kürzbar

PA

Universalträger UT3, ohne Abdeckplatte, Systemlänge 165 mm

Typ	Länge mm	Breite mm	Höhe mm		Verp. Stück	Art.-Nr.
UT3	165	76	36		1	**7408721**

Universalträger mit zwei Zugentlastungen für Einbau von Elektroinstallation in Geräteeinbaueinheiten der Nenngrößen 2, R4, 4, 6 und R7 im Innenbereich.

Abdeckplatten und Zubehör sind separat zu bestellen.

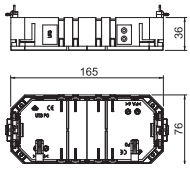

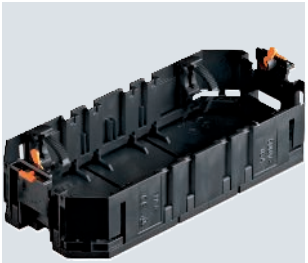

PA

Universalträger UT3, mit Abdeckplatte für Modul 45®-Geräte, Systemlänge 165 mm

Typ	Länge mm	Breite mm	Höhe mm	Anzahl der einbaubaren Geräte		Verp. Stück	Art.-Nr.
UT3 45 3	165	76	40	3		1	**7408723**

Universalträger mit zwei Zugentlastungen, Montagebrücken, Trennwand und Abdeckplatte UT3 P3 für Einbau von 3 Modul 45-Geräten in Geräteeinbaueinheiten der Nenngrößen 2, R4, 4 und R7.

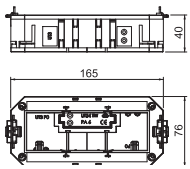

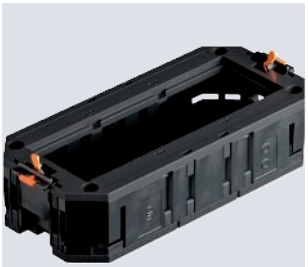

PA

Universalträger UT4, ohne Abdeckplatte, Systemlänge 208 mm

Typ	Länge mm	Breite mm	Höhe mm		Verp. Stück	Art.-Nr.
UT4	208	76	36		1	**7408725**

Universalträger mit zwei Zugentlastungen für Einbau von Elektroinstallation in Geräteeinbaueinheiten der Nenngrößen R7, R9 und 9.

Abdeckplatten und Zubehör sind separat zu bestellen.

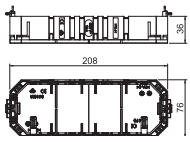

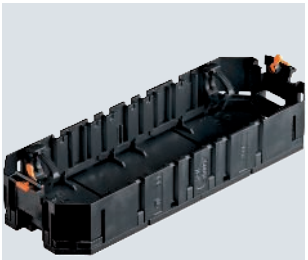

PA

Universalträger UT4, mit Abdeckplatte für Modul 45®-Geräte, Systemlänge 208 mm

Typ	Länge mm	Breite mm	Höhe mm	Anzahl der einbaubaren Geräte		Verp. Stück	Art.-Nr.
UT4 45 4	208	76	40	4		1	**7408727**

Universalträger mit zwei Zugentlastungen, Montagebrücken, Trennwand und Abdeckplatte UT4 P4 für Einbau von 4 Modul 45-Geräten in Geräteeinbaueinheiten der Nenngrößen R7, R9 und 9.

Universalträger mit zwei Zugentlastungen, Trennwand und Abdeckplatte UT4 P4 für Einbau von 4 Modul 45-Geräten in Geräteträger OKB IT.

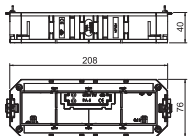

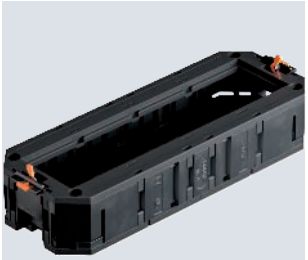

Gebäudeinstallation - Bodeninstallationssysteme und Unterfluranwendungen / de / 2024/04/09 11:05:44 11:05:44 (LLExport_03462) /

Montageset Universalträger

Montageset für Schwerlastkassetten

St FS

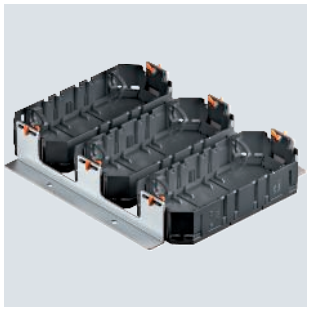

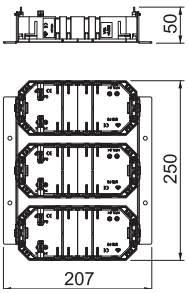

Typ	Verp. Stück	Art.-Nr.
MS3 3UT3	1	7407651

Montageset mit drei Universalträgern vom Typ UT3 zum Einbau in Schwerlastkassetten.
Abdeckplatten sind separat zu bestellen.

Montageset für UZD350

St FS

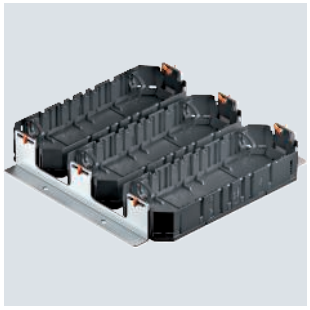

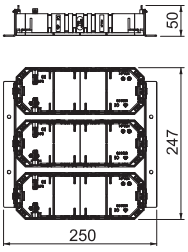

Typ	Verp. Stück	Art.-Nr.
MS3 3UT4	1	7407655

Montageset mit drei Universalträgern vom Typ UT4 zum Einbau in die Unterflur-Zug- und -Abzweigdose UZD350.
Abdeckplatten sind separat zu bestellen.

Abdeckungen

Abdeckplatte für Universalträger UT3, blind

PA

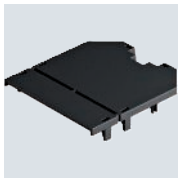

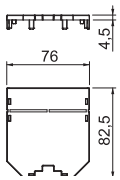

Typ	Länge mm	Installations-technik	Teilung im UT3	Verp. Stück	Art.-Nr.
UT3 P0	82,5	Rastermaß M45	1/2	10	7408743

Abdeckplatte blind zum Verschließen von nicht genutztem Installationsraum des Univeralträgers UT 3.
Platte kann bei Bedarf auf 61 mm gekürzt werden.

Abdeckplatte für Universalträger UT3 und UT4, blind

PA

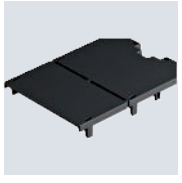

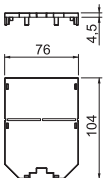

Typ	Länge mm	Installations-technik	Teilung im UT3	Teilung im UT4	Verp. Stück	Art.-Nr.
UT34 P0	104	Rastermaß M45	2/3	2/4	10	7408745

Abdeckplatte blind zum Verschließen von nicht genutztem Installationsraum der Univeralträger UT3 und UT4.
Platte kann bei Bedarf auf 61 mm gekürzt werden.

PA

Abdeckplatte für Universalträger UT3 und UT4, Modul 45®-Einbauöffnung

Typ	Länge mm	Installations-technik	Teilung im UT3	Teilung im UT4	Verp. Stück	Art.-Nr.
UT34 P1	61	Rastermaß M45	1/3	1/4	10	**7408771**

Abdeckplatte für den Einbau von 1 Modul 45.

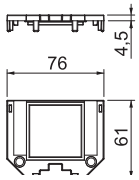

PA

Abdeckplatte für Universalträger UT3, Modul 45®-Einbauöffnung

Typ	Länge mm	Installations-technik	Teilung im UT3	Verp. Stück	Art.-Nr.
UT3 P1	82,5	Rastermaß M45	1/2	10	**7408751**

Abdeckplatte für den Einbau von 1 Modul 45.

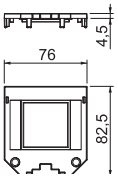

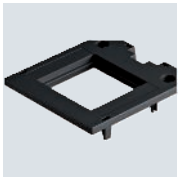

PA

Abdeckplatte für Universalträger UT3 und UT4, Modul 45®-Einbauöffnung

Typ	Länge mm	Installations-technik	Teilung im UT3	Teilung im UT4	Verp. Stück	Art.-Nr.
UT34 P2	104	Rastermaß M45	2/3	2/4	10	**7408773**

Abdeckplatte für den Einbau von 2 Modul 45.

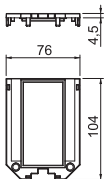

PA

Abdeckplatte für Universalträger UT3, Modul 45®-Einbauöffnung

Typ	Länge mm	Installations-technik	Teilung im UT3	Verp. Stück	Art.-Nr.
UT3 P3	165	Rastermaß M45	1/1	10	**7408753**

Abdeckplatte für den Einbau von 3 Modul 45.

10 Montagebrücken UT34T für den Einbau von Einzelgeräten oder Steckdosenkombinationen im Lieferumfang enthalten.

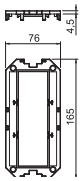

PA

Abdeckplatte für Universalträger UT3, runde Einbauöffnung für EKR-Gerät

Typ	Länge mm	Installations-technik	Teilung im UT3	Verp. Stück	Art.-Nr.
UT3 D1	82,5	50er Zentralplatte	1/2	10	**7408781**

Abdeckplatte für den Einbau von 1 Installationsgeräte mit 50er-Zentralplatte.

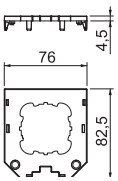

Gebäudeinstallation - Bodeninstallationssysteme und Unterfluranwendungen / de / 2024/04/09 11:05:44 11:05:44 (LLExport_03462) /

Abdeckplatte für Universalträger UT3 und UT4, mit Einbauöffnung für EKR-Gerät, mit Schraubbefestigung

PA

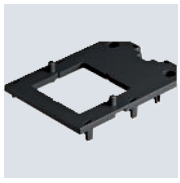

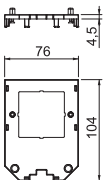

Typ	Länge mm	Installationstechnik	Teilung im UT3	Teilung im UT4	Verp. Stück	Art.-Nr.
UT34 D2	104	50er Zentralplatte	2/3	2/4	10	**7408785**

Abdeckplatte für den Einbau von 1 Installationsgeräte mit 50er-Zentralplatte.

Abdeckplatte für Universalträger UT4, Modul 45®-Einbauöffnung

PA

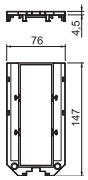

Typ	Länge mm	Installationstechnik	Teilung im UT4	Verp. Stück	Art.-Nr.
UT4 P3	147	Rastermaß M45	3/4	10	**7408761**

Abdeckplatte für den Einbau von 3 Modul 45.

10 Montagebrücken UT34T für den Einbau von Einzelgeräten oder Steckdosenkombinationen im Lieferumfang enthalten.

Abdeckplatte für Universalträger UT4, Modul 45®-Einbauöffnung

PA

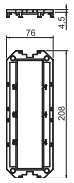

Typ	Länge mm	Installationstechnik	Teilung im UT4	Verp. Stück	Art.-Nr.
UT4 P4	208	Rastermaß M45	1/1	10	**7408763**

Abdeckplatte für den Einbau von 4 Modul 45

10 Montagebrücken UT34T für den Einbau von Einzelgeräten oder Steckdosenkombinationen im Lieferumfang enthalten.

Abdeckplatte für Universalträger UT4, runde Einbauöffnung für EKR-Gerät

PA

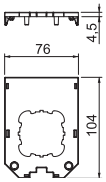

Typ	Länge mm	Installationstechnik	Teilung im UT3	Teilung im UT4	Verp. Stück	Art.-Nr.
UT34 D1	104	50er Zentralplatte	2/3	2/4	10	**7408783**

Abdeckplatte für den Einbau von 1 Installationsgeräte mit 50er-Zentralplatte.

Abdeckplatte für Universalträger UT4, mit Einbauöffnungen für 3 EK-Geräte

PA

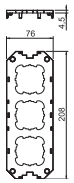

Typ	Länge mm	Installationstechnik	Teilung im UT4	Verp. Stück	Art.-Nr.
UT4 D3	208	50er Zentralplatte	1/1	10	**7408789**

Abdeckplatte für den Einbau von 3 Installationsgeräten mit 50er Zentralplatte

Steckdose 33°, Schutzkontakt, 1-fach

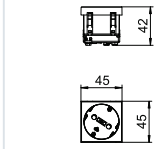

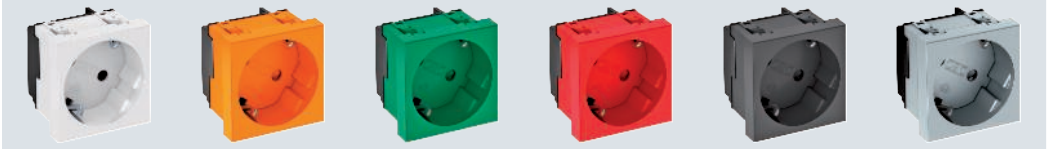

Typ	STD-D3S RW1	STD-D3S ROR1	STD-D3S MZGN1	STD-D3S SRO1	STD-D3S SWGR1	STD-D3S AL1
Farbe	reinweiß	reinorange	minzgrün	signalrot	schwarzgrau	alu lackiert
Verp. Stück	1	1	1	1	1	1
Art.-Nr.	**6120073**	**6120075**	**6120077**	**6120079**	**6120081**	**6120083**

PC Polycarbonat

Schutzkontakt-Steckdose 1-fach 33°, mit erhöhtem Berührungsschutz, mit Steckklemmen, 2–polig, 16 A, 250 V~, mit Verbindungsklemmen nach IEC 60884-1.

Steckdose 33°, Schutzkontakt, 2-fach

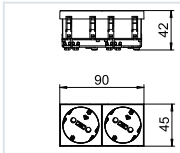

Typ	STD-D3S RW2	STD-D3S ROR2	STD-D3S MZGN2	STD-D3S SRO2	STD-D3S SWGR2	STD-D3S AL2
Farbe	reinweiß	reinorange	minzgrün	signalrot	schwarzgrau	alu lackiert
Verp. Stück	1	1	1	1	1	1
Art.-Nr.	**6120103**	**6120105**	**6120107**	**6120109**	**6120111**	**6120114**

PC Polycarbonat

Schutzkontakt-Steckdose 2-fach 33°, mit erhöhtem Berührungsschutz, mit Steckklemmen, 2polig, 16 A, 250 V~, mit Verbindungsklemmen nach IEC 60884-1.

Steckdose 33°, Schutzkontakt, 3-fach

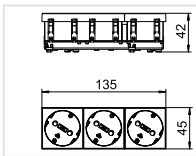

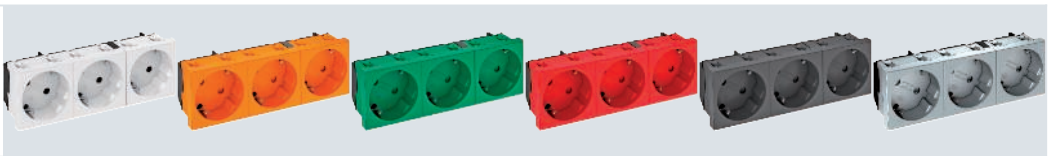

Typ	STD-D3S RW3	STD-D3S ROR3	STD-D3S MZGN3	STD-D3S SRO3	STD-D3S SWGR3	STD-D3S AL3
Farbe	reinweiß	reinorange	minzgrün	signalrot	schwarzgrau	alu lackiert
Verp. Stück	1	1	1	1	1	1
Art.-Nr.	**6120123**	**6120125**	**6120127**	**6120129**	**6120131**	**6120133**

PC Polycarbonat

Schutzkontakt-Steckdose 3-fach 33°, mit erhöhtem Berührungsschutz, mit Steckklemmen, 2polig, 16 A, 250 V~, mit Verbindungsklemmen nach IEC 60884-1.

Gebäudeinstallation - Bodeninstallationssysteme und Unterfluranwendungen / de / 2024/04/09 11:05:44 11:05:44 (LLExport_03462) /

Zubehör für Univeralträger

Trennwand

PA

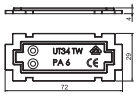

Typ		Verp. Stück	Art.-Nr.
UT34 TW		10	7408796

Trennwand für Universalträger zur Trennung von Stromarten und - kreisen.

Montagebrücke

PA

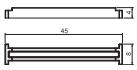

Typ		Verp. Stück	Art.-Nr.
UT34 T		10	7408794

Montagebrücke zum Einbau zwischen Modul45-Geräten in 3fach und 4fach-Abdeckplatten.

Zugentlastung

PA

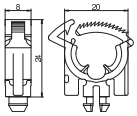

Typ		Verp. Stück	Art.-Nr.
ZE2 3		10	7408650

Zugentlastung zum Einsatz in Universalträger-Abdeckplatten, in Gerätebechern, Modulträger und Telitanks T4L und T8NL zur normgerechten Zugentlastung von zugeführten Leitungen.

Zugentlastung für Datentechnik

St FS

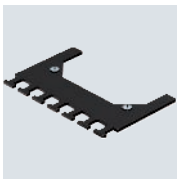

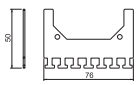

Typ	Farbe	Verp. Stück	Art.-Nr.
UT ZE	tiefschwarz	1	7407851

Zur Montage an Universalträger UT3 und UT4 bei Verwendung von Modul 45-Datentechnik zur Zugentlastung von Daten-Anschlussleitungen.

Blindabdeckung für Modul 45®-Einbauöffnung

PA

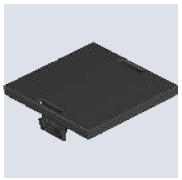

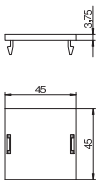

Typ		Verp. Stück	Art.-Nr.
LP 45		10	7407584

Blindabdeckung zum Verschluss einer quadratischen Montageöffnung Modul 45 in einer Gerätebecher-Abdeckplatte.

PA

Blindabdeckung für runde Einbauöffnung

Typ	Verp. Stück	Art.-Nr.
LP R	10	7407580

Blindabdeckung zum Verschluss einer runden Montageöffnung Ø 45 mm in einer Gerätebecher-Abdeckplatte.

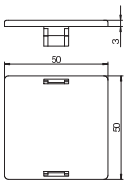

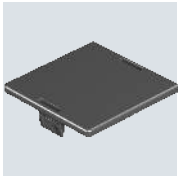

PVC

Leerplatzabdeckung für Geräteeinsätze und Kassetten

Typ	Länge mm	Verp. Stück	Art.-Nr.
LPA UT3	165	1	7407588
LPA UT4	208	1	7407592

Zum Verschluss eines nicht genutzten Einbauplatzes für einen Universalträger in einem Geräteeinsatz oder einer Kassette.

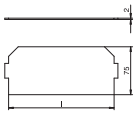

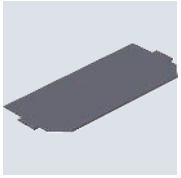

Gebäudeinstallation - Bodeninstallationssysteme und Unterfluranwendungen / de / 2024/04/09 11:05:44 11:05:44 (LLExport_03462) /

Modulträger für vertikalen Einbau von Modul 45®-Geräten

PA

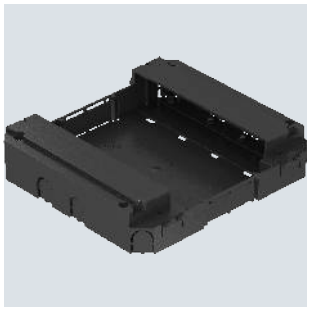

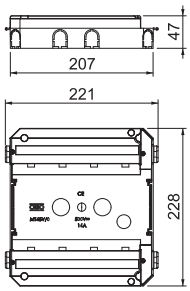

Typ	Werk-stoff		Verp. Stück	Art.-Nr.
MT45V 0	PA		1	**7408698**

Modulträger für den Einbau von bis zu acht Modul 45-Geräten in einen leeren Standard-Geräteeinsatz oder eine leere nivellierbare Kassette der Nenngröße 9 oder R9. Der Modulträger wird in die Rastleiter eingerastet.
Einbaurahmen MT45V für den Einbau der Modul 45-Geräte und die Montageplatten MPMT45 für Datenbuchsen können separat bestellt werden. Die Löcher an der Seitenwand für die Rohreinführung haben einen Durchmesser von 21 mm.

Montageträger System MTK

Montageträger für Anschlussbuchsen der Datentechnik, Systemlänge 165 mm

PA

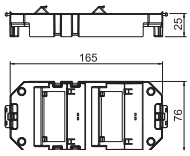

Typ	Verp. Stück	Art.-Nr.
MTK2	1	7407677

Montageträger zur Aufnahme von 2 Trägerplatten. Verwendung anstelle eines Universalträgers UT3.

Montageträger für Anschlussbuchsen der Datentechnik, Systemlänge 208 mm

PA

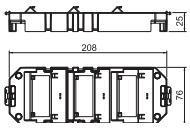

Typ	Verp. Stück	Art.-Nr.
MTK3	1	7407678

Montageträger zur Aufnahme von 3 Trägerplatten. Verwendung anstelle eines Universalträgers UT4.

Trägerplatten System MKT

Trägerplatte 2 x Typ A für Montageträger

A2

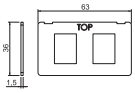

Typ	Verp. Stück	Art.-Nr.
MPK 2A	1	7408711

Trägerplatte zur Aufnahme von zwei Daten-Anschlussmodulen folgender Typen: AMP TYCO: Standard 110Connect, SL Serie 110Connect u. Toolless, AMP-Twist; Brand-Rex: ungeschirmt; GG45; TKM RJ MOD; Nexans: LANmark mit Adapter-Clip; Siemon CAT6.
Abmessung einer Montageöffnung in mm: 20,10 x 14,80.

Trägerplatte 3 x Typ A für Montageträger

A2

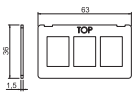

Typ	Verp. Stück	Art.-Nr.
MPK 3A	1	7408712

Trägerplatte zur Aufnahme von drei Daten-Anschlussmodulen folgender Typen: AMP TYCO: SL Serie 110Connect u. Toolless, AMP-Twist; Brand-Rex: ungeschirmt; GG45; TKM RJ MOD; Nexans: LANmark mit Adapter-Clip.
Abmessung einer Montageöffnung in mm: 20,10 x 14,80.

A2

Trägerplatte 2 x Typ B für Montageträger

Typ	Verp. Stück	Art.-Nr.
MPK 2B	1	7408714

Trägerplatte zur Aufnahme von zwei Daten-Anschlussmodulen folgender Typen: BTR: E-DAT; Dätwyler: MS und MS-N; Kerpen: VarioKeystone.
Abmessung einer Montageöffnung in mm: 19,35/21,55 x 14,85.

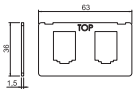

A2

Trägerplatte 3 x Typ B für Montageträger

Typ	Verp. Stück	Art.-Nr.
MPK 3B	1	7408715

Trägerplatte zur Aufnahme von drei Daten-Anschlussmodulen folgender Typen: BTR: E-DAT; Dätwyler: MS und MS-N; Kerpen: VarioKeystone.
Abmessung einer Montageöffnung in mm: 19,35/21,55 x 14,85.

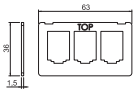

A2

Trägerplatte 2 x Typ C für Montageträger

Typ	Verp. Stück	Art.-Nr.
MPK 2C	1	7408717

Trägerplatte zur Aufnahme von zwei Daten-Anschlussmodulen folgender Typen: Brand-Rex: geschirmt; EKU: E-Stone; Dätwyler: KS-T, MS-K und KU-T; R&M: Snap-In und Keystone; Rutenbeck: UM und UMflex; SETEC: MKJ, UKJ und XKJ; Siemon TERA; Telegärtner: AMJ und UMJ; 3M: CAT6 und CAT6A.
Abmessung einer Montageöffnung in mm: 19,30 x 14,80.

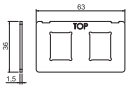

A2

Trägerplatte 3 x Typ C für Montageträger

Typ	Verp. Stück	Art.-Nr.
MPK 3C	1	7408718

Trägerplatte zur Aufnahme von drei Daten-Anschlussmodulen folgender Typen: Brand-Rex: geschirmt; EKU: E-Stone; Dätwyler: KS-T, MS-K und KU-T; R&M: Snap-In und Keystone; Rutenbeck UM und UMflex; SETEC: UKJ und XKJ; Siemon TERA; Telegärtner AMJ und UMJ; 3M: CAT6 und CAT6A.
Abmessung einer Montageöffnung in mm: 19,30 x 14,80.

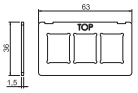

St FS

Trägerplatte blind für Montageträger

Typ	Verp. Stück	Art.-Nr.
MPK 0	1	7408720

Trägerplatte "blind" zur bauseitigen Herstellung einer Montageöffnung zur Aufnahme von Anschlussbuchsen der Daten, Audio- oder Video-Technik.

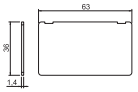

Gebäudeinstallation - Bodeninstallationssysteme und Unterfluranwendungen / de / 2024/04/09 11:05:44 11:05:44 (LLExport_03462) /

UDHOME

Bodensteckdosen 172

Bodentanks 180

Gebäudeinstallation - Bodeninstallationssysteme und Unterfluranwendungen / de / 2024/04/09 11:05:44 11:05:44 (LLExport_03462) /

Systembeschreibung

Die Familie der UDHOME-Kompletteinheiten bringt Strom, Daten und Multimediatechnik genau dorthin, wo sie gebraucht werden. Bodensteckdosen und Bodentanks der UDHOME-Familie werden direkt auf dem Rohboden montiert und mit flexiblen Installationsrohren angeschlossen – einfacher geht es nicht.

A2

Bodensteckdose UDHOME-ONE, mit Bodenbelagsaussparung, 1-fach VDE-Steckdose, Edelstahl

Typ	Fußbodenhöhe mm	Bodenbelagdicke mm	Verp. Stück	Art.-Nr.
UDHOME-ONE GV15V	75-105	15	1	**7368290**

Quadratische Bodensteckdose für den Einsatz in trocken gepflegten System- und Estrichböden im Innenbereich. Einbaugehäuse mit vorgeprägten Einführungsöffnungen für Rohre (M20/M25). Oberteil durch 4 Nivellierstützen auf Oberkante Bodenbelag einstellbar. Die Mindesteinbautiefe beträgt 75 mm, der Nivellierbereich + 30 mm. Im Bodenbelag sichtbarer Rahmen und Deckel aus Edelstahl. Deckel mit Bodenbelagsaussparung. Die Belastungsfähigkeit von 15 kN ist nur im nicht genutzten Zustand gewährleistet. Im Lieferumfang ist eine Schutzkontaktsteckdose (VDE) enthalten. Eine Datenbuchse kann optional in der Datentechnikplatte eingebaut werden. Im Auslieferungszustand mit einer Blindplatte verschlossen.

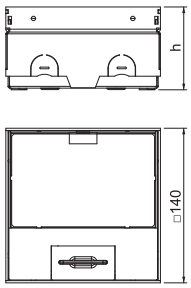

A2

Bodensteckdose UDHOME-ONE, ohne Bodenbelagsaussparung, 1-fach VDE-Steckdose, Edelstahl

Typ	Fußbodenhöhe mm	Verp. Stück	Art.-Nr.
UDHOME-ONE GV V	75-105	1	**7368288**

Quadratische Bodensteckdose für den Einsatz in trocken gepflegten System- und Estrichböden im Innenbereich. Einbaugehäuse mit vorgeprägten Einführungsöffnungen für Rohre (M20/M25). Oberteil durch 4 Nivellierstützen auf Oberkante Bodenbelag einstellbar. Die Mindesteinbautiefe beträgt 75 mm, der Nivellierbereich + 30 mm. Im Bodenbelag sichtbarer Rahmen und Deckel aus Edelstahl. Deckel mit Dekorplatte. Die Belastungsfähigkeit von 15 kN ist nur im nicht genutzten Zustand gewährleistet. Im Lieferumfang ist eine Schutzkontaktsteckdose (VDE) enthalten. Eine Datenbuchse kann optional in der Datentechnikplatte eingebaut werden. Im Auslieferungszustand mit einer Blindplatte verschlossen.

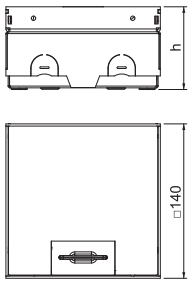

Zubehör für UDHOME-ONE

A2

UDHOME-ONE Montageträger für 2 Modul 45®-Installationsgeräte

Typ	Verp. Stück	Art.-Nr.
MT UH1 2M45	1	**7368485**

Montageträger zur Aufnahme von bis zu 2 Modul 45®-Installationsgeräten. Abmessung der Montageöffnung: 40 x 115 mm

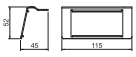

A2

UDHOME-ONE Datentechnikplatte, Typ A

Typ	Verp. Stück	Art.-Nr.
DTP UH1 A	1	**7368490**

Datentechnikplatte zur Aufnahme von einem Daten-Anschlussmodul vom Typ A: AMP TYCO: Standard 110Connect, SL Serie 110Connect u. Toolless, AMP-Twist; Brand-Rex: ungeschirmt; GG45; TKM RJ MOD; Nexans: LANmark mit Adapter-Clip; Siemon CAT6; 3M K6 und K10.
Abmessung der Montageöffnung: 14,8 x 20,1 mm

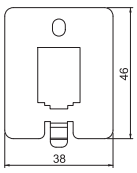

Gebäudeinstallation - Bodeninstallationssysteme und Unterfluranwendungen / de / 2024/04/09 11:05:44 11:05:44 (LLExport_03462) /

UDHOME-ONE Datentechnikplatte, Typ B

A2

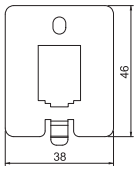

Typ		Verp. Stück	Art.-Nr.
DTP UH1 B		1	7368492

Datentechnikplatte zur Aufnahme von einem Daten-Anschlussmodul vom Typ B: E-DAT; Dätwyler: MS und MS-N; Kerpen: VarioKeystone.
Abmessung der Montageöffnung: 21,55 x 14,85 mm

UDHOME-ONE Datentechnikplatte, Typ C

A2

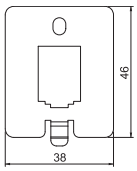

Typ		Verp. Stück	Art.-Nr.
DTP UH1 C		1	7368494

Datentechnikplatte zur Aufnahme von einem Daten-Anschlussmodul vom Typ C: Brand-Rex: geschirmt; EKU: E-Stone; Dätwyler: KS-T, MS-K und KU-T; R&M: Snap-In und Keystone; Rutenbeck: UM und UMflex; SETEC: MKJ, UKJ und XKJ; Siemon TERA; Telegärtner: AMJ und UMJ.
Abmessung der Montageöffnung: 14,8 x 19,3 mm

UDHOME-ONE Datentechnikplatte, Typ F

A2

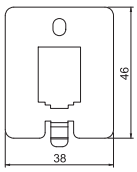

Typ		Verp. Stück	Art.-Nr.
DTP UH1 F		1	7368498

Datentechnikplatte zur Aufnahme von einem Daten-Anschlussmodul vom Typ F: Avaya/Systimax: M-Serie.
Abmessung der Montageöffnung: 16,6 x 19,3 mm

UDHOME-ONE Datentechnikplatte, Typ LE

A2

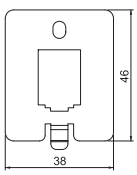

Typ		Verp. Stück	Art.-Nr.
DTP UH1 LE		1	7368496

Datentechnikplatte zur Aufnahme von einem Daten-Anschlussmodul vom Typ LE: LexCom 125 und 250.
Abmessung der Montageöffnung: 18,4 x 17,3 mm

A2

Bodensteckdose UDHOME2, mit Schnurauslass, mit Bodenbelagsaussparung, 2-fach VDE, Edelstahl

Typ	Fußbodenhöhe mm	Bodenbelagdicke mm	Verp. Stück	Art.-Nr.
UDHOME2 GV15V	110-135	15	1	**7368324**

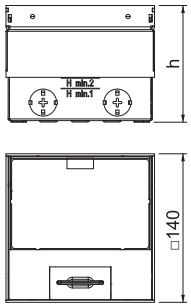

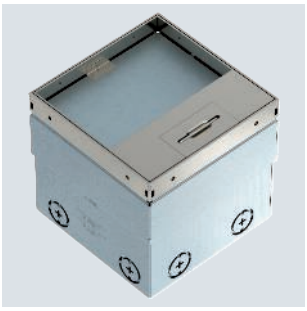

Quadratische Bodensteckdose für den Einsatz in trocken gepflegten Hohlböden und Estrichböden im Innenbereich. Einbaugehäuse mit vorgeprägten Einführungsöffnungen für Rohre (M20/M25). Oberteil durch 4 Nivellierstützen auf Oberkante Bodenbelag einstellbar. Die Mindesteinbautiefe beträgt 110 mm, der Nivellierbereich + 25 mm.
Im Bodenbelag sichtbarer Rahmen und Deckel aus Edelstahl. Die Belastungsfähigkeit von 15 kN ist nur im nicht genutzten Zustand gewährleistet.

Im Lieferumfang ist eine 2-fach Schutzkontaktsteckdose enthalten.
Bis zu zwei modulare Datenbuchsen können im optionalen Datentechnikträger eingebaut werden.

A2

Bodensteckdose UDHOME2, mit Schnurauslass, ohne Bodenbelagsaussparung, 2-fach VDE, Edelstahl

Typ	Fußbodenhöhe mm	Verp. Stück	Art.-Nr.
UDHOME2 GVV	100-135	1	**7368326**

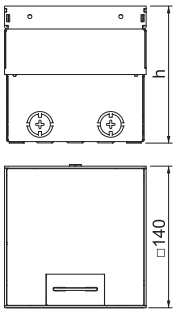

Quadratische Bodensteckdose für den Einsatz in trocken gepflegten Hohlböden und Estrichböden im Innenbereich. Einbaugehäuse mit vorgeprägten Einführungsöffnungen für Rohre (M20/M25). Oberteil durch 4 Nivellierstützen auf Oberkante Bodenbelag einstellbar. Die Mindesteinbautiefe beträgt 100 mm, der Nivellierbereich + 35 mm.
Im Bodenbelag sichtbarer Rahmen und Deckel aus Edelstahl. Die Belastungsfähigkeit von 15 kN ist nur im nicht genutzten Zustand gewährleistet.

Im Lieferumfang ist eine 2-fach Schutzkontaktsteckdose enthalten.
Bis zu zwei modulare Datenbuchsen können im optionalen Datentechnikträger eingebaut werden.

A2

Bodensteckdose UDHOME2, mit Schnurauslass, mit Bodenbelagsaussparung, unbestückt, Edelstahl

Typ	Fußbodenhöhe mm	Bodenbelagdicke mm	Anzahl der einbaubaren Geräte	Verp. Stück	Art.-Nr.
UDHOME2 GV15	110-135	15	2	1	**7368340**

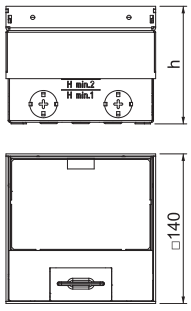

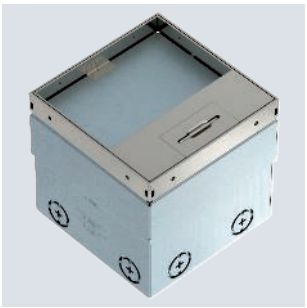

Quadratische Bodensteckdose für den Einsatz in trocken gepflegten Hohlböden und Estrichböden im Innenbereich. Einbaugehäuse mit vorgeprägten Einführungsöffnungen für Rohre (M20/M25). Oberteil durch 4 Nivellierstützen auf Oberkante Bodenbelag einstellbar. Die Mindesteinbautiefe beträgt 110 mm, der Nivellierbereich + 25 mm.
Im Bodenbelag sichtbarer Rahmen und Deckel aus Edelstahl. Bis zu 2 modulare Datenbuchsen können im optionalen Datentechnikträger eingebaut werden. Die Belastungsfähigkeit von 15 kN ist nur im nicht genutzten Zustand gewährleistet.

CuZn 37

Bodensteckdose UDHOME2, mit Schnurauslass, mit Bodenbelagsaussparung, unbestückt, Messing

Typ	Fußbodenhöhe mm	Bodenbelagdicke mm	Anzahl der einbaubaren Geräte	Verp. Stück	Art.-Nr.
UDHOME2 GM15	110-135	15	2	1	**7368346**

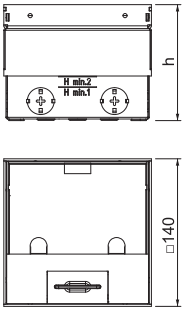

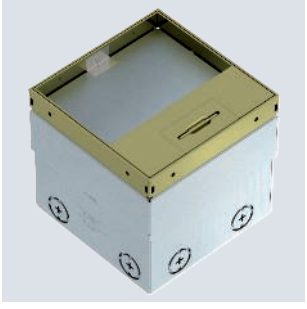

Quadratische Bodensteckdose für den Einsatz in trocken gepflegten Hohlböden und Estrichböden im Innenbereich. Einbaugehäuse mit vorgeprägten Einführungsöffnungen für Rohre (M20/M25). Oberteil durch 4 Nivellierstützen auf Oberkante Bodenbelag einstellbar. Die Mindesteinbautiefe beträgt 110 mm, der Nivellierbereich + 25 mm.
Im Bodenbelag sichtbarer Rahmen und Deckel aus Messing. Bis zu 2 modulare Datenbuchsen können im optionalen Datentechnikträger eingebaut werden. Die Belastungsfähigkeit von 15 kN ist nur im nicht genutzten Zustand gewährleistet.

Gebäudeinstallation - Bodeninstallationssysteme und Unterfluranwendungen / de / 2024/04/09 11:05:44 11:05:44 (LLExport_03462) /

Bodensteckdose UDHOME2, mit Schnurauslass, ohne Bodenbelagsaussparung, unbestückt, Edelstahl

A2

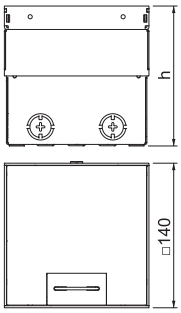

Typ	Fußbodenhöhe mm	Anzahl der einbaubaren Geräte	Verp. Stück	Art.-Nr.
UDHOME2 GV	100-135	2	1	**7368342**

Quadratische Bodensteckdose für den Einsatz in trocken gepflegten Hohlböden und Estrichböden im Innenbereich. Einbaugehäuse mit vorgeprägten Einführungsöffnungen für Rohre (M20/M25). Oberteil durch 4 Nivellierstützen auf Oberkante Bodenbelag einstellbar. Die Mindesteinbautiefe beträgt 100 mm, der Nivellierbereich + 35 mm.
Im Bodenbelag sichtbarer Rahmen und Deckel aus Edelstahl. Bis zu 2 modulare Datenbuchsen können im optionalen Datentechnikträger eingebaut werden. Die Belastungsfähigkeit von 15 kN ist nur im nicht genutzten Zustand gewährleistet.

Bodensteckdose UDHOME2, mit Schnurauslass, ohne Bodenbelagsaussparung, unbestückt, Messing

CuZn 37

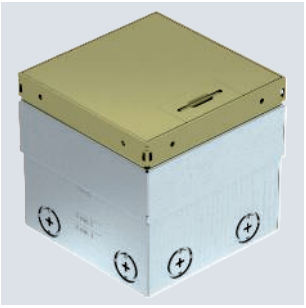

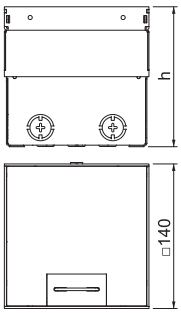

Typ	Fußbodenhöhe mm	Anzahl der einbaubaren Geräte	Verp. Stück	Art.-Nr.
UDHOME2 GM	100-135	2	1	**7368348**

Quadratische Bodensteckdose für den Einsatz in trocken gepflegten Hohlböden und Estrichböden. Einbaugehäuse mit vorgeprägten Einführungsöffnungen für Rohre (M20/M25). Oberteil durch 4 Nivellierstützen auf Oberkante Bodenbelag einstellbar. Die Mindesteinbautiefe beträgt 100 mm, der Nivellierbereich + 35 mm.
Im Bodenbelag sichtbarer Rahmen und Deckel aus Messing. Bis zu 2 modulare Datenbuchsen können im optionalen Datentechnikträger eingebaut werden. Die Belastungsfähigkeit von 15 kN ist nur im nicht genutzten Zustand gewährleistet.

Bodensteckdose UDHOME2, mit Tubus, 2-fach VDE, Edelstahl

A2 KGT

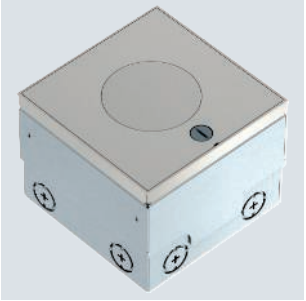

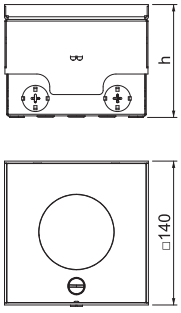

Typ	Fußbodenhöhe mm	Verp. Stück	Art.-Nr.
UDHOME2 VT2 V	110-135	1	**7368409**

Quadratische Bodensteckdose für den Einsatz in nass gepflegten Hohlböden und Estrichböden im Innenbereich. Leitungsausführung über höhenverstellbaren Tubus. Einbaugehäuse mit vorgeprägten Einführungsöffnungen für Rohre (M20/M25). Oberteil durch 4 Nivellierstützen auf Oberkante Bodenbelag einstellbar. Die Mindesteinbautiefe beträgt 110 mm, der Nivellierbereich + 25 mm. Die Belastungsfähigkeit von 15 kN ist nur im nicht genutzten Zustand gewährleistet.

A2

Bodensteckdose UDHOME2, mit Tubus, unbestückt, Edelstahl

Typ	Fußbodenhöhe mm	Verp. Stück	Art.-Nr.
UDHOME2 VT2	110-135	1	7427097

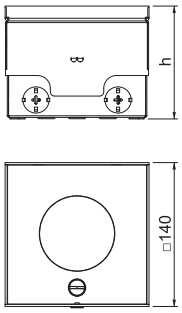

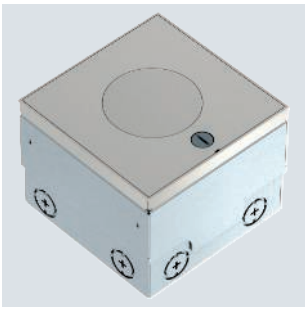

Quadratische Einbaueinheit für den Einsatz in trocken und nass gepflegten Hohlböden und Estrichböden. Einbaugehäuse mit vorgeprägten Einführungsöffnungen für Rohre (M25). Oberteil durch 4 Nivellierstützen auf Oberkante Bodenbelag einstellbar. Die Mindesteinbautiefe beträgt 110 mm, der Nivellierbereich + 25 mm.
Es können bis zu zwei Modul45®-Steckdosen eingebaut werden. Bis zu zwei modulare Datenbuchsen (Keystones) können mit optionalen Montageträgern eingebaut werden. Die Belastungsfähigkeit von 15 kN ist nur im nicht genutzten Zustand gewährleistet.

Zubehör für Bodensteckdosen UDHOME2 für Trockenpflege

St

Höhenerweiterung für Bodensteckdose UDHOME-ONE/UDHOME2

Typ	Verp. Stück	Art.-Nr.
HE 60UH2	1	7368418

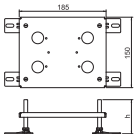

Nivellierbare Höhenerweiterung für Bodensteckdose UDHOME-ONE/UDHOME2. Belastungsfähigkeit bis zu 8 kN. Zusätzlicher Nivellierbereich: 10 - 60 mm

A2

UDHOME2 Datentechnikträger Typ A

Typ	Anzahl der einbaubaren Geräte	Verp. Stück	Art.-Nr.
DT UH2 A	2	1	7368470

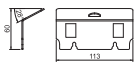

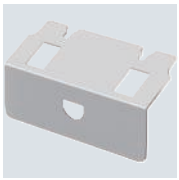

Montageträger zur Aufnahme von zwei Daten-Anschlussmodulen vom Typ A: AMP TYCO: Standard 110Connect, SL Serie 110Connect u. Toolless, AMP-Twist; Brand-Rex: ungeschirmt; GG45; TKM RJ MOD; Nexans: LANmark mit Adapter-Clip; Siemon CAT6; 3M K6 und K10.
Abmessung einer Montageöffnung in mm: 20,10 x 14,80.

A2

UDHOME2 Datentechnikträger Typ B

Typ	Anzahl der einbaubaren Geräte	Verp. Stück	Art.-Nr.
DT UH2 B	2	1	7368472

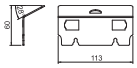

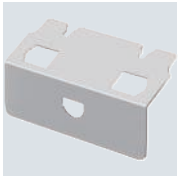

Montageträger zur Aufnahme von zwei Daten-Anschlussmodulen vom Typ B: E-DAT; Dätwyler: MS und MS-N; Kerpen: VarioKeystone.
Abmessung einer Montageöffnung in mm: 19,35/21,55 x 14,85.

Gebäudeinstallation - Bodeninstallationssysteme und Unterfluranwendungen / de / 2024/04/09 11:05:44 11:05:44 (LLExport_03462) /

Zubehör für Bodensteckdosen UDHOME2 für Trockenpflege

UDHOME2 Datentechnikträger Typ C

A2

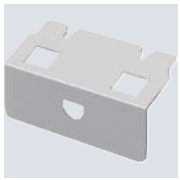

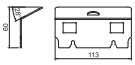

Typ	Anzahl der einbaubaren Geräte	Verp. Stück	Art.-Nr.
DT UH2 C	2	1	**7368474**

Montageträger zur Aufnahme von zwei Daten-Anschlussmodulen vom Typ C: Brand-Rex: geschirmt; EKU: E-Stone; Dätwyler: KS-T, MS-K und KU-T; R&M: Snap-In und Keystone; Rutenbeck: UM und UMflex; SETEC: MKJ, UKJ und XKJ; Siemon TERA; Telegärtner: AMJ und UMJ.
Abmessung einer Montageöffnung in mm: 19,30 x 14,80.

UDHOME2 Datentechnikträger Typ F

A2

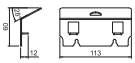

Typ	Anzahl der einbaubaren Geräte	Verp. Stück	Art.-Nr.
DT UH2 F	2	1	**7368476**

Montageträger zur Aufnahme von zwei Daten-Anschlussmodulen vom Typ F: Avaya/Systimax: M-Serie.
Abmessung einer Montageöffnung in mm: 17,40 x 16,60.

UDHOME2 Datentechnikträger Typ LE

A2

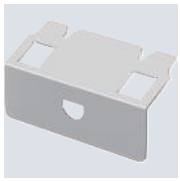

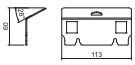

Typ	Anzahl der einbaubaren Geräte	Verp. Stück	Art.-Nr.
DT UH2 LE	2	1	**7368478**

Montageträger zur Aufnahme von zwei Daten-Anschlussmodulen vom Typ LE: LexCom 125 und 250.
Abmessung einer Montageöffnung in mm: 18,30 x 17,20.

Zubehör für Bodensteckdosen UDHOME2 für Nasspflege

Montageträger, 2 x Typ C

A2

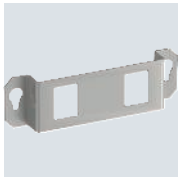

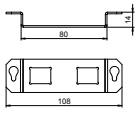

Typ	Verp. Stück	Art.-Nr.
MTGE2F 2C	1	**7407843**

Montageträger zur Aufnahme von zwei Daten-Anschlussmodulen folgender Typen: Brand-Rex: geschirmt; EKU: E-Stone; Dätwyler: KS-T, MS-K und KU-T; R&M: Snap-In und Keystone; Rutenbeck: UM und UMflex; SETEC: MKJ, UKJ und XKJ; Siemon TERA; Telegärtner: AMJ und UMJ.
Abmessung einer Montageöffnung in mm: 19,30 x 14,80.
Passend für Einbaueinheit GE2F mit Tubus.

Schnurauslass mit Öffnungskontur

Typ		Verp. Stück	Art.-Nr.
SA UH2		1	7368425

Schnurauslass mit Öffnungskontur zum Austausch für die Bodensteckdose UDHOME2. Als Ersatzteil erhältlich.

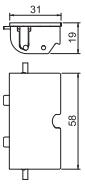

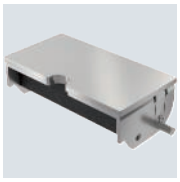

Schnurauslass mit Griffbügel

Typ		Verp. Stück	Art.-Nr.
SA UH2 G		1	7368426

Schnurauslass mit Griffbügel zum Austausch für die Bodensteckdose UDHOME1/2. Als Ersatzteil erhältlich.

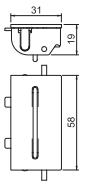

Gebäudeinstallation - Bodeninstallationssysteme und Unterfluranwendungen / de / 2024/04/09 11:05:44 11:05:44 (LLExport_03462) /

Bodentank UDHOME4, mit Universalträger UT3, frei bestückbar, Edelstahl

A2

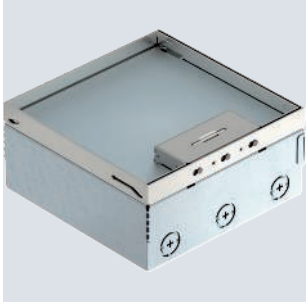

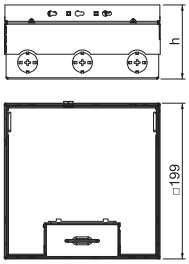

Typ	Fußbodenhöhe mm	Bodenbelagdicke mm		Verp. Stück	Art.-Nr.
UDHOME4 2V UT U	95-125	15		1	**7427248**

Quadratischer Bodentank für den Einsatz in trocken gepflegten Hohlböden und Estrichböden im Innenbereich. Einbaugehäuse mit vorgeprägten Einführungsöffnungen für Rohre (M25). Mit 2 Universalträgern UT3 45 3. Oberteil durch 4 Nivellierstützen auf Oberkante Bodenbelag einstellbar. Die Mindesteinbautiefe beträgt 95 mm, der Nivellierbereich + 30 mm.

Im Bodenbelag sichtbare Oberflächen aus Edelstahl.

Im Lieferumfang sind zwei Universalträger UT3 45 3 zum Einbau von bis zu 6 M45-Geräten enthalten.

Bodentank UDHOME4, mit Universalträger UT3 45 3, 3-fach VDE, Edelstahl

A2

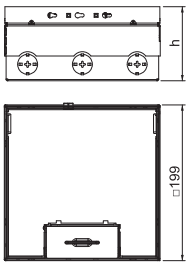

Typ	Fußbodenhöhe mm	Bodenbelagdicke mm		Verp. Stück	Art.-Nr.
UDHOME4 2V UT V	95-125	15		1	**7427216**

Quadratischer Bodentank für den Einsatz in trocken gepflegten Hohlböden und Estrichböden im Innenbereich. Einbaugehäuse mit vorgeprägten Einführungsöffnungen für Rohre (M25). Mit 2 Universalträger UT3 45 3 und einer 3-fach Schutzkontaktsteckdose. Oberteil durch 4 Nivellierstützen auf Oberkante Bodenbelag einstellbar. Die Mindesteinbautiefe beträgt 95 mm, der Nivellierbereich + 30 mm.

Im Bodenbelag sichtbare Oberflächen aus Edelstahl.

Im Lieferumfang sind zwei Universalträger UT3 45 3 und eine 3-fach Schutzkontaktsteckdose enthalten. Es können bis zu 3 weitere M45-Geräte eingebaut werden.

A2

Bodentank UDHOME9, zwei 2-fach VDE, Edelstahl

Typ	Fußbodenhöhe mm	Bodenbelagdicke mm	Verp. Stück	Art.-Nr.
UDHOME9 2V UT V	95-125	15	1	**7427300**

Quadratischer Bodentank für den Einsatz in trocken gepflegten Hohlböden und Estrichböden im Innenbereich. Einbaugehäuse mit vorgeprägten Einführungsöffnungen für Rohre (M25). Mit 3 Universalträgern UT4 und zwei 2-fach Steckdosen. Oberteil durch 4 Nivellierstützen auf Oberkante Bodenbelag einstellbar. Die Mindesteinbautiefe beträgt 95 mm, der Nivellierbereich + 30 mm.

Im Bodenbelag sichtbare Oberflächen aus Edelstahl.

Im Lieferumfang sind drei Universalträger UT4 zum Einbau von Modul 45®-Geräten enthalten. Ein Universalträger ist mit zwei 2-fach Schutzkontaktsteckdosen in der Farbe reinweiß bestückt. Die beiden weiteren Universalträger sind mit einer Abdeckplatte für den Standardgeräteeinbau und einer Blindabdeckung bestückt.

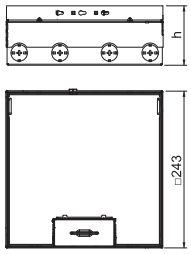

A2

Bodentank UDHOME9, frei bestückbar, Edelstahl

Typ	Fußbodenhöhe mm	Bodenbelagdicke mm	Verp. Stück	Art.-Nr.
UDHOME9 2V	95-125	15	1	**7427324**

Quadratischer Bodentank für den Einsatz in trocken gepflegten Hohlböden und Estrichböden im Innenbereich. Einbaugehäuse mit vorgeprägten Einführungsöffnungen für Rohre (M25). Leergehäuse für bis zu 3 Universalträger UT4 für bis zu 12 Modul 45 ® -Einbaugeräte. Oberteil durch 4 Nivellierstützen auf Oberkante Bodenbelag einstellbar. Die Mindesteinbautiefe beträgt 95 mm, der Nivellierbereich + 30 mm.

Im Bodenbelag sichtbare Oberflächen aus Edelstahl.

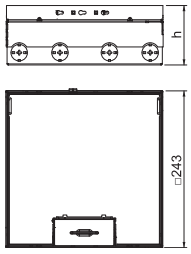

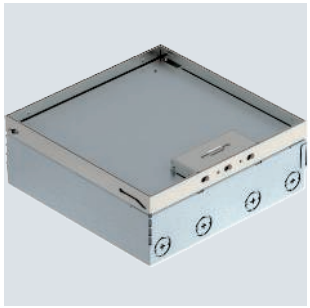

A2

Bodentank UDHOME9, zwei 2-fach VDE, Edelstahl

Typ	Fußbodenhöhe mm	Bodenbelagdicke mm	Verp. Stück	Art.-Nr.
UDHOME9 2V UT45V	95-125	15	1	**7427308**

Quadratischer Bodentank für den Einsatz in trocken gepflegten Hohlböden und Estrichböden im Innenbereich. Einbaugehäuse mit vorgeprägten Einführungsöffnungen für Rohre (M25). Mit 3 Universalträger UT4 und zwei 2-fach Schutzkontaktsteckdosen. Oberteil durch 4 Nivellierstützen auf Oberkante Bodenbelag einstellbar. Die Mindesteinbautiefe beträgt 95 mm, der Nivellierbereich + 30 mm.

Im Bodenbelag sichtbare Oberflächen aus Edelstahl.

Im Lieferumfang sind drei Universalträger UT4 45 4 zum direkten Einbau von Modul 45-Geräten enthalten. Davon ist einer mit zwei 2-fach Schutzkontaktsteckdosen in der Farbe reinweiß bestückt.

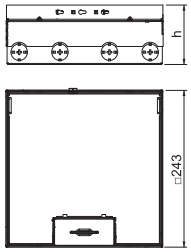

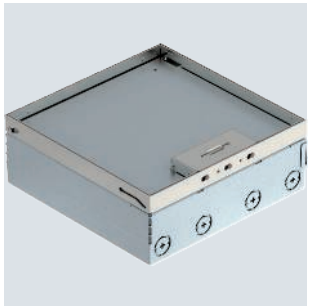

Bodentanks UDHOME, Messing

CuZn 37

Bodentank UDHOME4, frei bestückbar, Messing

Typ	Fußbodenhöhe mm	Bodenbelagdicke mm	Verp. Stück	Art.-Nr.
UDHOME4 2M	95-125	15	1	**7427236**

Quadratischer Bodentank für den Einsatz in trocken gepflegten Hohlböden und Estrichböden im Innenbereich. Einbaugehäuse mit vorgeprägten Einführungsöffnungen für Rohre (M25). Leergehäuse für bis zu 2 Universalträger UT3 für bis zu 6 Modul 45 ® -Einbaugeräte. Oberteil durch 4 Nivellierstützen auf Oberkante Bodenbelag einstellbar. Die Mindesteinbautiefe beträgt 95 mm, der Nivellierbereich + 30 mm.

Im Bodenbelag sichtbare Oberflächen aus Messing.

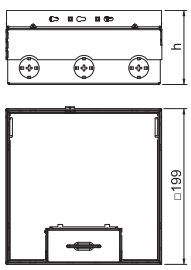

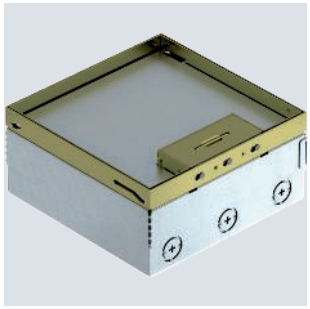

Gebäudeinstallation - Bodeninstallationssysteme und Unterfluranwendungen / de / 2024/04/09 11:05:44 11:05:44 (LLExport_03462) /

Bodentank UDHOME9, zwei 2-fach VDE, Messing

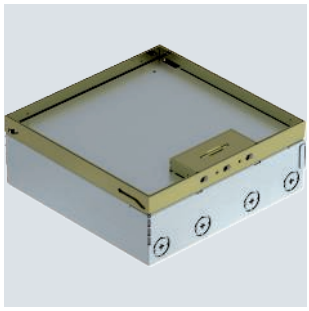

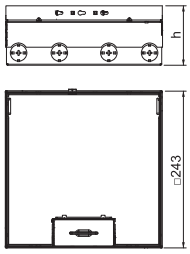

Typ	Fußbodenhöhe mm	Bodenbelagdicke mm	Verp. Stück	Art.-Nr.
UDHOME9 2M UT V	95-125	15	1	**7427304**

Quadratischer Bodentank für den Einsatz in trocken gepflegten Hohlböden und Estrichböden im Innenbereich. Einbaugehäuse mit vorgeprägten Einführungsöffnungen für Rohre (M25). Mit 3 Universalträgern UT4 und zwei 2-fach Steckdosen. Oberteil durch 4 Nivellierstützen auf Oberkante Bodenbelag einstellbar. Die Mindesteinbautiefe beträgt 95 mm, der Nivellierbereich + 30 mm.

Im Bodenbelag sichtbare Oberflächen aus Messing.

Im Lieferumfang sind drei Universalträger UT4 zum Einbau von Modul 45®-Geräten enthalten. Ein Universalträger ist mit zwei 2-fach Schutzkontaktsteckdosen in der Farbe reinweiß bestückt. Ein weiterer Universalträger ist mit zwei Abdeckplatten für den Standardgeräteeinbau ausgerüstet und der dritte Universalträger ist mit zwei Blindabdeckungen bestückt.

Bodentank UDHOME9, frei bestückbar, Messing

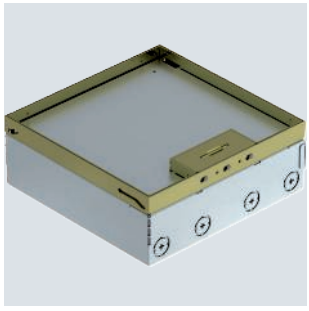

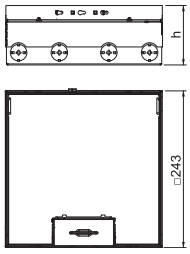

Typ	Fußbodenhöhe mm	Bodenbelagdicke mm	Verp. Stück	Art.-Nr.
UDHOME9 2M	95-125	15	1	**7427328**

Quadratischer Bodentank für den Einsatz in trocken gepflegten Hohlböden und Estrichböden im Innenbereich. Einbaugehäuse mit vorgeprägten Einführungsöffnungen für Rohre (M25). Leergehäuse für bis zu 3 Universalträger UT4 für bis zu 12 Modul 45 ® -Einbaugeräte. Oberteil durch 4 Nivellierstützen auf Oberkante Bodenbelag einstellbar. Die Mindesteinbautiefe beträgt 95 mm, der Nivellierbereich + 30 mm.

Im Bodenbelag sichtbare Oberflächen aus Messing.

St FS

Höhenerweiterung für Bodentank UDHOME4

Typ	Nivellier-bereich mm		Verp. Stück	Art.-Nr.
HE60 UDHOME4	10-60		1	**7427440**

Nivellierbare Höhenerweiterung für Bodentank UDHOME4.

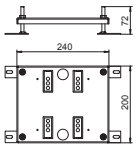

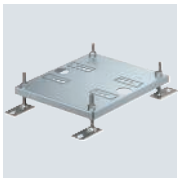

St FS

Höhenerweiterung für Bodentank UDHOME9

Typ	Nivellier-bereich mm		Verp. Stück	Art.-Nr.
HE60 UDHOME9	10-60		1	**7427444**

Nivellierbare Höhenerweiterung für Bodentank UDHOME9.

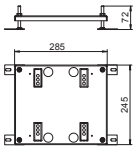

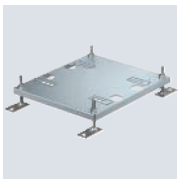

Gebäudeinstallation - Bodeninstallationssysteme und Unterfluranwendungen / de / 2024/04/09 11:05:44 11:05:44 (LLExport_03462) /

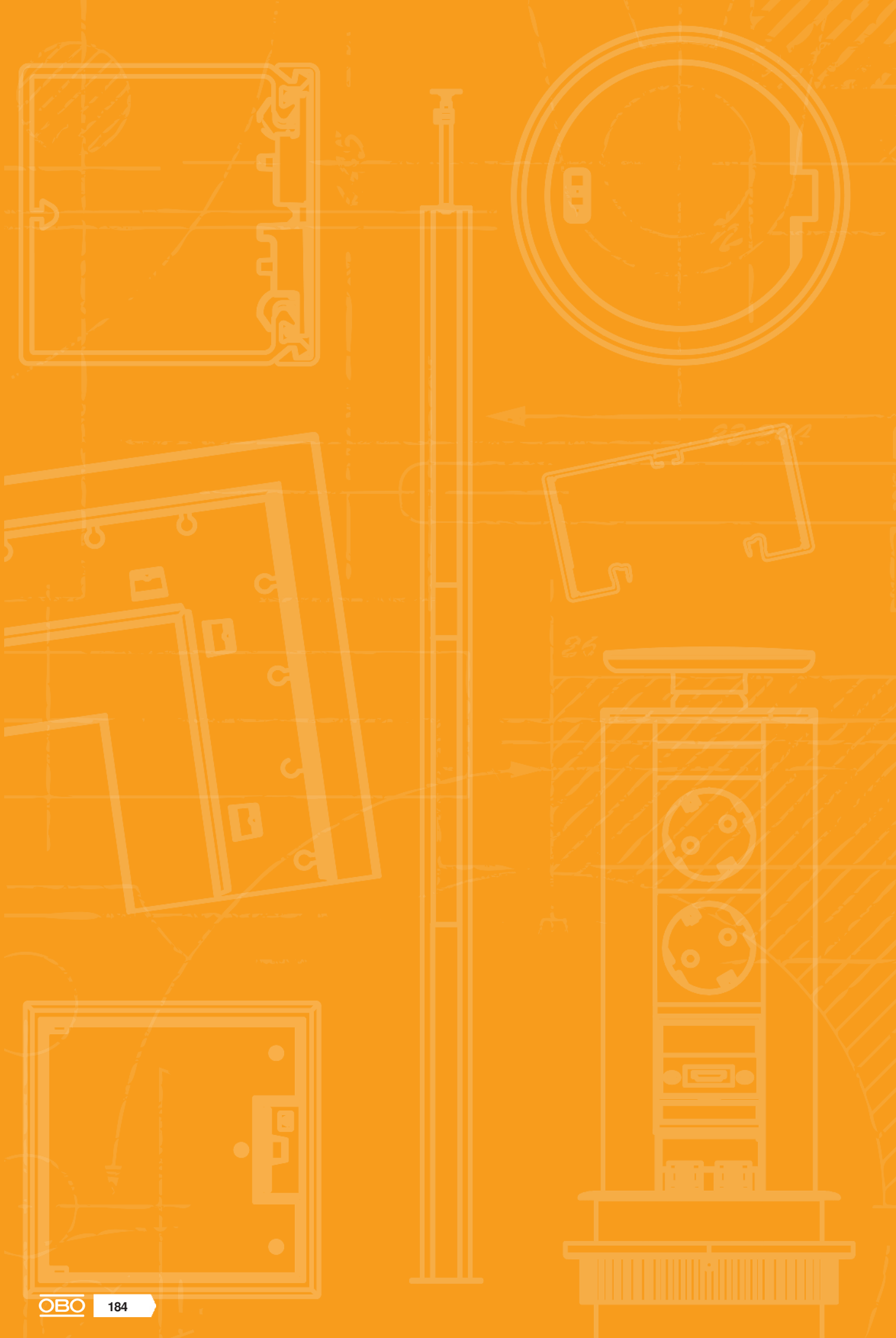

GESR2

Estrichdose und Installationsdosen für GES R2 186

Gebäudeinstallation - Bodeninstallationssysteme und Unterfluranwendungen / de / 2024/04/09 11:05:44 11:05:44 (LLExport_03462) /

Geräteeinsatz mit Klappdeckel und Rastschieber, GES R2, Nickel

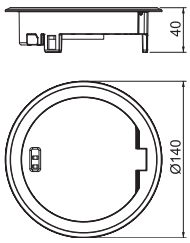

Typ	Oberfläche	Verp. Stück	Art.-Nr.
GES R2 Ni	vernickelt	1	**7408850**

Geräteeinsatz mit Klappdeckel und Rastschieber für Bodensteckdose GES R2 zum direkten Einbau in die Installationsdose MT R2 im Innenbereich.
Im geschlossenen Zustand kann die Bodensteckdose nass gepflegt werden.

Geräteeinsatz mit Klappdeckel und Rastschieber, GES R2, Altmessing

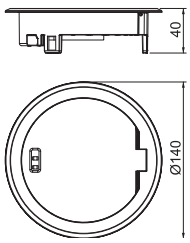

Typ	Oberfläche	Verp. Stück	Art.-Nr.
GES R2 CuZn	vermessingt	1	**7408852**

Geräteeinsatz mit Klappdeckel und Rastschieber für Bodensteckdose GES R2 zum direkten Einbau in die Installationsdose MT R2 im Innenbereich.
Im geschlossenen Zustand kann die Bodensteckdose nass gepflegt werden.

Geräteeinsatz mit Klappdeckel und Rastschieber, GES R2, Altkupfer

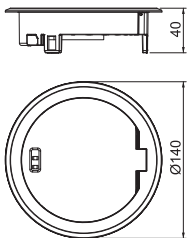

Typ	Oberfläche	Verp. Stück	Art.-Nr.
GES R2 Cu	verkupfert	1	**7408854**

Geräteeinsatz mit Klappdeckel und Rastschieber für Bodensteckdose GES R2 zum direkten Einbau in die Installationsdose MT R2 im Innenbereich.
Im geschlossenen Zustand kann die Bodensteckdose nass gepflegt werden.

Zn CR

Geräteeinsatz mit Klappdeckel und Rastschieber, GES R2, Chrom

Typ	Oberfläche	Verp. Stück	Art.-Nr.
GES R2 Cr	verchromt	1	7408856

Geräteeinsatz mit Klappdeckel und Rastschieber für Bodensteckdose GES R2 zum direkten Einbau in die Installationsdose MT R2 im Innenbereich.
Im geschlossenen Zustand kann die Bodensteckdose nass gepflegt werden.

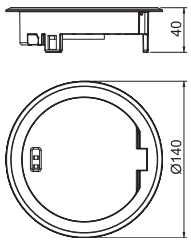

Zn P

Geräteeinsatz mit Klappdeckel und Rastschieber, GES R2, tiefschwarz

Typ	Oberfläche	Verp. Stück	Art.-Nr.
GES R2 KP	pulverbeschichtet	1	7408847

Geräteeinsatz mit Klappdeckel und Rastschieber für Bodensteckdose GES R2 zum direkten Einbau in die Installationsdose MT R2 im Innenbereich.
Im geschlossenen Zustand kann die Bodensteckdose nass gepflegt werden.

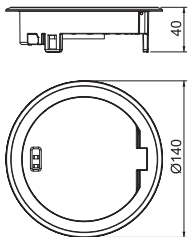

Zn Ni-Ox

Geräteeinsatz mit Klappdeckel und Rastschieber, GES R2, nickel-oxidiert

Typ	Oberfläche	Verp. Stück	Art.-Nr.
GES R2 Ni-O	vernickelt-oxidiert	1	7408849

Geräteeinsatz mit Klappdeckel und Rastschieber für Bodensteckdose GES R2 zum direkten Einbau in die Installationsdose MT R2 im Innenbereich.
Im geschlossenen Zustand kann die Bodensteckdose nass gepflegt werden.

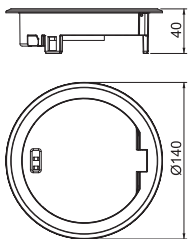

Bodensteckdose GES R2 mit Griffbügel

Zn N

Geräteeinsatz mit Tubus und Griffbügel, GES R2, Nickel

Typ	Oberfläche	Verp. Stück	Art.-Nr.
GES R2T Ni	vernickelt	1	7408860

Geräteeinsatz mit Tubus und Griffbügel für Bodensteckdose GES R2 zum direkten Einbau in die Installationsdose MT R2 im Innenbereich.
Der Tubus erfüllt die Anforderungen der EN 50085-2-2 an nass gepflegte Böden auch während die Bodensteckdose in Gebrauch ist.

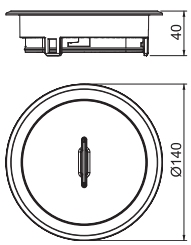

Gebäudeinstallation - Bodeninstallationssysteme und Unterfluranwendungen / de / 2024/04/09 11:05:44 11:05:44 (LLExport_03462) /

Geräteeinsatz mit Tubus und Griffbügel, GES R2, Altmessing

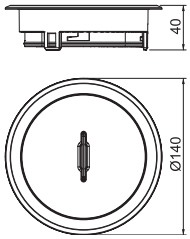

Typ	Oberfläche	Verp. Stück	Art.-Nr.
GES R2T CuZn	vermessingt	1	**7408862**

Geräteeinsatz mit Tubus und Griffbügel für Bodensteckdose GES R2 zum direkten Einbau in die Installationsdose MT R2 im Innenbereich.
Der Tubus erfüllt die Anforderungen der EN 50085-2-2 an nass gepflegte Böden auch während die Bodensteckdose in Gebrauch ist.

Geräteeinsatz mit Tubus und Griffbügel, GES R2, Altkupfer

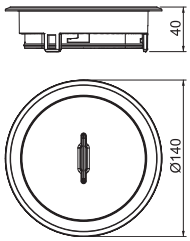

Typ	Oberfläche	Verp. Stück	Art.-Nr.
GES R2T Cu	verkupfert	1	**7408864**

Geräteeinsatz mit Tubus und Griffbügel für Bodensteckdose GES R2 zum direkten Einbau in die Installationsdose MT R2 im Innenbereich.
Der Tubus erfüllt die Anforderungen der EN 50085-2-2 an nass gepflegte Böden auch während die Bodensteckdose in Gebrauch ist.

Geräteeinsatz mit Tubus und Griffbügel, GES R2, Chrom

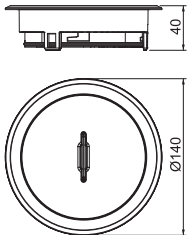

Typ	Oberfläche	Verp. Stück	Art.-Nr.
GES R2T Cr	verchromt	1	**7408866**

Geräteeinsatz mit Tubus und Griffbügel für Bodensteckdose GES R2 zum direkten Einbau in die Installationsdose MT R2 im Innenbereich.
Der Tubus erfüllt die Anforderungen der EN 50085-2-2 an nass gepflegte Böden auch während die Bodensteckdose in Gebrauch ist.

Zn P

Geräteeinsatz mit Tubus und Griffbügel, GES R2, tiefschwarz

Typ	Oberfläche	Verp. Stück	Art.-Nr.
GES R2T KP	pulverbeschichtet	1	7408857

Geräteeinsatz mit Tubus und Griffbügel für Bodensteckdose GES R2 zum direkten Einbau in die Installationsdose MT R2 im Innenbereich.
Der Tubus erfüllt die Anforderungen der EN 50085-2-2 an nass gepflegte Böden auch während die Bodensteckdose in Gebrauch ist.

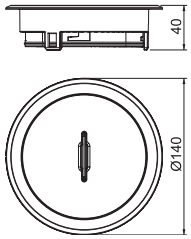

Zn Ni-Ox

Geräteeinsatz mit Tubus und Griffbügel, GES R2, nickel-oxidiert

Typ	Oberfläche	Verp. Stück	Art.-Nr.
GES R2T Ni-O	vernickelt-oxidiert	1	7408859

Geräteeinsatz mit Tubus und Griffbügel für Bodensteckdose GES R2 zum direkten Einbau in die Installationsdose MT R2 im Innenbereich.
Der Tubus erfüllt die Anforderungen der EN 50085-2-2 an nass gepflegte Böden auch während die Bodensteckdose in Gebrauch ist.

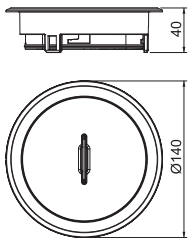

Zn N

Geräteeinsatz mit Blinddeckel und Innensechskant, GES R2, Nickel

Typ	Oberfläche	Verp. Stück	Art.-Nr.
GES R2B Ni	vernickelt	1	7408870

Geräteeinsatz mit Blinddeckel und Innensechskant für Bodensteckdose GES R2 zum direkten Einbau in die Installationsdose MT R2 im Innenbereich.
Die Deckelausführung kann als Kabelauslass genutzt werden.
Im geschlossenen Zustand kann die Bodensteckdose nass gepflegt werden.

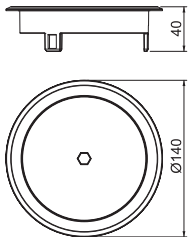

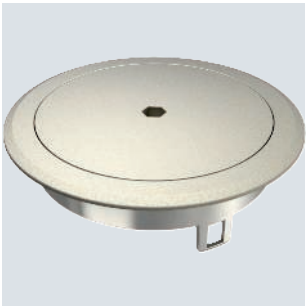

Zn CuZn 37

Geräteeinsatz mit Blinddeckel und Innensechskant, GES R2, Altmessing

Typ	Oberfläche	Verp. Stück	Art.-Nr.
GES R2B CuZn	vermessingt	1	7408872

Geräteeinsatz mit Blinddeckel und Innensechskant für Bodensteckdose GES R2 zum direkten Einbau in die Installationsdose MT R2 im Innenbereich.
Die Deckelausführung kann als Kabelauslass genutzt werden.
Im geschlossenen Zustand kann die Bodensteckdose nass gepflegt werden.

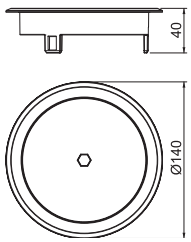

Gebäudeinstallation - Bodeninstallationssysteme und Unterfluranwendungen / de / 2024/04/09 11:05:44 11:05:44 (LLExport_03462) /

Geräteeinsatz mit Blinddeckel und Innensechskant, GES R2, Altkupfer

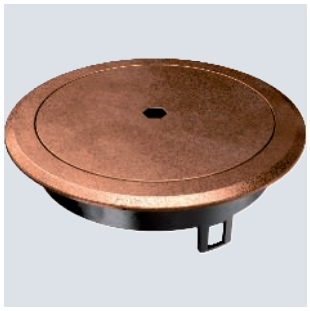

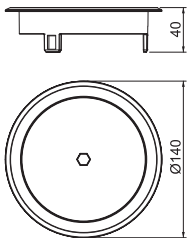

Typ	Oberfläche	Verp. Stück	Art.-Nr.
GES R2B Cu	verkupfert	1	**7408874**

Geräteeinsatz mit Blinddeckel und Innensechskant für Bodensteckdose GES R2 zum direkten Einbau in die Installationsdose MT R2 im Innenbereich.
Die Deckelausführung kann als Kabelauslass genutzt werden.
Im geschlossenen Zustand kann die Bodensteckdose nass gepflegt werden.

Geräteeinsatz mit Blinddeckel und Innensechskant, GES R2, Chrom

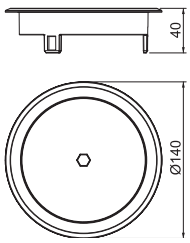

Typ	Oberfläche	Verp. Stück	Art.-Nr.
GES R2B Cr	verchromt	1	**7408876**

Geräteeinsatz mit Blinddeckel und Innensechskant für Bodensteckdose GES R2 zum direkten Einbau in die Installationsdose MT R2 im Innenbereich.
Die Deckelausführung kann als Kabelauslass genutzt werden.
Im geschlossenen Zustand kann die Bodensteckdose nass gepflegt werden.

Geräteeinsatz mit Blinddeckel und Innensechskant, GES R2, nickel-oxidiert

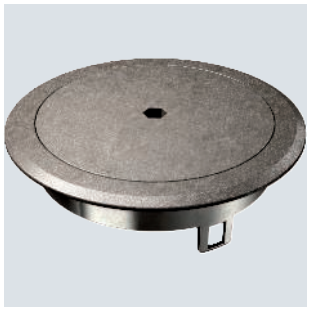

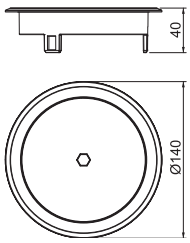

Typ	Oberfläche	Verp. Stück	Art.-Nr.
GES R2B Ni-O	vernickelt-oxidiert	1	**7408869**

Geräteeinsatz mit Blinddeckel und Innensechskant für Bodensteckdose GES R2 zum direkten Einbau in die Installationsdose MT R2 im Innenbereich.
Die Deckelausführung kann als Kabelauslass genutzt werden.
Im geschlossenen Zustand kann die Bodensteckdose nass gepflegt werden.

PA

Geräteeinsatz mit Klappdeckel und Schnurauslass, GES R2

Typ	Farbe	Verp. Stück	Art.-Nr.
GES R2 9011	graphitschwarz	1	7405084
GES R2 7011	eisengrau	1	7405082

Geräteeinsatz mit Klappdeckel und Schnurauslass für Bodensteckdose GES R2 zum direkten Einbau in die Installationsdose MT R2.
Für den Einsatz in trocken gepflegten Böden im Innenbereich.

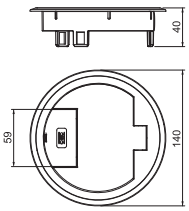

PA

Geräteeinsatz mit Blinddeckel und Öffnungskontur, GES R2

Typ	Farbe	Verp. Stück	Art.-Nr.
GES R2B 7011	eisengrau	1	7405086

Geräteeinsatz mit Blinddeckel und Öffnungskontur Schnurauslass für Bodensteckdose GES R2 zum direkten Einbau in die Installationsdose MT R2.
Für den Einsatz in trocken gepflegten Böden im Innenbereich.

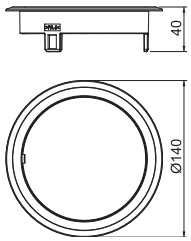

PA

Geräteeinsatz mit Blinddeckel und Öffnungskontur, GES R2

Typ	Farbe	Verp. Stück	Art.-Nr.
GES R2B 9011	graphitschwarz	1	7405088

Geräteeinsatz mit Blinddeckel und Öffnungskontur Schnurauslass für Bodensteckdose GES R2 zum direkten Einbau in die Installationsdose MT R2.
Für den Einsatz in trocken gepflegten Böden im Innenbereich.

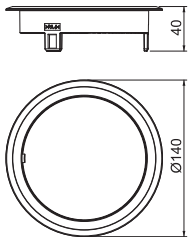

St FS

Estrichdose für GES R2

Typ	Estrichhöhe mm	Einbaudurchmesser	Verp. Stück	Art.-Nr.
UD GES R2	85-130	122	1	7428526

Nivellierbare Estrichdose für den Einbau der Instalationsdose der Bodensteckdose GES R2.
Mit 2x2 Einführungsöffnungen für Installationsrohre (M20/M25).

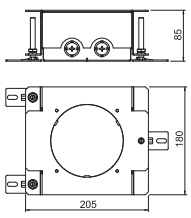

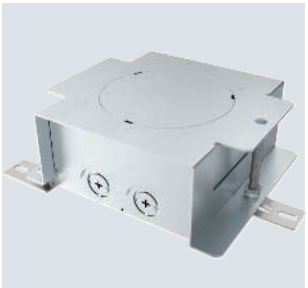

Gebäudeinstallation - Bodeninstallationssysteme und Unterfluranwendungen / de / 2024/04/09 11:05:44 11:05:44 (LLExport_03462) /

Installationsdose 2-fach VDE

PA

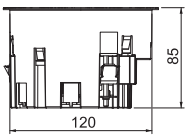

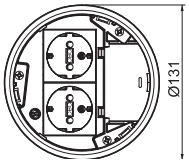

Typ	Einbautiefe mm	Einbau-durchmesser		Verp. Stück	Art.-Nr.
MT R2 VDE	85	122		1	**7408832**

Installationsdose für Bodensteckdose GES R2 zur Montage in Estrichdose UD GES R2 und in Doppelbodenplatten mit Einbauöffnungsdurchmesser 122 mm.

Im Lieferumfang ist eine 2-fach Schutzkontakt-Steckdose (VDE) enthalten. Bis zu zwei modulare Datenbuchsen (Keystones) können mit optionaler Montageplatte eingebaut werden.

Installationsdose 1+1 leer

PA

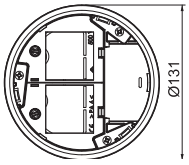

Typ	Einbautiefe mm	Einbau-durchmesser	Anzahl der einbaubaren Geräte		Verp. Stück	Art.-Nr.
MT R2 1-1	85	122	2		1	**7408838**

Installationsdose für Bodensteckdose GES R2 zur Montage in Estrichdose UD GES R2 und in Doppelbodenplatten mit Einbauöffnungsdurchmesser 122 mm.

Im Lieferumfang sind eine Trennwand und zwei Abdeckplatten für den Einbau von Modul45-Einzelgeräten enthalten. Bis zu zwei modulare Datenbuchsen (Keystones) können mit optionaler Montageplatte eingebaut werden.

Montageplatten

Montageplatte für Datentechnik Typ A

A2

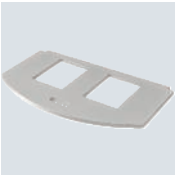

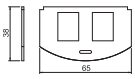

Typ	Anzahl der einbaubaren Geräte		Verp. Stück	Art.-Nr.
MP R2 2A	2		1	**7408802**

Montageplatte zur Aufnahme von zwei Daten-Anschlussmodulen folgender Typen: AMP TYCO: Standard 110Connect, SL Serie 110Connect u. Toolless, AMP-Twist; Brand-Rex: ungeschirmt; GG45; TKM RJ MOD; Nexans: LANmark mit Adapter-Clip; Siemon CAT6; 3M K6 und K10.
Abmessung einer Montageöffnung in mm: 20,10 x 14,80.

Montageplatte für Datentechnik Typ B

A2

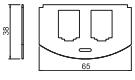

Typ	Anzahl der einbaubaren Geräte		Verp. Stück	Art.-Nr.
MP R2 2B	2		1	**7408804**

Montageplatte zur Aufnahme von zwei Daten-Anschlussmodulen folgender Typen BTR: E-DAT; Dätwyler: MS und MS-N; Kerpen: VarioKeystone.
Abmessung einer Montageöffnung in mm: 19,35/21,55 x 14,85.

A2

Montageplatte für Datentechnik Typ C

Typ	Anzahl der einbaubaren Geräte	Verp. Stück	Art.-Nr.
MP R2 2C	2	1	**7408806**

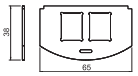

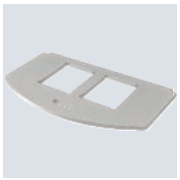

Montageplatte zur Aufnahme von zwei Daten-Anschlussmodulen folgender Typen: Brand-Rex: geschirmt; EKU: E-Stone; Dätwyler: KS-T, MS-K und KU-T; R&M: Snap-In und Keystone; Rutenbeck: UM und UMflex; SETEC: MKJ, UKJ und XKJ; Siemon TERA; Telegärtner: AMJ und UMJ.
Abmessung einer Montageöffnung in mm: 19,30 x 14,80.

A2

Montageplatte für Datentechnik Typ F

Typ	Anzahl der einbaubaren Geräte	Verp. Stück	Art.-Nr.
MP R2 2F	2	1	**7408808**

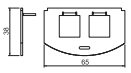

Montageplatte zur Aufnahme von zwei Daten-Anschlussmodulen, Typ Avaya/Systimax: M-Serie.
Abmessung einer Montageöffnung in mm: 17,40 x 16,60.

A2

Montageplatte für Datentechnik Typ LE

Typ	Anzahl der einbaubaren Geräte	Verp. Stück	Art.-Nr.
MP R2 LE	1	1	**7408810**

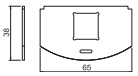

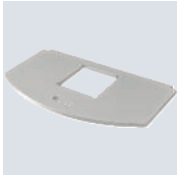

Montageträger zur Aufnahme von zwei Daten-Anschlussmodulen folgender Typen: LexCom 125 und 250.
Abmessung einer Montageöffnung in mm: 18,30 x 17,20.

A2

Montageplatte für Datentechnik Typ LJUC

Typ	Anzahl der einbaubaren Geräte	Verp. Stück	Art.-Nr.
MP 2R LJUC	1	1	**7408812**

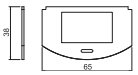

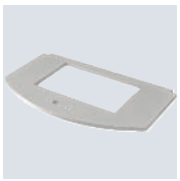

Montageplatte zur Aufnahme eines Daten-Anschlussmoduls Typ LJU6C.
Abmessung einer Montageöffnung in mm: 36,2 x 22,0.

Gebäudeinstallation - Bodeninstallationssysteme und Unterfluranwendungen / de / 2024/04/09 11:05:44 (LLExport_03462) /

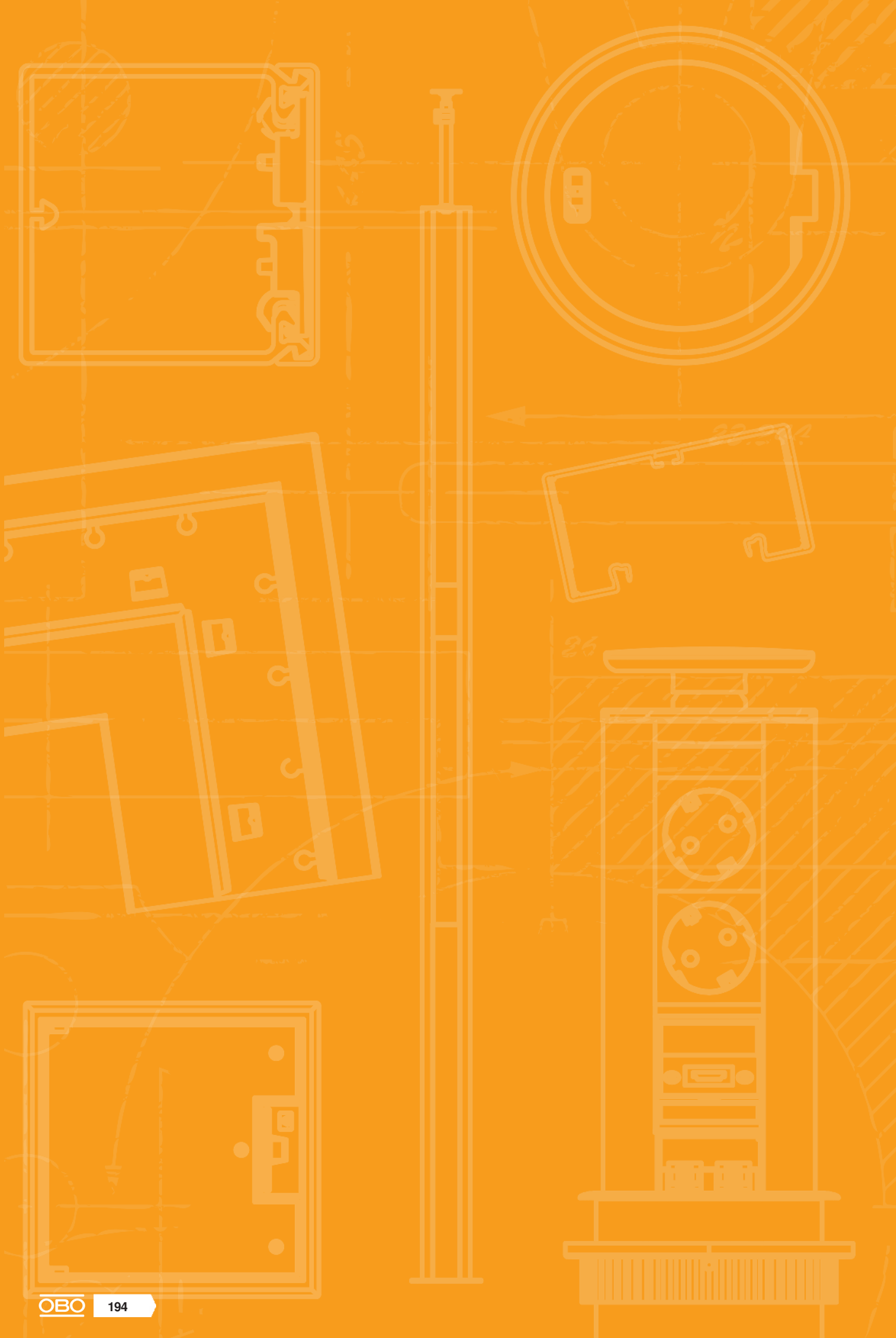

Estrichüberdeckte Kanäle

EÜK Kanäle estrichüberdeckt 196

Gebäudeinstallation - Bodeninstallationssysteme und Unterfluranwendungen / de / 2024/04/09 11:05:44 11:05:44 (LLExport_03462) /

Systembeschreibung

Das estrichüberdeckte Kanalsystem EÜK von OBO ist das ideale Elektroinstallationssystem für große Flächen mit festen Möblierungsplänen, zum Beispiel in Büro- oder Verwaltungsgebäuden. Kanalstrecken und Unterflurdosen bilden ein im Estrich verborgenes, engmaschiges Raster für die Leitungsführung. In Kombination mit Geräteeinbaueinheiten kann auf Strom, Daten- und Multimediatechnik zugegriffen werden.

Installationsprinzip

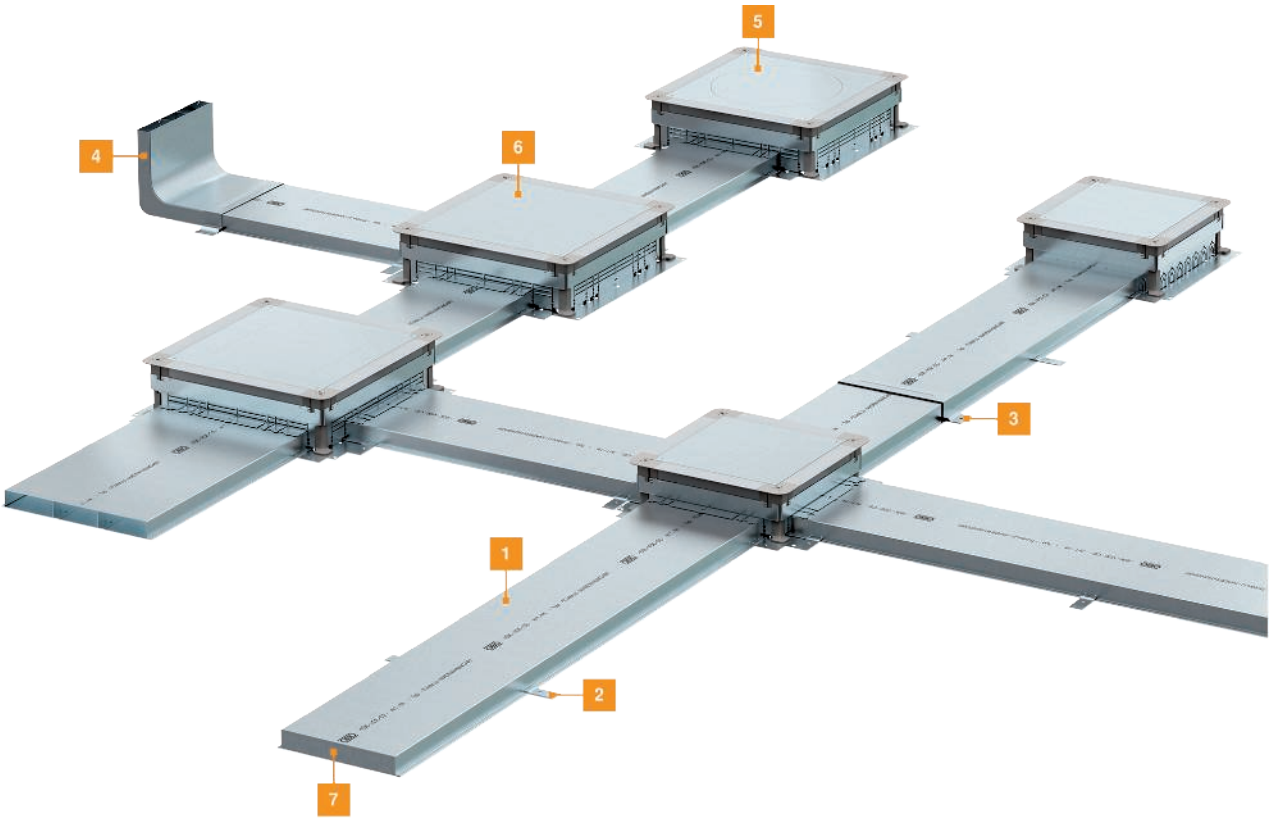

1	Unterflur-Installationskanal
2	Kanalverbindungswinkel
3	Verbindungslasche
4	Vertikalkrümmer
5	Unterflur-Gerätedose mit Montagedeckel und Deckelblindplatte (UGD)
6	Unterflur-Zug- und Abzweigdose (UZD)
7	Endstück

Gebäudeinstallation - Bodeninstallationssysteme und Unterfluranwendungen / de / 2024/04/09 11:05:44 11:05:44 (LLExport_03462) /

Montagehilfe

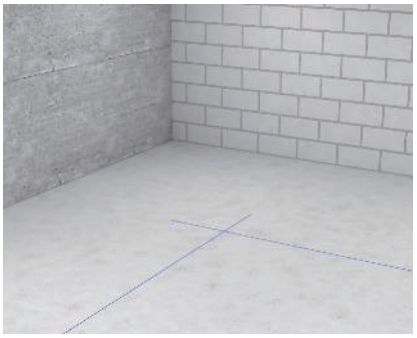

Montageplanung anzeichnen
Die geplanten Kanalwege sowie die Kreuzungspunkte und relevanten Stellen für Zug- und Abzweigdosen bzw. Gerätedosen werden vorab auf den Boden übertragen, z. B. mit einer Schlagschnur.

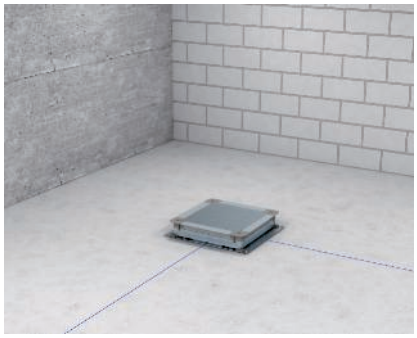

Montage der Unterflurdosen
Unterflurdosen werden auf den Linien sowie den Kreuzungspunkten ausgerichtet und befestigt. Danach lassen sich die benötigten Kanallängen ermitteln.

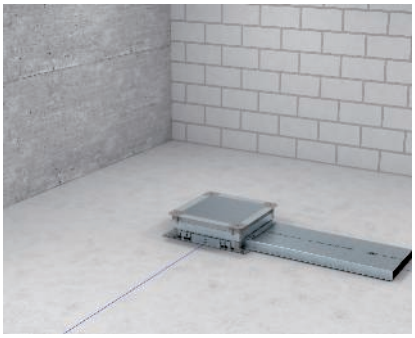

Montagevorbereitung des Kanals
Die Längen der Kanalstrecken lassen sich nun genau ermitteln. Das Material kann auf dem Boden ausgelegt werden.

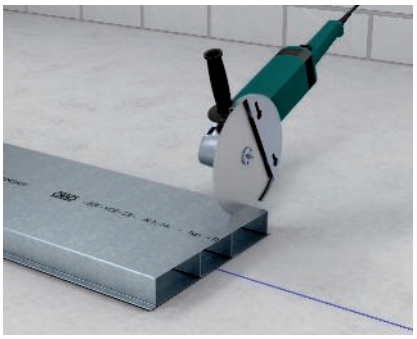

Schneiden des Kanals
Die Stahlblechkanäle lassen sich am einfachsten mit einem Einhand-Winkelschleifer bearbeiten. Saubere Schnitte sowie die anschließende Entgratung sind wichtig für eine schonende Installation der Kabel und Leitungen.

Montage Verbindungslasche
Nach dem Zuschnitt der Kanäle können die Verbindungslaschen positioniert werden.

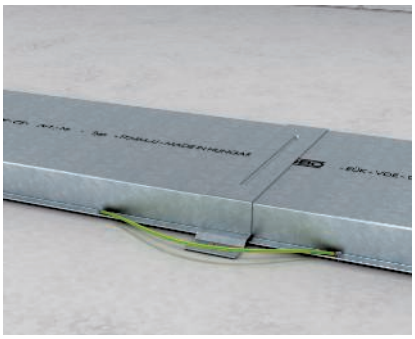

Potentialausgleich
Verbindungslaschen stellen die leitfähige Verbindung der beiden eingesteckten Kanäle her. Alternativ können Bauelemente auch durch externe Verbindungen, durch Löten, Schweißen, Nieten oder Schrauben leitend miteinander verbunden werden.

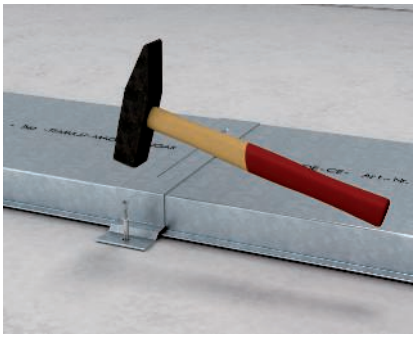

Verbinderbefestigung
Die Unterflurkanäle werden mithilfe der Verbindungslasche auf dem Untergrund befestigt. Eine zusätzliche Befestigung innerhalb einer Kanallänge ist nicht notwendig.

Montage Vertikalkrümmer
Vertikalkrümmer als Wandanschlüsse zur Einführung der Kabel und Leitungen in das Unterflur-System sind einfach zu montieren. Der Anschluss erfolgt einfach und sicher über einen Kanalverbinder.

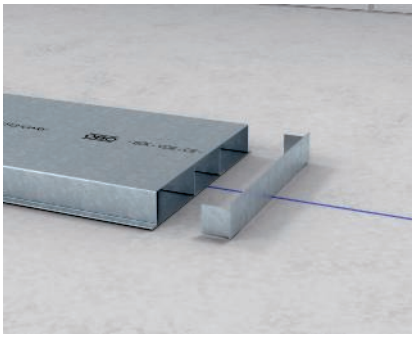

Montage Endverschlussstück
Der Verschluss des Unterflurkanals erfolgt mit dem Endverschlussstück passend zu jeder Kanalgröße. Ohne Verschrauben lassen sich die Endverschlüsse einfach in den Kanal einstecken.

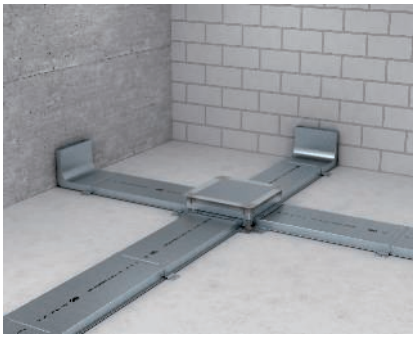

Fertige Kanalmontage
Das Unterflur-System ist somit fertig verlegt. Die Installation der Kabel und Leitungen kann vor dem Einbringen des Estrichs erfolgen (außer bei Gussasphalt) oder nach dem Einbringen des Estrichs, wie bei jeder Nachinstallation.

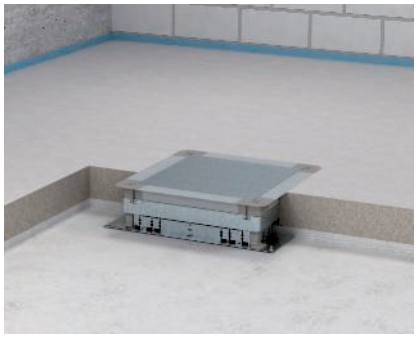

Anwendungsbereich schwimmender Estrich
Beim Einsatz in schwimmend verlegten Estrichen/Heizestrichen auf Dämmschichten wird der Dosenkörper voll im Estrich eingebaut. Der Dosenkörper kann bei Bedarf durch eine Trennlage (bis zu 3 mm stark), die bis unter den Dosenoberrahmen reicht, vom Estrich getrennt werden.

Anwendungsbereich Zementestrich (CT)
Der Einsatz der Unterflurdosen UZD-3 und UGD-3 im Zement-Verbundestrich erfolgt ohne zusätzliche Abdichtungsmaßnahmen.

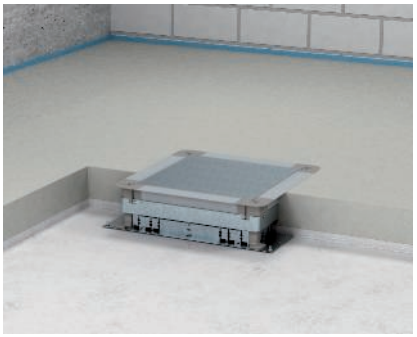

Anwendungsbereich Anhydrit-Fließestrich (CAF)
Anhydrit-Fließestrich wird dünnflüssig eingebracht. Dazu sind alle Öffnungen des Dosenkörpers mit geeigneten Mitteln abzudichten (z. B. Klebebänder).

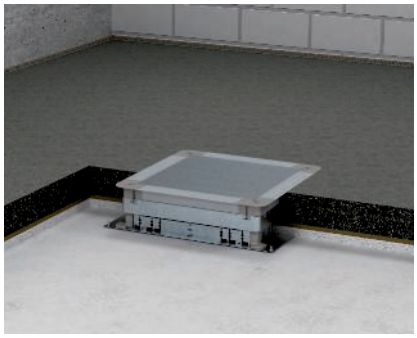

Anwendungsbereich Gussasphalt (AS)
Eine Montage der Unterflurdosen UZD-3 und UGD-3 im Gussasphalt-Verbundestrich ist möglich. Die hohen Temperaturen beim Einbringen der heißen Masse stellen kein Problem dar. Der estrichbündige Dosenoberrahmen wird voll im Estrich eingebettet.

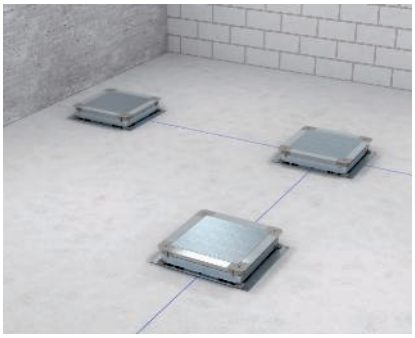

Ausrichten der Unterflurdosen
Mit einer Schlagschnur können auf dem Rohboden die geplanten Kanalwege und Kreuzungspunkte angezeichnet werden. Danach werden die Unterflurdosen ausgelegt.

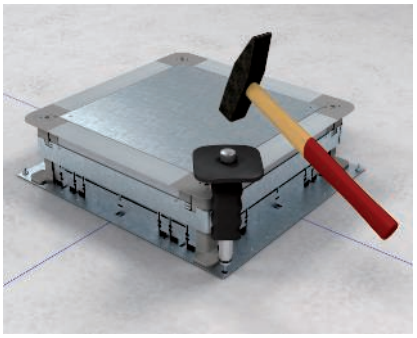

Befestigung der Unterflurdose
Unterflurdose auf der Rohdecke befestigen.

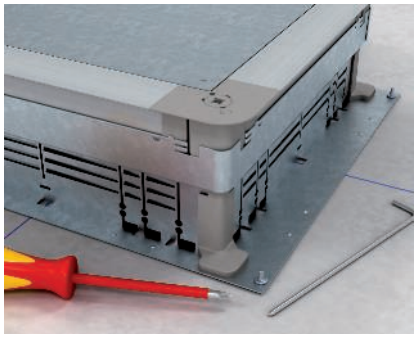

Einstellung der Dosenhöhe
Unterflurdosen haben eine Mindestbauhöhe von 70 mm und einen Nivellierbereich von + 55 mm. Differenzen zwischen Dosenbauhöhe und Estrichsollhöhe lassen sich entweder über Nivellierschrauben oder durch die Schnellentriegelungshilfe ausgleichen.

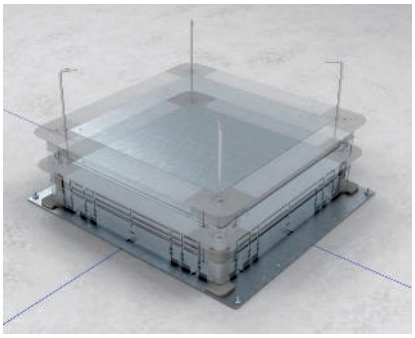

Voreinstellung der Dosenhöhe
Die 4 Stifte der Schnellentriegelungshilfe werden in die Löcher gesteckt. Danach ist die Höhe der Dose durch Anheben einstellbar. Nach erfolgter Höheneinstellung Stifte entfernen.

Gebäudeinstallation - Bodeninstallationssysteme und Unterfluranwendungen / de / 2024/04/09 11:05:44 11:05:44 (LLExport_03462) /

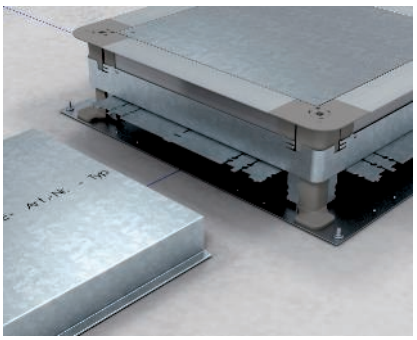

Seitenwände bearbeiten
Die Seitenwände der Unterflurdosen werden mit einer Zange (z. B. Seitenschneider) entsprechend der Kanalgröße geöffnet und die entstehende Lasche nach oben gebogen.

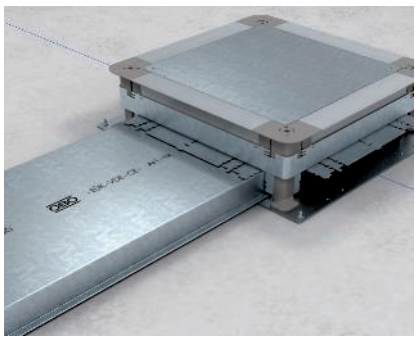

Einführen der Kanäle
Der Kanal wird in den Dosenkörper bis zum Anschlag eingeführt. Bei der weiteren Verlegung von asymmetrischen (2-zügigen) Kanälen darauf achten, dass die Bedruckung an den Verbindungsstellen übereinstimmt.

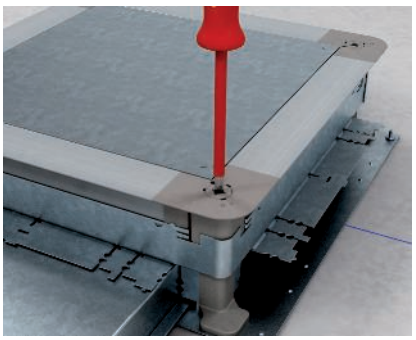

Feineinstellung der Dosenhöhe
Die Feineinstellung der Dosenhöhe erfolgt mithilfe eines Schraubendrehers (Pozidriv Gr. 2) über die Nivellierschrauben. Das Nivellieren ist mit der Bauleitung/Estrichfirma (Meterriss) abzustimmen.

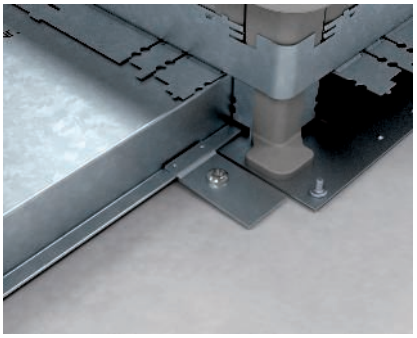

Erdung des Kanalsystems
Mithilfe des Verbindungswinkels VW/E kann eine leitende Verbindung zwischen Kanal und Unterflurdose hergestellt werden.

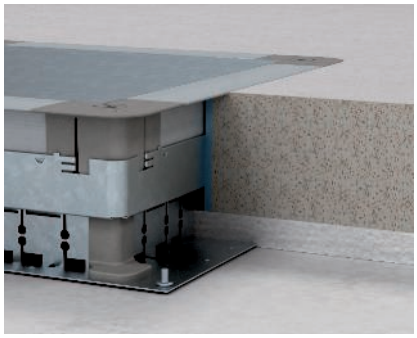

Verwendung einer Trennlage
Beim Einsatz in schwimmend verlegten Estrichen/Heizestrichen auf Dämmschichten kann der Dosenkörper durch eine Trennlage (bis zu 3 mm stark), die bis unter den Dosenoberrahmen reicht, vom Estrich getrennt werden.

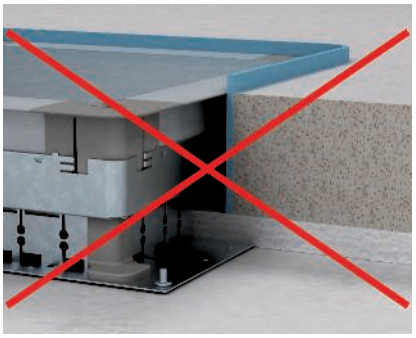

Falsche Verarbeitung
Es sollte auf jeden Fall eine Absprache mit dem Estrichleger stattfinden. Installationsfehler wie der hier gezeigte haben zur Folge, dass kein fester Sitz der Dose gewährleistet ist.

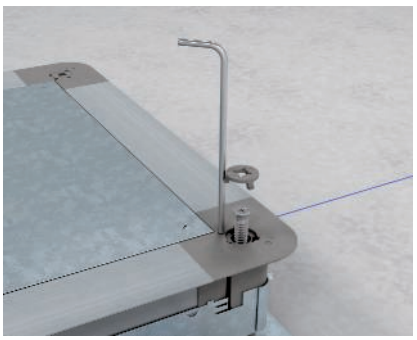

Aufstockhilfe montieren
Verriegelungsdeckel lösen und Schrauben leicht herausdrehen. Eine Schnellentriegelungshilfe einstecken und Schraube herausheben.

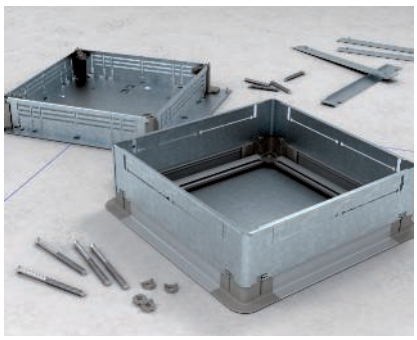

Aufstockhilfe montieren
Den Dosenoberrahmen nach oben abnehmen und die vorhandenen Fallbleche gegen die neuen Fallbleche austauschen.

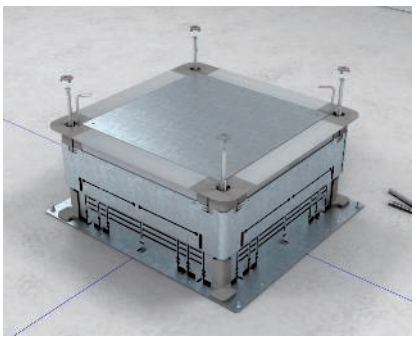

Dosenoberrahmen montieren
Den neuen Dosenoberrahmen wieder aufsetzen, Schrauben einstecken, Schnellentriegelungshilfe entfernen, die Schrauben mit den Verriegelungsdeckeln abdecken.

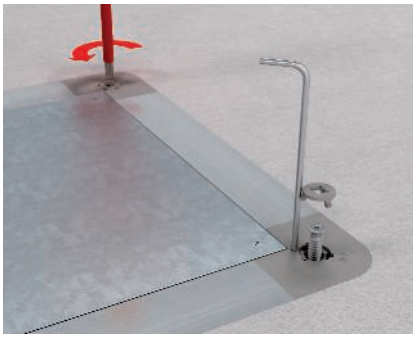

Entkopplung von außen
Der Dosenoberrahmen der Unterflurdose kann nach der Estrichverlegung vom Dosenunterteil entkoppelt werden. Dazu Verriegelungsdeckel lösen, die Schnellentriegelungshilfen einstecken und die Nivellierschrauben entfernen.

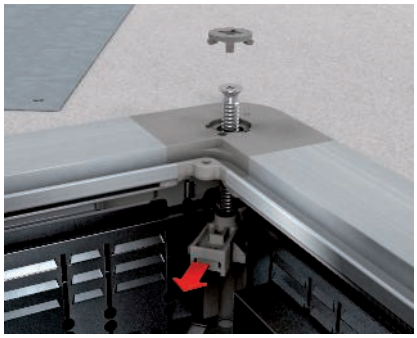

Entkopplung von innen
Montageschutzdeckel und die vier Verriegelungsdeckel von der Unterflurdose entfernen. Schieber mit zwei Fingern greifen und nach innen ziehen. Nivellierschrauben nach oben entfernen.

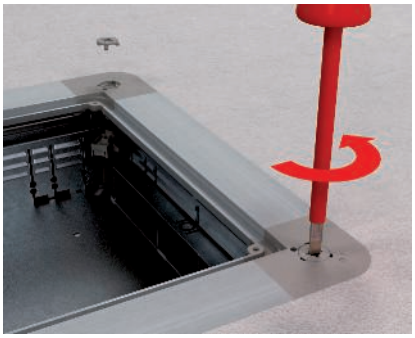

Nach der Entkopplung
Die Verriegelungsdeckel wieder in den Dosenoberrahmen einsetzen.

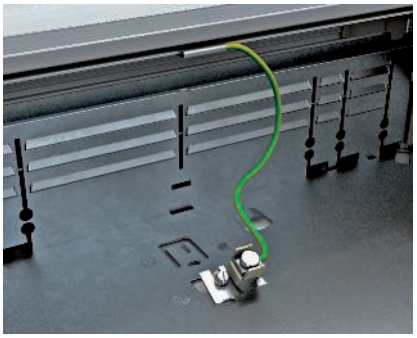

Erdung des Dosenoberrahmens
Schutzleiteranschlusswinkel 8AWR im Bodenblech montieren, den Erdleiter an den Schutzleiteranschlusswinkel anschließen.

Montagedeckel einsetzen
Der Montageschutzdeckel wird nach der Estrichverlegung gegen einen Montagedeckel gewechselt. Hinweis: Öffnungen müssen während der Bauphase trittsicher abgedeckt sein.

Fertige Montage
Durch Austausch des Montageschutzdeckels und Einbau eines Montagedeckels DUG... wird eine Zug- und Abzweigdose UZD zur Gerätedose UGD.

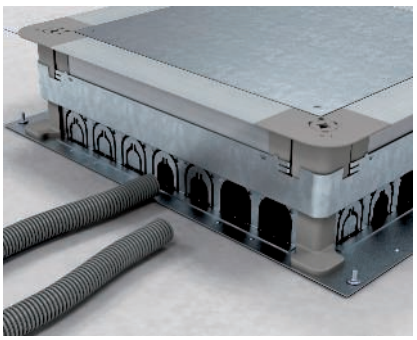

Anwendung mit Installationsrohren
Unterflurdosen schließen bündig mit der Oberkante des Estrichs ab. Mit Funktionsdeckeln werden Einbauöffnungen für Einbaueinheiten oder Revisionsabdeckungen hergestellt.

Gebäudeinstallation - Bodeninstallationssysteme und Unterfluranwendungen / de / 2024/04/09 11:05:44 11:05:44 (LLExport_03462) /

Unterflurkanal, 2-teilig, 2-zügig, Kanalhöhe 28 mm

St FS

Typ	Breite mm	Länge mm	Höhe mm	Anzahl der Züge St.	Verp. m	Art.-Nr.
S2 19028-2	190	2000	28	2	2	**7400256**
S2 25028-2	250	2000	28	2	2	**7400265**

Unterflurkanal (2-teilig) zur Verlegung von Kabeln und Leitungen in estrichüberdeckten Unterflur-Systemen nach EN 50085-2-2. Abnehmbarer und durchgängig aufrastbarer Kanaldeckel. Mit Trennsteg im Kanalunterteil.

Abmessungen

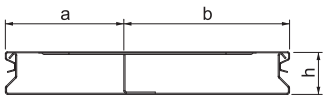

Typ	Maß a mm	Maß b mm	Maß h mm	Quer-schnitt Zug a mm²	Quer-schnitt Zug b mm²
S2 19028-2	80	110	28	1923	2706
S2 25028-2	110	140	28	2701	3483

Unterflurkanal, 2-teilig, 3-zügig, Kanalhöhe 28 mm

St FS

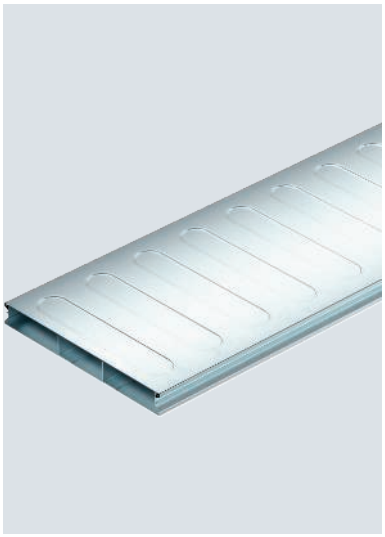

Typ	Breite mm	Länge mm	Höhe mm	Anzahl der Züge St.	Verp. m	Art.-Nr.
S3 25028-2	250	2000	28	3	2	**7400275**
S3 35028-2	350	2000	28	3	2	**7400287**

Unterflurkanal (2-teilig) zur Verlegung von Kabeln und Leitungen in estrichüberdeckten Unterflur-Systemen nach EN 50085-2-2. Abnehmbarer und durchgängig aufrastbarer Kanaldeckel. Mit Trennsteg im Kanalunterteil.

Abmessungen

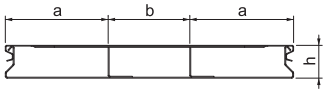

Typ	Maß a mm	Maß b mm	Maß h mm	Quer-schnitt Zug a mm²	Quer-schnitt Zug b mm²
S3 25028-2	90	70	28	2166	1798
S3 35028-2	120	110	28	2944	2834

St FS

Verbindungslasche, leitend für EÜK-2

Typ	Maß a mm	Kanalhöhe mm	Verp. Stück	Art.-Nr.
VL 190-2	190	28-48	1	**7400988**
VL 250-2	250	28-58	1	**7400992**
VL 350-2	350	28-58	1	**7400996**

Verbindungslasche (2-teilig) zur leitenden Montage von estrichüberdeckten Unterflurkanälen. Die Verbindungslasche rastet in den Kanalseitenwänden ein.

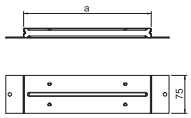

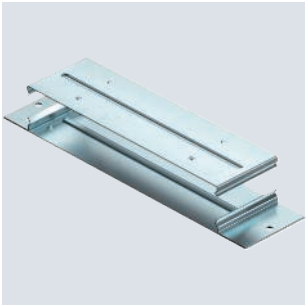

St FS

Vertikalkrümmer, 2-zügig, Kanalhöhe 28 mm

Typ	Breite mm	Anzahl der Züge St.	Verp. Stück	Art.-Nr.
KV2 19028-2	190	2	1	**7400621**
KV2 25028-2	250	2	1	**7400633**

Vertikalkrümmer (2-teilig) zur vertikalen Richtungsänderung von estrichüberdeckten Unterflur-Installationskanälen (Wandanschlüsse, Einspeisungen).

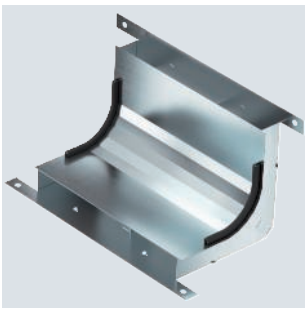

Typ	Maß a mm	Maß b mm	Maß h mm	Querschnitt Zug a mm²	Querschnitt Zug b mm²
KV2 19028-2	80	110	28	1923	2706
KV2 25028-2	110	140	28	2701	3483

Abmessungen

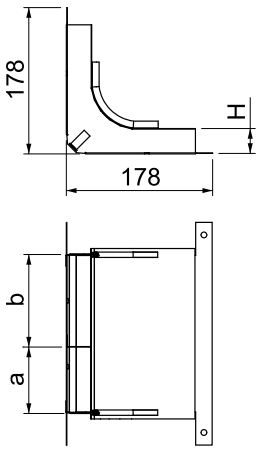

Gebäudeinstallation - Bodeninstallationssysteme und Unterfluranwendungen / de / 2024/04/09 11:05:44 11:05:44 (LLExport_03462) /

Vertikalkrümmer, 3-zügig, Kanalhöhe 28 mm

St FS

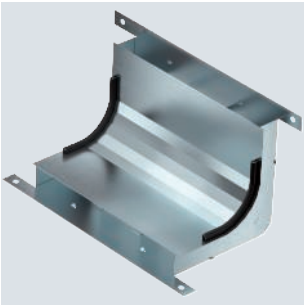

Typ	Breite mm	Anzahl der Züge St.	Verp. Stück	Art.-Nr.
KV3 25028-2	250	3	1	**7400645**
KV3 35028-2	350	3	1	**7400657**

Vertikalkrümmer (2-teilig) zur vertikalen Richtungsänderung von estrichüberdeckten Unterflur-Installationskanälen (Wandanschlüsse, Einspeisungen).

Abmessungen

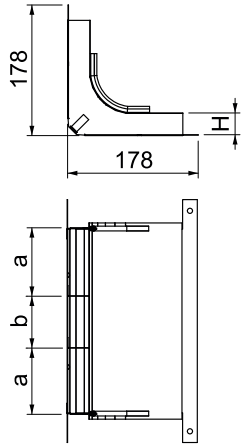

Typ	Maß a mm	Maß b mm	Maß h mm	Querschnitt Zug a mm²	Querschnitt Zug b mm²
KV3 25028-2	90	70	28	2166	1798
KV3 35028-2	120	110	28	2944	2834

St FS

Unterflurkanal, 2-teilig, 2-zügig, Kanalhöhe 38 mm

Typ	Breite mm	Länge mm	Höhe mm	Anzahl der Züge St.	Verp. m	Art.-Nr.
S2 19038-2	190	2000	38	2	2	**7400258**
S2 25038-2	250	2000	38	2	2	**7400267**

Unterflurkanal (2-teilig) zur Verlegung von Kabeln und Leitungen in estrichüberdeckten Unterflur-Systemen nach EN 50085-2-2. Abnehmbarer und durchgängig aufrastbarer Kanaldeckel. Mit Trennsteg im Kanalunterteil.

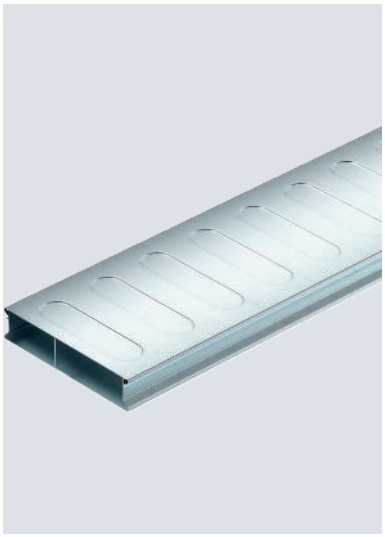

Typ	Maß a mm	Maß b mm	Maß h mm	Querschnitt Zug a mm²	Querschnitt Zug b mm²
S2 19038-2	80	110	38	2639	3730
S2 25038-2	110	140	38	3717	4807

Abmessungen

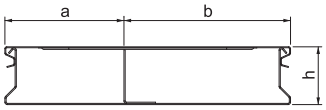

St FS

Unterflurkanal, 2-teilig, 3-zügig, Kanalhöhe 38 mm

Typ	Breite mm	Länge mm	Höhe mm	Anzahl der Züge St.	Verp. m	Art.-Nr.
S3 25038-2	250	2000	38	3	2	**7400279**
S3 35038-2	350	2000	38	3	2	**7400289**

Unterflurkanal (2-teilig) zur Verlegung von Kabeln und Leitungen in estrichüberdeckten Unterflur-Systemen nach EN 50085-2-2. Abnehmbarer und durchgängig aufrastbarer Kanaldeckel. Mit Trennsteg im Kanalunterteil.

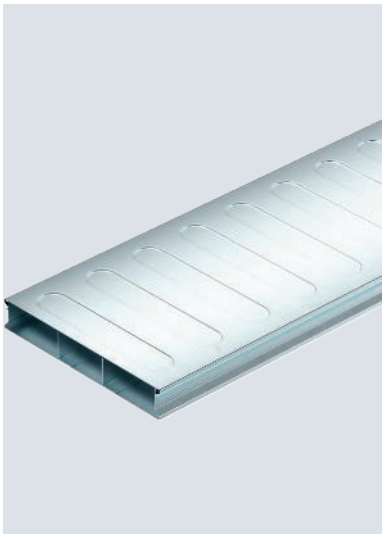

Typ	Maß a mm	Maß b mm	Maß h mm	Querschnitt Zug a mm²	Querschnitt Zug b mm²
S3 25038-2	90	70	38	2962	2498
S3 35038-2	120	110	38	4060	3934

Abmessungen

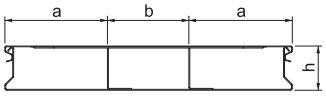

Gebäudeinstallation - Bodeninstallationssysteme und Unterfluranwendungen / de / 2024/04/09 11:05:44 11:05:44 (LLExport_03462) /

Verbindungslasche, leitend für EÜK-2

St FS

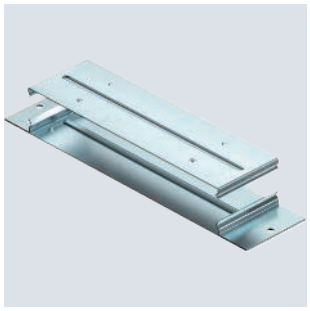

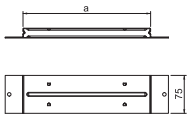

Typ	Maß a mm	Kanalhöhe mm	Verp. Stück	Art.-Nr.
VL 190-2	190	28-48	1	**7400988**
VL 250-2	250	28-58	1	**7400992**
VL 350-2	350	28-58	1	**7400996**

Verbindungslasche (2-teilig) zur leitenden Montage von estrichüberdeckten Unterflurkanälen. Die Verbindungslasche rastet in den Kanalseitenwänden ein.

Vertikalkrümmer, 2-zügig, Kanalhöhe 38 mm

St FS

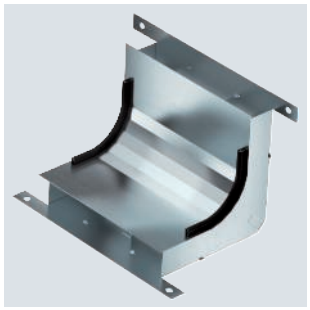

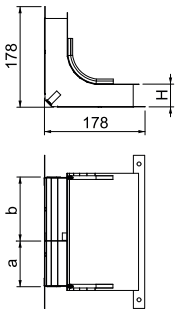

Typ	Breite mm	Anzahl der Züge St.	Höhe mm	Verp. Stück	Art.-Nr.
KV2 19038-2	190	2	38	1	**7400623**
KV2 25038-2	250	2	38	1	**7400637**

Vertikalkrümmer (2-teilig) zur vertikalen Richtungsänderung von estrichüberdeckten Unterflur-Installationskanälen (Wandanschlüsse, Einspeisungen).

Vertikalkrümmer, 3-zügig, Kanalhöhe 38 mm

St FS

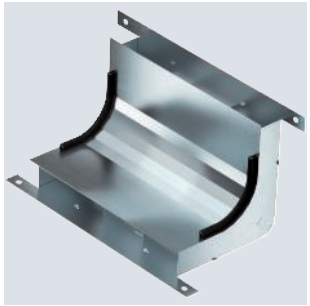

Typ	Breite mm	Anzahl der Züge St.	Verp. Stück	Art.-Nr.
KV3 25038-2	250	3	1	**7400650**
KV3 35038-2	350	3	1	**7400662**

Vertikalkrümmer (2-teilig) zur vertikalen Richtungsänderung von estrichüberdeckten Unterflur-Installationskanälen (Wandanschlüsse, Einspeisungen).

Abmessungen

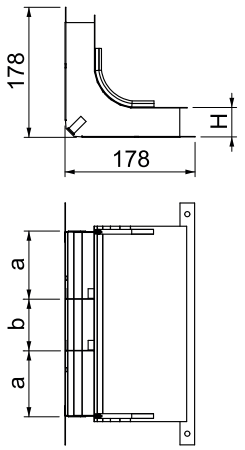

Typ	Maß a mm	Maß b mm	Maß h mm	Querschnitt Zug a mm²	Querschnitt Zug b mm²
KV3 25038-2	90	70	38	2982	2496
KV3 35038-2	120	110	38	4060	3934

St FS

Unterflurkanal, 2-teilig, 2-zügig, Kanalhöhe 48 mm

Typ	Breite mm	Länge mm	Höhe mm	Anzahl der Züge St.	Verp. m	Art.-Nr.
S2 25048-2	250	2000	48	2	2	**7400269**
S2 19048-2	190	2000	48	2	2	**7400261**

Unterflurkanal (2-teilig) zur Verlegung von Kabeln und Leitungen in estrichüberdeckten Unterflur-Systemen nach EN 50085-2-2. Abnehmbarer und durchgängig aufrastbarer Kanaldeckel. Mit Trennsteg im Kanalunterteil.

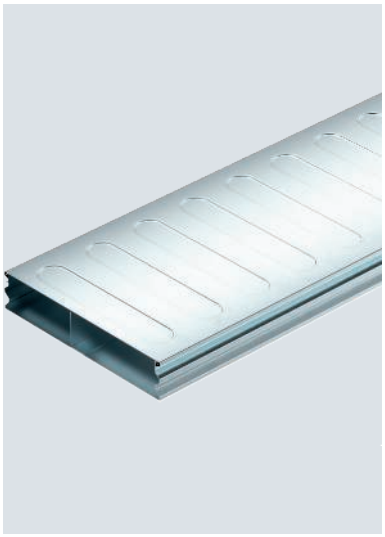

Typ	Maß a mm	Maß b mm	Maß h mm	Querschnitt Zug a mm²	Querschnitt Zug b mm²
S2 25048-2	110	140	48	4784	6176
S2 19048-2	80	110	48	3413	4804

Abmessungen

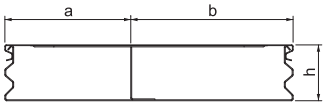

St FS

Unterflurkanal, 2-teilig, 3-zügig, Kanalhöhe 48 mm

Typ	Breite mm	Länge mm	Höhe mm	Anzahl der Züge St.	Verp. m	Art.-Nr.
S3 25048-2	250	2000	48	3	2	**7400281**
S3 35048-2	350	2000	48	3	2	**7400291**

Unterflurkanal (2-teilig) zur Verlegung von Kabeln und Leitungen in estrichüberdeckten Unterflur-Systemen nach EN 50085-2-2. Abnehmbarer und durchgängig aufrastbarer Kanaldeckel. Mit Trennsteg im Kanalunterteil.

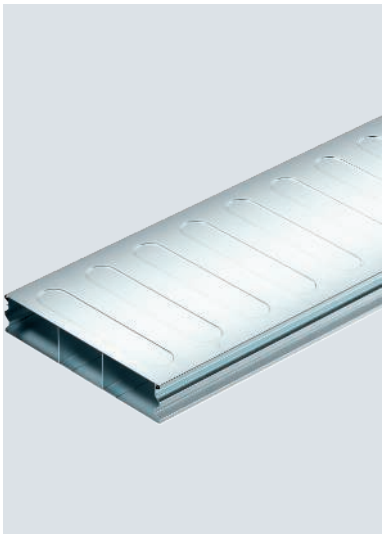

Typ	Maß a mm	Maß b mm	Maß h mm	Querschnitt Zug a mm²	Querschnitt Zug b mm²
S3 25048-2	90	70	48	3854	3184
S3 35048-2	120	110	48	5225	5012

Abmessungen

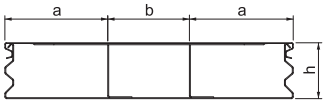

Gebäudeinstallation - Bodeninstallationssysteme und Unterfluranwendungen / de / 2024/04/09 11:05:44 11:05:44 (LLExport_03462) /

Verbindungslasche, leitend für EÜK-2

St FS

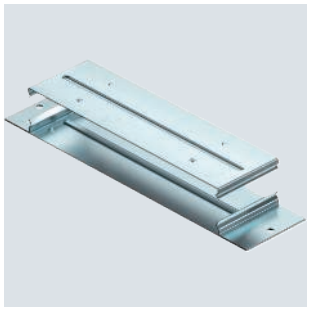

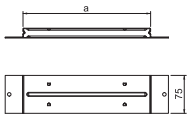

Typ	Maß a mm	Kanalhöhe mm	Verp. Stück	Art.-Nr.
VL 190-2	190	28-48	1	**7400988**
VL 250-2	250	28-58	1	**7400992**
VL 350-2	350	28-58	1	**7400996**

Verbindungslasche (2-teilig) zur leitenden Montage von estrichüberdeckten Unterflurkanälen. Die Verbindungslasche rastet in den Kanalseitenwänden ein.

Vertikalkrümmer, 2-zügig, Kanalhöhe 48 mm

St FS

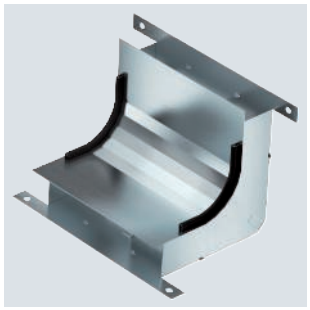

Typ	Breite mm	Anzahl der Züge St.	Verp. Stück	Art.-Nr.
KV2 19048-2	190	2	1	**7400629**
KV2 25048-2	250	2	1	**7400641**

Vertikalkrümmer (2-teilig) zur vertikalen Richtungsänderung von estrichüberdeckten Unterflur-Installationskanälen (Wandanschlüsse, Einspeisungen).

Abmessungen

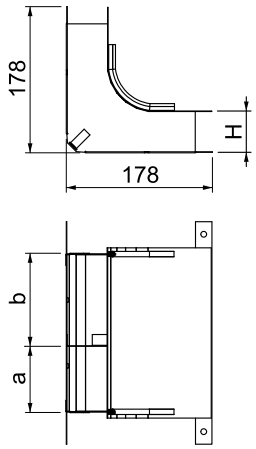

Typ	Maß a mm	Maß b mm	Maß h mm	Querschnitt Zug a mm²	Querschnitt Zug b mm²
KV2 19048-2	80	110	48	3413	4804
KV2 25048-2	110	140	48	4784	6176

St FS

Vertikalkrümmer, 3-zügig, Kanalhöhe 48 mm

Typ	Breite mm	Anzahl der Züge St.	Verp. Stück	Art.-Nr.
KV3 25048-2	250	3	1	**7400653**
KV3 35048-2	350	3	1	**7400665**

Vertikalkrümmer (2-teilig) zur vertikalen Richtungsänderung von estrichüberdeckten Unterflur-Installationskanälen (Wandanschlüsse, Einspeisungen).

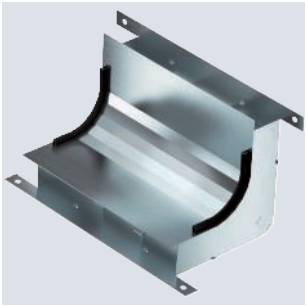

Typ	Maß a mm	Maß b mm	Maß h mm	Querschnitt Zug a mm²	Querschnitt Zug b mm²
KV3 25048-2	90	70	48	3854	3184
KV3 35048-2	120	110	48	5225	5012

Abmessungen

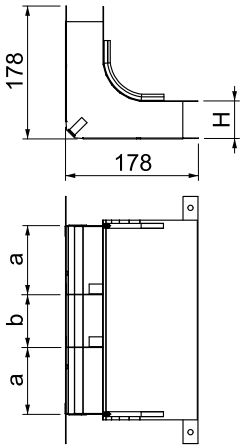

Gebäudeinstallation - Bodeninstallationssysteme und Unterfluranwendungen / de / 2024/04/09 11:05:44 11:05:44 (LLExport_03462) /

Unterflurkanal, 2-teilig, 2-zügig, Kanalhöhe 58 mm

St FS

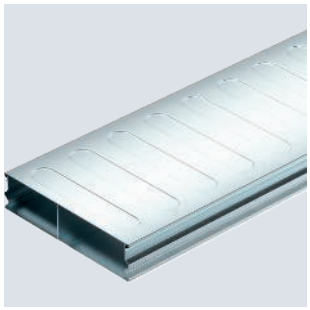

Typ	Breite mm	Länge mm	Höhe mm	Anzahl der Züge St.	Verp. m	Art.-Nr.
S2 25058-2	250	2000	58	2	2	**7400271**

Unterflurkanal (2-teilig) zur Verlegung von Kabeln und Leitungen in estrichüberdeckten Unterflur-Systemen nach EN 50085-2-2. Abnehmbarer und durchgängig aufrastbarer Kanaldeckel. Mit Trennsteg im Kanalunterteil. Nur mit der UZD250-4/350-4 kompatibel.

Abmessungen

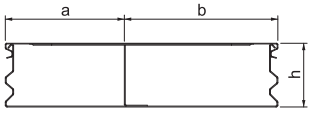

Typ	Maß a mm	Maß b mm	Maß h mm	Quer-schnitt Zug a mm²	Quer-schnitt Zug b mm²
S2 25058-2	110	140	58	5800	7500

Unterflurkanal, 2-teilig, 3-zügig, Kanalhöhe 58 mm

St FS

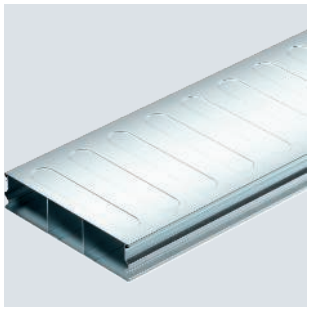

Typ	Breite mm	Länge mm	Höhe mm	Anzahl der Züge St.	Verp. m	Art.-Nr.
S3 25058-2	250	2000	58	3	2	**7400283**
S3 35058-2	350	2000	58	3	2	**7400293**

Unterflurkanal (2-teilig) zur Verlegung von Kabeln und Leitungen in estrichüberdeckten Unterflur-Systemen nach EN 50085-2-2. Abnehmbarer und durchgängig aufrastbarer Kanaldeckel. Mit Trennsteg im Kanalunterteil. Nur mit der UZD250-4/350-4 kompatibel.

Abmessungen

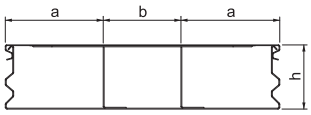

Typ	Maß a mm	Maß b mm	Maß h mm	Quer-schnitt Zug a mm²	Quer-schnitt Zug b mm²
S3 25058-2	90	70	58	4670	3884
S3 35058-2	120	110	58	6341	6112

St FS

Verbindungslasche, leitend für EÜK-2

Typ	Maß a mm	Kanalhöhe mm	Verp. Stück	Art.-Nr.
VL 190-2	190	28-48	1	**7400988**
VL 250-2	250	28-58	1	**7400992**
VL 350-2	350	28-58	1	**7400996**

Verbindungslasche (2-teilig) zur leitenden Montage von estrichüberdeckten Unterflurkanälen. Die Verbindungslasche rastet in den Kanalseitenwänden ein.

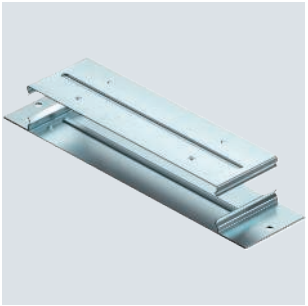

Abmessungen

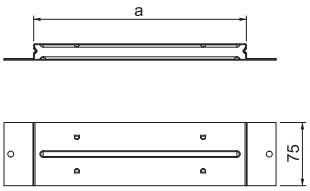

St FS

Vertikalkrümmer, 2-zügig, Kanalhöhe 58 mm

Typ	Breite mm	Anzahl der Züge St.	Verp. Stück	Art.-Nr.
KV2 25058-2	250	2	1	**7400643**

Vertikalkrümmer (2-teilig) zur vertikalen Richtungsänderung von estrichüberdeckten Unterflur-Installationskanälen (Wandanschlüsse, Einspeisungen). Nur mit der UZD250-4/350-4 kompatibel.

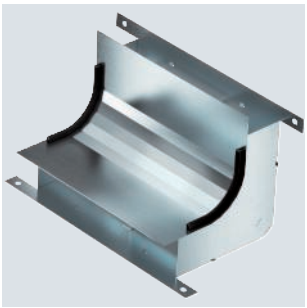

Typ	Maß a mm	Maß b mm	Maß h mm	Querschnitt Zug a mm²	Querschnitt Zug b mm²
KV2 25058-2	110	140	58	5800	7500

Abmessungen

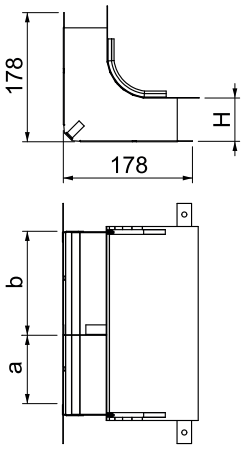

Gebäudeinstallation - Bodeninstallationssysteme und Unterfluranwendungen / de / 2024/04/09 11:05:44 11:05:44 (LLExport_03462) /

Vertikalkrümmer, 3-zügig, Kanalhöhe 58 mm

St FS

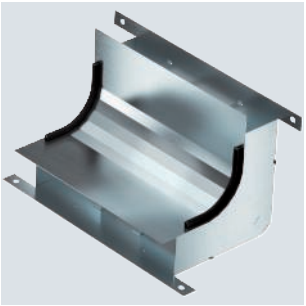

Typ	Breite mm	Anzahl der Züge St.	Verp. Stück	Art.-Nr.
KV3 25058-2	250	3	1	**7400655**
KV3 35058-2	350	3	1	**7400667**

Vertikalkrümmer (2-teilig) zur vertikalen Richtungsänderung von estrichüberdeckten Unterflur-Installationskanälen (Wandanschlüsse, Einspeisungen). Nur mit der UZD250-4/350-4 kompatibel.

Abmessungen

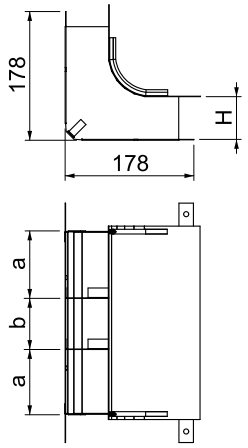

Typ	Maß a mm	Maß b mm	Maß h mm	Querschnitt Zug a mm²	Querschnitt Zug b mm²
KV3 25058-2	90	70	58	4670	3884
KV3 35058-2	120	110	58	6341	6112

Unterflurdosen

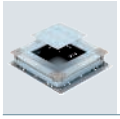

Unterflurdosen estrichüberdeckt EÜK 216

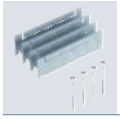

Zubehör Unterflurdosen estrichüberdeckt EÜK 226

Gebäudeinstallation - Bodeninstallationssysteme und Unterfluranwendungen / de / 2024/04/09 11:05:44 11:05:44 (LLExport_03462) /

UZD250-3 für Estrichhöhe 70-125 mm

St FS

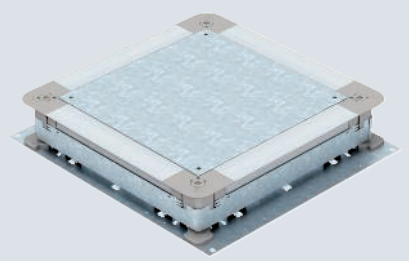

Unterflur Zug- und Abzweigdose für estrichüberdeckte Unterflur-Installationskanäle mit Seitenwänden aus Stahlblech. Zur Montage von Einbaueinheiten in Montagedeckel (separat zu bestellen). Lässt sich stufenlos auf Estrichnennhöhe nivellieren (Schnellnivellierung möglich) und der Estrich kann bündig an die Estrichabzugskante angearbeitet werden. Mit schalltechnischer Entkopplungsmöglichkeit nach Estrichverlegung und mit Systemzubehör auch für Schwerlastanwendung verwendbar.

Typ	Maß A mm	Maß B mm	Maß a mm	Maß b mm	Kanalhöhe mm	Kanalbreite mm	Estrichhöhe mm		Verp. Stück	Art.-Nr.
UZD 250-3	367	410	262	283	28-48	190-250	70-125		1	**7410030**

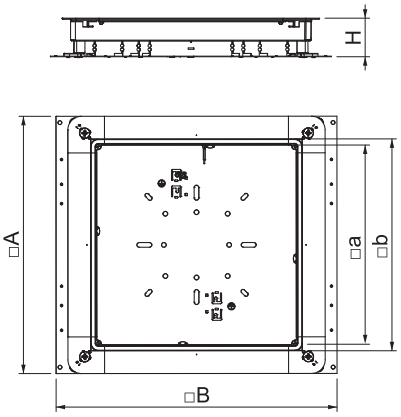

UZD250-3 für Estrichhöhe 115-170 mm

St FS

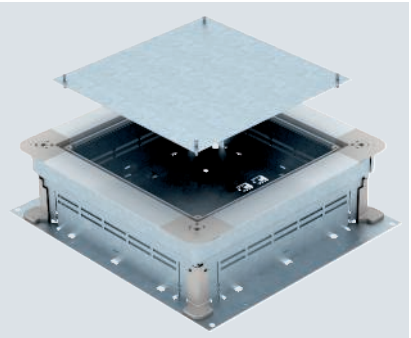

Unterflur Zug- und Abzweigdose für estrichüberdeckte Unterflur-Installationskanäle mit Seitenwänden aus Stahlblech. Zur Montage von Einbaueinheiten in Montagedeckel (separat zu bestellen). Lässt sich stufenlos auf Estrichnennhöhe nivellieren (Schnellnivellierung möglich) und der Estrich kann bündig an die Estrichabzugskante angearbeitet werden. Mit schalltechnischer Entkopplungsmöglichkeit nach Estrichverlegung und mit Systemzubehör auch für Schwerlastanwendung verwendbar.

Typ	Maß A mm	Maß B mm	Maß a mm	Maß b mm	Kanalhöhe mm	Estrichhöhe mm		Verp. Stück	Art.-Nr.
UZD 115170 250-3	367	410	262	283	28-48	115-170		1	**7410043**

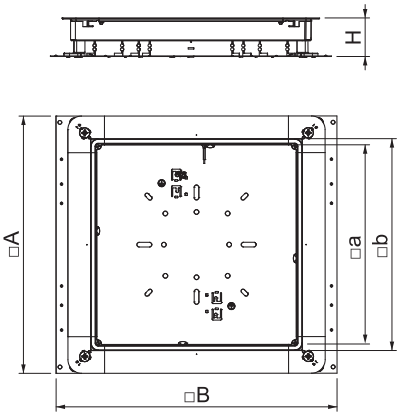

St FS

UZD/UGD 250 Unterflur-Anschlussdosen

Typ	Maß A mm	Maß B mm	Maß a mm	Maß b mm	Estrich-höhe mm	Verp. Stück	Art.-Nr.
UZD 170 250-3 R	367	410	262	283	115-170	1	**7410045**

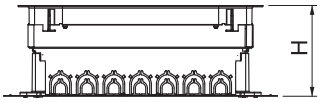

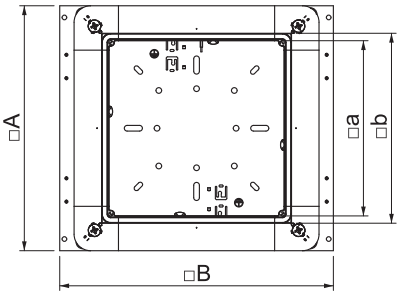

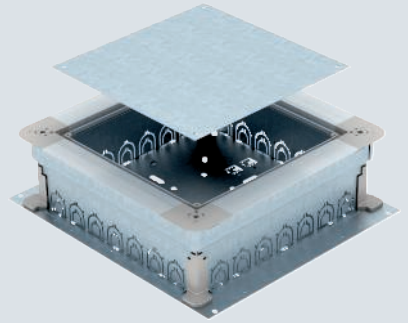

Unterflur Zug- und Abzweigdose für je 7 Installationsrohre pro Seite (M20 oder M32) mit Seitenwänden aus Stahlblech. Zur Montage von Einbaueinheiten in Montagedeckel (separat zu bestellen). Lässt sich stufenlos auf Estrichnennhöhe nivellieren (Schnellnivellierung möglich) und der Estrich kann bündig an die Estrichabzugskante angearbeitet werden. Mit schalltechnischer Entkopplungsmöglichkeit nach Estrichverlegung und mit Systemzubehör auch für Schwerlastanwendung verwendbar.

St FS

UZD250-3 mit Rohreinführung für Estrichhöhe 70-125 mm

Typ	Maß A mm	Maß B mm	Maß a mm	Maß b mm	Estrich-höhe mm	Verp. Stück	Art.-Nr.
UZD 250-3 R	367	410	262	283	70-125	1	**7410031**

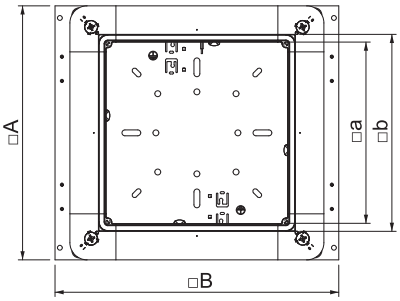

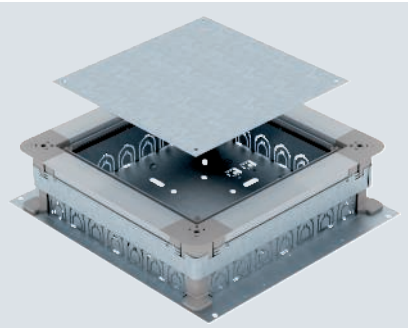

Unterflur Zug- und Abzweigdose für je 7 Installationsrohre pro Seite (M20 oder M32) mit Seitenwänden aus Stahlblech. Zur Montage von Einbaueinheiten in Montagedeckel (separat zu bestellen). Lässt sich stufenlos auf Estrichnennhöhe nivellieren (Schnellnivellierung möglich) und der Estrich kann bündig an die Estrichabzugskante angearbeitet werden. Mit schalltechnischer Entkopplungsmöglichkeit nach Estrichverlegung und mit Systemzubehör auch für Schwerlastanwendung verwendbar.

Gebäudeinstallation - Bodeninstallationssysteme und Unterfluranwendungen / de / 2024/04/09 11:05:44 11:05:44 (LLExport_03462) /

UZD250-3 für Estrichhöhe 165-220 mm

St FS

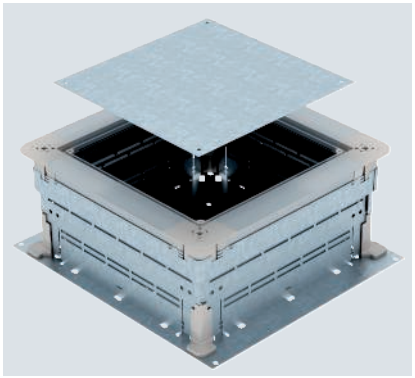

Typ	Maß A mm	Maß B mm	Maß a mm	Maß b mm	Kanal-höhe mm	Estrich-höhe mm	Verp. Stück	Art.-Nr.
UZD 165220 250-3	367	410	262	283	28-48	165-220	1	**7410052**

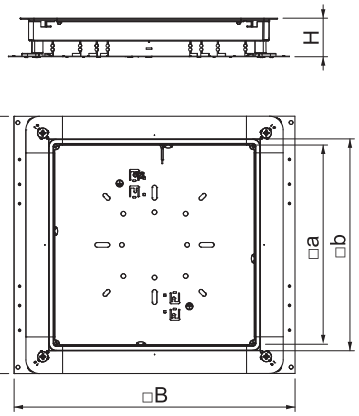

Unterflur Zug- und Abzweigdose für estrichüberdeckte Unterflur-Installationskanäle mit Seitenwänden aus Stahlblech. Zur Montage von Einbaueinheiten in Montagedeckel (separat zu bestellen). Lässt sich stufenlos auf Estrichnennhöhe nivellieren (Schnellnivellierung möglich) und der Estrich kann bündig an die Estrichabzugskante angearbeitet werden. Mit schalltechnischer Entkopplungsmöglichkeit nach Estrichverlegung und mit Systemzubehör auch für Schwerlastanwendung verwendbar.

Höhenausgleich-Bausatz (115-170 mm) für UZD/UGD250-3 mit Höhe 70-125 mm

St FS

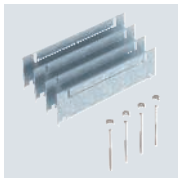

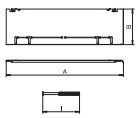

Typ	Estrich-höhe mm	Maß A mm	Maß B mm	Maß l mm	Verp. Stück	Art.-Nr.
ASH250-3 B115170	115-170	330	80	112	1	**7410142**
ASH250-3 B165220	165-220	330	130	162	1	**7410148**

Höhenausgleich-Bausatz für Unterflurdosen UZD250-3 und UGD250-3 mit einer Bauhöhe von 70 bis 125 mm für die bauseitige Erhöhung der UZD/UGD auf eine Höhe von 115-170 mm, bestehend aus 4 Fallblechen, 4 Nivellierschrauben und 4 Drehverschlüssen.

Höhenausgleich-Bausatz (165-220 mm) für UZD250-3 mit Höhe 115-170 mm

St FS

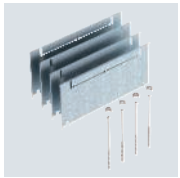

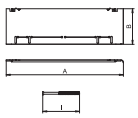

Typ	Estrich-höhe mm	Maß A mm	Maß B mm	Maß l mm	Verp. Stück	Art.-Nr.
ASH250-3 165220	165-220	330	80	162	1	**7410146**

Höhenausgleich-Bausatz für Unterflurdosen UZD250-3 mit einer Bauhöhe von 115 bis 170 mm für die bauseitige Erhöhung der UZD auf eine Höhe von 165-220 mm, bestehend aus 4 Fallblechen, 4 Nivellierschrauben und 4 Drehverschlüssen.

Höhenausgleich-Bausatz (215-270 mm) für UZD250-3 mit Höhe 165-220 mm

St FS

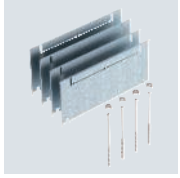

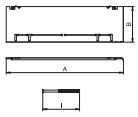

Typ	Estrich-höhe mm	Maß A mm	Maß B mm	Maß l mm	Verp. Stück	Art.-Nr.
ASH250-3 215270	215-270	330	80	212	1	**7410158**
ASH250-3 265320	265-320	330	130	262	1	**7410162**

Höhenausgleich-Bausatz für Unterflurdosen UZD250-3 mit einer Bauhöhe von 165 bis 220 mm für die bauseitige Erhöhung der UZD auf eine Höhe von 215-270 mm, bestehend aus 4 Fallblechen, 4 Nivellierschrauben und 4 Drehverschlüssen.

St FS

Blinddeckel für UZD250-3/4

Typ	Maß A mm	Verp. Stück	Art.-Nr.
DU 250-2	282	1	7400573

Blinddeckel zur rahmenlosen Endabdeckung der Unterflur-Zug- und -Abzweigdosen UZD250-3/4.

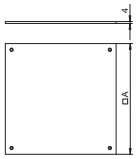

St FS

Blinddeckel feuchtigkeitsgeschützt für UZD250-3/4

Typ	Maß A mm	Verp. Stück	Art.-Nr.
DUF 250-2	282	1	7400589

Blinddeckel zur feuchtigkeitsgeschützten rahmenlosen Endabdeckung der Unterflur-Zug- und Abzweigdosen UZD250-3/4.

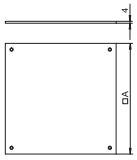

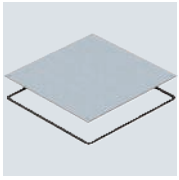

St FS

Montagedeckel 250 Nenngröße 2

Typ	Nenngröße mm	Nenngröße	Montageöffnung	Verp. Stück	Art.-Nr.
DUG 250-3 2	250	2	rechteckig	1	7400455

Montagedeckel für Unterflur-Zug- und -Abzweigdosen vom Typ UZD250-3/4 zum Einbau einer Einbaueinheit der Nenngröße 2. Einbauöffnung 3 mm vertieft zum nachträglichen Blindverschluss mit Deckelblindplatte.

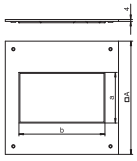

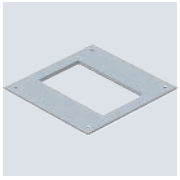

St FS

Montagedeckel 250 Nenngröße 4

Typ	Nenngröße mm	Nenngröße	Montageöffnung	Verp. Stück	Art.-Nr.
DUG 250-3 4	250	4	quadratisch	1	7400459

Montagedeckel für Unterflur-Zug- und -Abzweigdosen vom Typ UZD250-3/4 zum Einbau einer Einbaueinheit der Nenngröße 4. Einbauöffnung 3 mm vertieft zum nachträglichen Blindverschluss mit Deckelblindplatte.

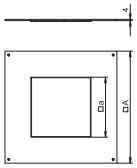

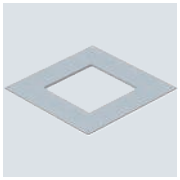

St FS

Montagedeckel 250 für Einbaueinheiten der Nenngröße R4

Typ	Nenngröße mm	Nenngröße	Montageöffnung	Verp. Stück	Art.-Nr.
DUG 250-3 R4	250	R4	rund	1	7400471

Montagedeckel für Unterflur-Zug- und -Abzweigdosen vom Typ UZD250-3/4 zum Einbau einer Einbaueinheit der Nenngröße R4. Einbauöffnung 3 mm vertieft zum nachträglichen Blindverschluss mit Deckelblindplatte.

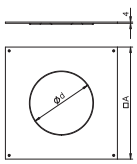

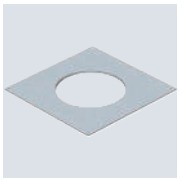

Gebäudeinstallation - Bodeninstallationssysteme und Unterfluranwendungen / de / 2024/04/09 11:05:44 11:05:44 (LLExport_03462) /

Montagedeckel 250 Nenngröße 6

St FS

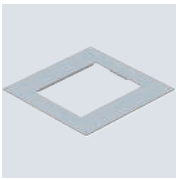

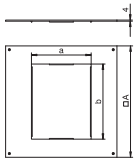

Typ	Nenn-größe mm	Nenn-größe	Montageöffnung	Verp. Stück	Art.-Nr.
DUG 250-3 6	250	6	rechteckig	1	**7400463**

Montagedeckel für Unterflur-Zug- und -Abzweigdosen vom Typ UZD250-3/4 zum Einbau einer Einbaueinheit der Nenngröße 6. Einbauöffnung 3 mm vertieft zum nachträglichen Blindverschluss mit Deckelblindplatte.

Montagedeckel 250 für Einbaueinheiten der Nenngröße 9

St FS

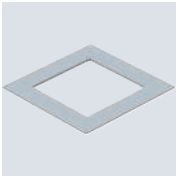

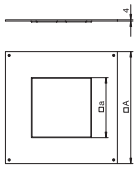

Typ	Nenn-größe mm	Nenn-größe	Montageöffnung	Verp. Stück	Art.-Nr.
DUG 250-3 9	250	9	quadratisch	1	**7400467**

Montagedeckel für Unterflur-Zug- und -Abzweigdosen vom Typ UZD250-3/4 zum Einbau einer Einbaueinheit der Nenngröße 9. Einbauöffnung 3 mm vertieft zum nachträglichen Blindverschluss mit Deckelblindplatte.

EÜK-Unterflurdosen 350

UZD350-3 mit Rohreinführung für Estrichhöhe 70-125 mm

St FS

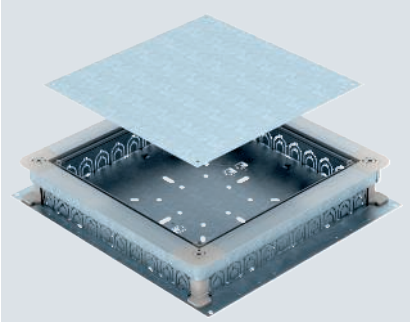

Typ	Maß A mm	Maß B mm	Maß a mm	Maß b mm	Estrich-höhe mm	Verp. Stück	Art.-Nr.
UZD 350-3 R	467	510	362	383	70-125	1	**7410035**

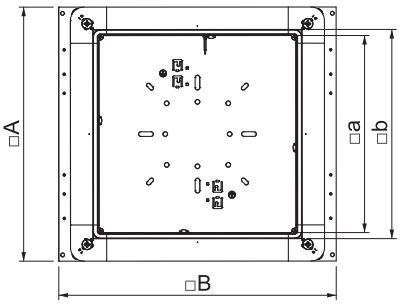

Unterflur Zug- und Abzweigdose für je 10 Installationsrohre pro Seite (M20 oder M32) mit Seitenwänden aus Stahlblech. Zur Montage von Einbaueinheiten in Montagedeckel (separat zu bestellen). Lässt sich stufenlos auf Estrichnennhöhe nivellieren (Schnellnivellierung möglich) und der Estrich kann bündig an die Estrichabzugskante angearbeitet werden. Mit schalltechnischer Entkopplungsmöglichkeit nach Estrichverlegung und mit Systemzubehör auch für Schwerlastanwendung verwendbar.

St FS

UZD350-3 für Estrichhöhe 70-125 mm

Typ	Maß A mm	Maß B mm	Maß a mm	Maß b mm	Kanal-höhe mm	Estrich-höhe mm	Verp. Stück	Art.-Nr.
UZD 350-3	467	510	362	383	28-48	70-125	1	**7410034**

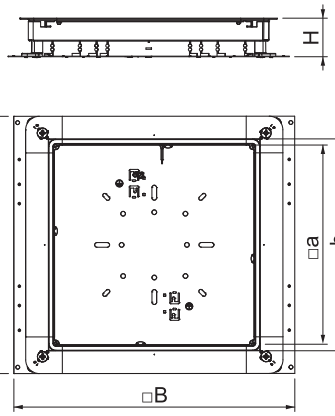

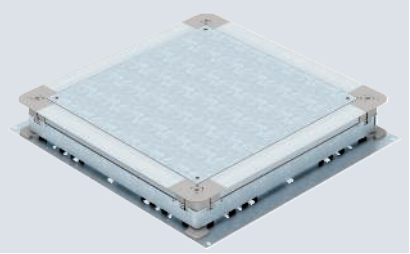

Unterflur Zug- und Abzweigdose für estrichüberdeckte Unterflur-Installationskanäle mit Seitenwänden aus Stahlblech. Zur Montage von Einbaueinheiten in Montagedeckel (separat zu bestellen). Lässt sich stufenlos auf Estrichnennhöhe nivellieren (Schnellnivellierung möglich) und der Estrich kann bündig an die Estrichabzugskante angearbeitet werden. Mit schalltechnischer Entkopplungsmöglichkeit nach Estrichverlegung und mit Systemzubehör auch für Schwerlastanwendung verwendbar.

St FS

UZD350-3 für Estrichhöhe 115-170 mm

Typ	Maß A mm	Maß B mm	Maß a mm	Maß b mm	Kanal-höhe mm	Estrich-höhe mm	Verp. Stück	Art.-Nr.
UZD 115170 350-3	467	510	362	383	28-48	115-170	1	**7410047**

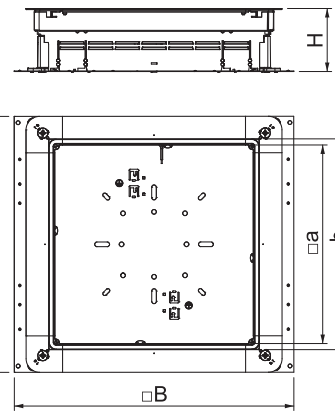

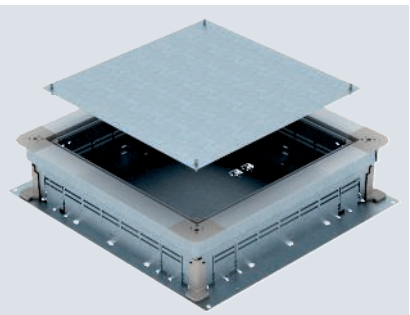

Unterflur Zug- und Abzweigdose für estrichüberdeckte Unterflur-Installationskanäle mit Seitenwänden aus Stahlblech. Zur Montage von Einbaueinheiten in Montagedeckel (separat zu bestellen). Lässt sich stufenlos auf Estrichnennhöhe nivellieren (Schnellnivellierung möglich) und der Estrich kann bündig an die Estrichabzugskante angearbeitet werden. Mit schalltechnischer Entkopplungsmöglichkeit nach Estrichverlegung und mit Systemzubehör auch für Schwerlastanwendung verwendbar.

Gebäudeinstallation - Bodeninstallationssysteme und Unterfluranwendungen / de / 2024/04/09 11:05:44 11:05:44 (LLExport_03462) /

UZD350-3 für Estrichhöhe 165-220 mm

St FS

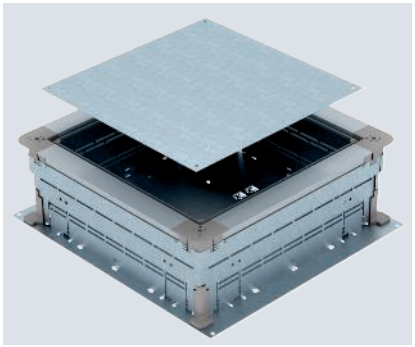

Typ	Maß A mm	Maß B mm	Maß a mm	Maß b mm	Kanal-höhe mm	Estrich-höhe mm	Verp. Stück	Art.-Nr.
UZD 165220 350-3	467	510	362	383	28-48	165-220	1	**7410056**

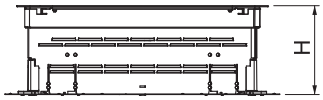

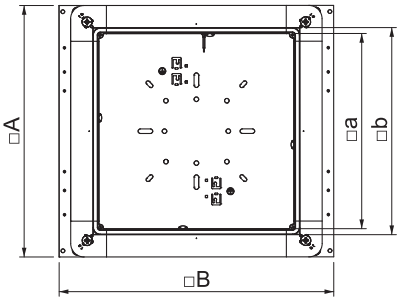

Unterflur Zug- und Abzweigdose für estrichüberdeckte Unterflur-Installationskanäle mit Seitenwänden aus Stahlblech. Zur Montage von Einbaueinheiten in Montagedeckel (separat zu bestellen). Lässt sich stufenlos auf Estrichnennhöhe nivellieren (Schnellnivellierung möglich) und der Estrich kann bündig an die Estrichabzugskante angearbeitet werden. Mit schalltechnischer Entkopplungsmöglichkeit nach Estrichverlegung und mit Systemzubehör auch für Schwerlastanwendung verwendbar.

UZD/UGD 350 Unterflur-Anschlussdosen

St FS

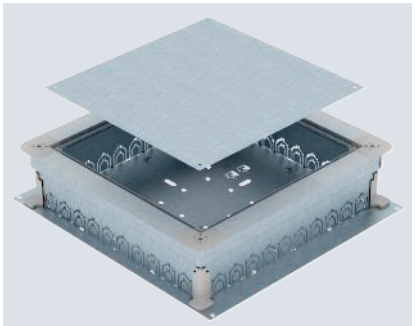

Typ	Maß A mm	Maß B mm	Maß a mm	Maß b mm	Estrich-höhe mm	Verp. Stück	Art.-Nr.
UZD 170 350-3 R	467	510	362	383	115-170	1	**7410048**

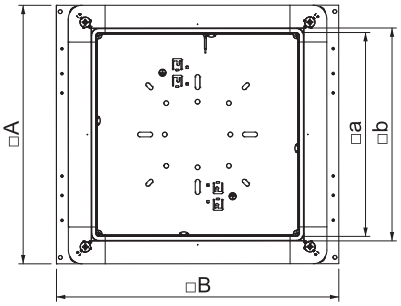

Unterflur Zug- und Abzweigdose für je 10 Installationsrohre pro Seite (M20 oder M32) mit Seitenwänden aus Stahlblech. Zur Montage von Einbaueinheiten in Montagedeckel (separat zu bestellen). Lässt sich stufenlos auf Estrichnennhöhe nivellieren (Schnellnivellierung möglich) und der Estrich kann bündig an die Estrichabzugskante angearbeitet werden. Mit schalltechnischer Entkopplungsmöglichkeit nach Estrichverlegung und mit Systemzubehör auch für Schwerlastanwendung verwendbar.

Höhenausgleich-Bausatz (115-170 mm) für UZD/UGD350-3 mit Höhe 70-125 mm

St FS

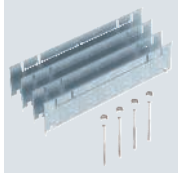

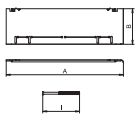

Typ	Estrich-höhe mm	Maß A mm	Maß B mm	Maß l mm	Verp. Stück	Art.-Nr.
ASH350-3 B115170	115-170	430	80	112	1	**7410150**
ASH350-3 B165220	165-220	430	130	162	1	**7410156**

Höhenausgleich-Bausatz für Unterflurdosen UZD350-3 und UGD350-3 mit einer Bauhöhe von 70 bis 125 mm für die bauseitige Erhöhung der UZD/UGD auf eine Höhe von 115-170 mm, bestehend aus 4 Fallblechen, 4 Nivelliererschrauben und 4 Drehverschlüssen.

St FS

Höhenausgleich-Bausatz (165-220 mm) für UZD350-3 mit Höhe 115-170 mm

Typ	Estrichhöhe mm	Maß A mm	Maß B mm	Maß l mm	Verp. Stück	Art.-Nr.
ASH350-3 165220	165-220	430	80	162	1	**7410154**

Höhenausgleich-Bausatz für Unterflurdosen UZD350-3 mit einer Bauhöhe von 115 bis 170 mm für die bauseitige Erhöhung der UZD auf eine Höhe von 165-220 mm, bestehend aus 4 Fallblechen, 4 Nivellierschrauben und 4 Drehverschlüssen.

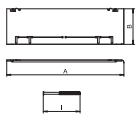

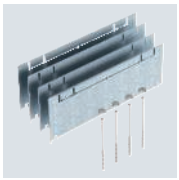

St FS

Höhenausgleich-Bausatz (215-270 mm) für UZD350-3 mit Höhe 165-220 mm

Typ	Estrichhöhe mm	Maß A mm	Maß B mm	Maß l mm	Verp. Stück	Art.-Nr.
ASH350-3 215270	215-270	430	80	212	1	**7410164**
ASH350-3 265320	265-320	430	130	262	1	**7410166**

Höhenausgleich-Bausatz für Unterflurdosen UZD350-3 mit einer Bauhöhe von 165 bis 220 mm für die bauseitige Erhöhung der UZD auf eine Höhe von 215-270 mm, bestehend aus 4 Fallblechen, 4 Nivellierschrauben und 4 Drehverschlüssen.

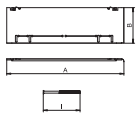

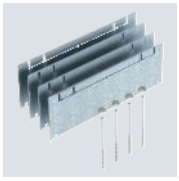

St FS

Blinddeckel für UZD350

Typ	Maß A mm	Verp. Stück	Art.-Nr.
DU 350-2	383	1	**7400577**

Blinddeckel zur rahmenlosen Endabdeckung der Unterflur-Zug- und -Abzweigdosen UZD350-3/4.

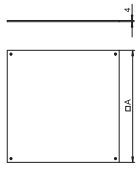

St FS

Blinddeckel feuchtigkeitsgeschützt für UZD350

Typ	Maß A mm	Verp. Stück	Art.-Nr.
DUF 350-2	383	1	**7400597**

Blinddeckel zur feuchtigkeitsgeschützten rahmenlosen Endabdeckung der Unterflur-Zug- und -Abzweigdosen UZD350-3/4.

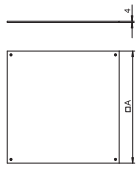

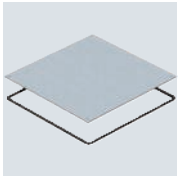

St FS

Montagedeckel 350 Nenngröße 4

Typ	Nenngröße mm	Nenngröße	Montageöffnung	Verp. Stück	Art.-Nr.
DUG 350-3 4	350	4	quadratisch	1	**7400505**

Montagedeckel für Unterflur-Zug- und Abzweigdosen vom Typ UZD350-3 und UZD350-4 zum Einbau oder Aufbau einer Einbaueinheit. Einbauöffnung 3 mm vertieft zum nachträglichen Blindverschluss mit Deckelblindplatte.

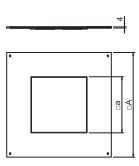

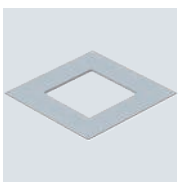

Gebäudeinstallation - Bodeninstallationssysteme und Unterfluranwendungen / de / 2024/04/09 11:05:44 11:05:44 (LLExport_03462) /

Montagedeckel 350 Nenngröße R4

St FS

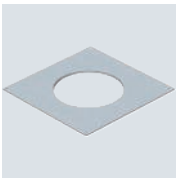

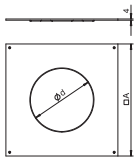

Typ	Nenngröße mm	Nenngröße	Montageöffnung	Verp. Stück	Art.-Nr.
DUG 350-3 R4	350	R4	rund	1	7400517

Montagedeckel für Unterflur-Zug- und -Abzweigdosen vom Typ UZD350-3/4 zum Einbau einer Einbaueinheit der Nenngröße R4. Einbauöffnung 3 mm vertieft zum nachträglichen Blindverschluss mit Deckelblindplatte.

Montagedeckel 350 Nenngröße 6

St FS

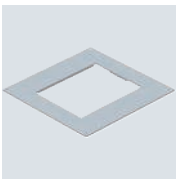

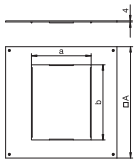

Typ	Nenngröße mm	Nenngröße	Montageöffnung	Verp. Stück	Art.-Nr.
DUG 350-3 6	350	6	rechteckig	1	7400509

Montagedeckel für Unterflur-Zug- und -Abzweigdosen vom Typ UZD350-3/4 zum Einbau einer Einbaueinheit der Nenngröße 6. Einbauöffnung 3 mm vertieft zum nachträglichen Blindverschluss mit Deckelblindplatte.

Montagedeckel 350 Nenngröße R7

St FS

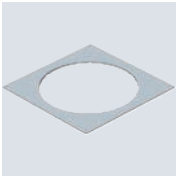

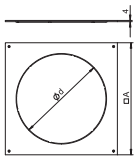

Typ	Maß d Ø mm	Nenngröße mm	Nenngröße	Montageöffnung	Verp. Stück	Art.-Nr.
DUG 350-3 R7	275	350	R7	rund	1	7400533

Montagedeckel für Unterflur-Zug- und -Abzweigdosen vom Typ UZD350-3/4 zum Einbau einer Einbaueinheit der Nenngröße R7. Einbauöffnung 3 mm vertieft zum nachträglichen Blindverschluss mit Deckelblindplatte.

Montagedeckel 350 Nenngröße 9

St FS

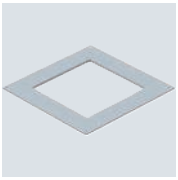

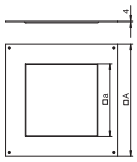

Typ	Nenngröße mm	Nenngröße	Montageöffnung	Verp. Stück	Art.-Nr.
DUG 350-3 9	350	9	rechteckig	1	7400513

Montagedeckel für Unterflur-Zug- und -Abzweigdosen vom Typ UZD350-3/4 zum Einbau einer Einbaueinheit der Nenngröße 9. Einbauöffnung 3 mm vertieft zum nachträglichen Blindverschluss mit Deckelblindplatte.

Montagedeckel 350 Nenngröße R9

St FS

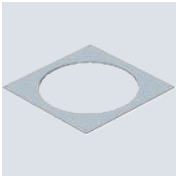

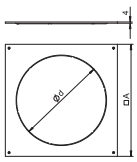

Typ	Maß d Ø mm	Nenngröße mm	Nenngröße	Montageöffnung	Verp. Stück	Art.-Nr.
DUG 350-3 R9	305	350	R9	rund	1	7400549

Montagedeckel für Unterflur-Zug- und -Abzweigdosen vom Typ UZD350-3/4 zum Einbau einer Einbaueinheit der Nenngröße R9. Einbauöffnung 3 mm vertieft zum nachträglichen Blindverschluss mit Deckelblindplatte.

Schnellnivellierung

Schnellnivellierungshilfe

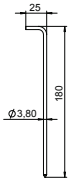

Typ	Verp. Stück	Art.-Nr.
SE UZD3	4	**7410160**

Schnellentriegelungshilfe für Unterflurdosen UZD-3 und UGD-3.

Deckelbefestigungen Unterflur-Anschlussdosen

Deckelbefestigungsschraube

St G

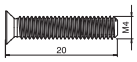

Typ	Verp. Stück	Art.-Nr.
DBS DUG	20	**7400559**

Deckelbefestigungsschrauben für Unterflurdosen UZD-3 und UGD-3.

Klebeband

Klebeband

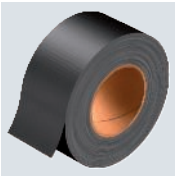

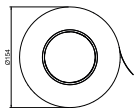

Typ	Länge m	Breite mm	Stärke mm	Verp. Stück	Art.-Nr.
KB 50	50	48	0,25	1	**7400558**

Das Klebeband dient zum Abdichten und Stabilisieren von Unterflur-Systemen.

Rahmendichtung

Rahmendichtung

MGUM

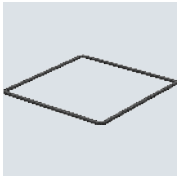

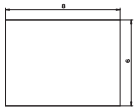

Typ	Nenngröße	Verp. Stück	Art.-Nr.
FD 250-2	250	1	**7400784**
FD 350-02	350	1	**7400788**

Rahmendichtung als Flachdichtung der Nenngröße 250-2 und 250-3 für Unterflurdosen UZD/UGD.

St G

Schutzleiteranschlusswinkel

Typ	Ober-fläche		Verp. Stück	Art.-Nr.
8AWR	galvanisch verzinkt		10	6288704

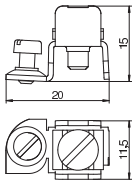

Schutzleiteranschlusswinkel zum Einbeziehen von Geräteeinbaukanälen Stahl und Aluminium, Installationssäulen sowie Systembauteilen von Unterflur- Kanalsystemen in die Schutzmaßnahme.
Klemmbereich : 2 x 1,5 - 4 mm²

Gebäudeinstallation - Bodeninstallationssysteme und Unterfluranwendungen / de / 2024/04/09 11:05:44 11:05:44 (LLExport_03462) /

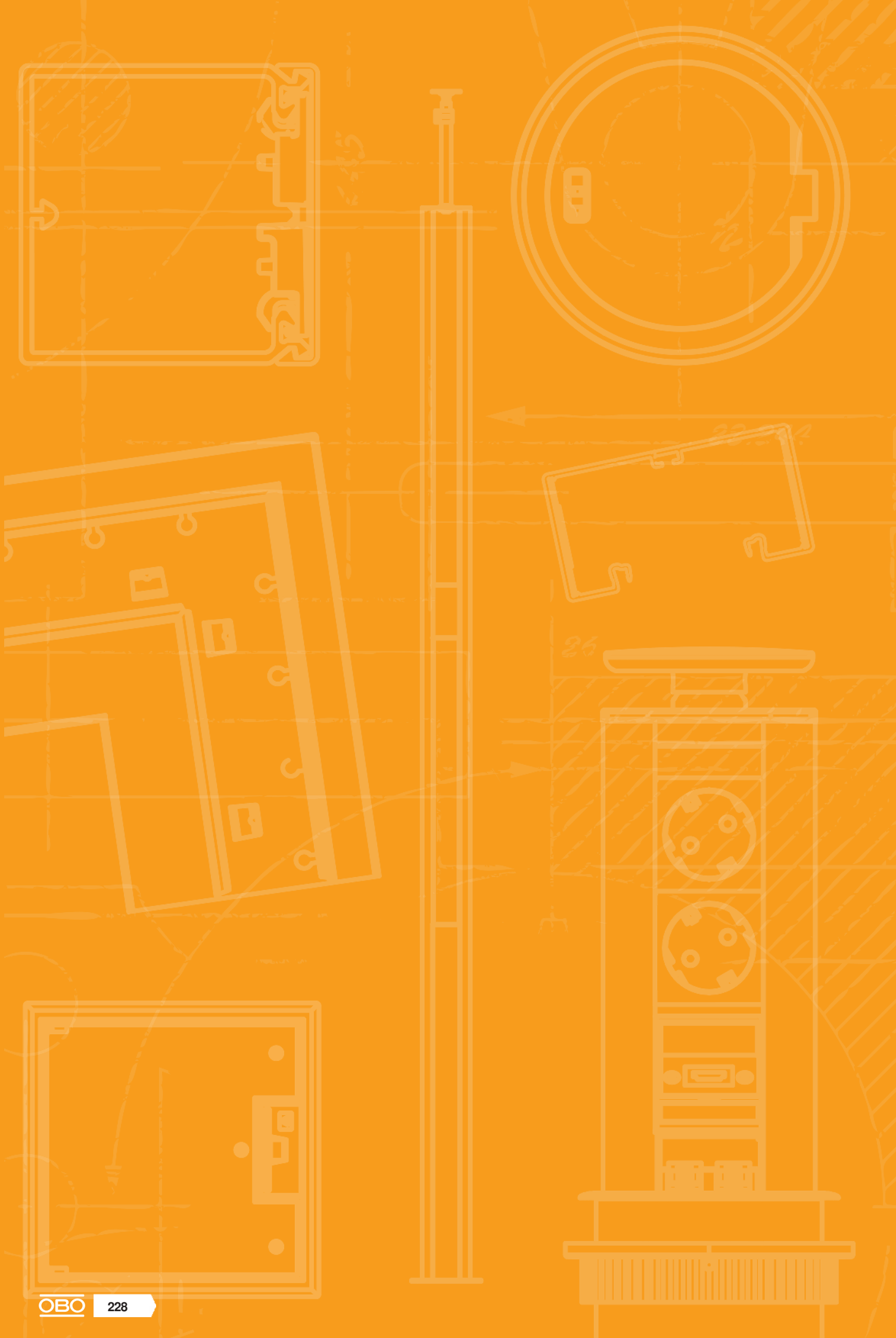

OKA und OKB

Kanäle estrichbündig OKA-G 230

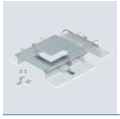
Anbaueinheiten estrichbündig OKA-G 248

Kanäle estrichbündig OKA-W 252

Anbaueinheiten estrichbündig OKA-W 266

Zubehör OKA-W 278

Zubehör für OKA-G und OKA-W 280

Kanäle estrichbündig OKB 290

Zubehör Kanäle estrichbündig OKB 298

Gebäudeinstallation - Bodeninstallationssysteme und Unterfluranwendungen / de / 2024/04/09 11:05:44 11:05:44 (LLExport_03462) /

Systembeschreibung

Das offene Kanalsystem OKA ist ein flexibles System für die Kabelführung im Estrich. Die Kanaldeckel lassen sich über die gesamte Länge öffnen - auch im fertig eingebauten Zustand mit Bodenbelag. So kann die Elektroinstallation in den Kanälen jederzeit angepasst werden. Weitere Montagevorteile wie versenkbare Bodenbelagsprofile oder Schnellnivelliereinheiten bieten ein hohes Maß an Flexibilität und Sicherheit für eine professionelle Unterflurinstallation.

Installationsprinzip

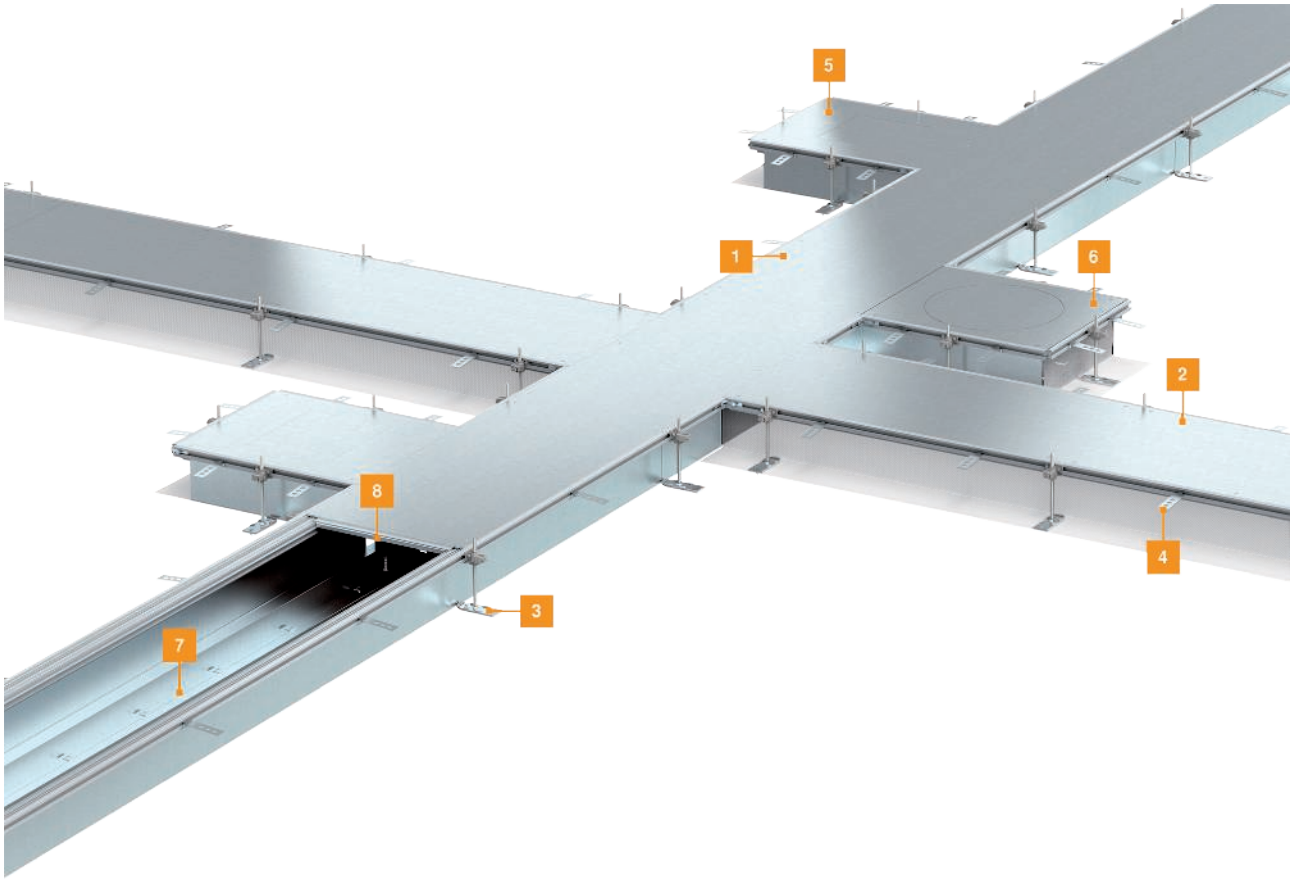

1	OKA-W Installationskanal
2	OKA-G Installationskanal
3	Nivelliereinheit
4	Estrichanker
5	OKA-W Anbaueinheit mit blind verschlossener Montageöffnung
6	OKA-G Anbaueinheit mit blind verschlossener Montageöffnung
7	Trennsteg
8	Deckelstoßunterstützung

Gebäudeinstallation - Bodeninstallationssysteme und Unterfluranwendungen / de / 2024/04/09 11:05:44 11:05:44 (LLExport_03462) /

Montagehilfe

Vorbereiten der Montage
Der genaue Verlauf der OKA-G-/OKA-W-Kanalstrecke wird eingemessen und durch Spannen einer Richtschnur festgelegt. Kanalabzweige werden ebenso auf der Rohdecke markiert.

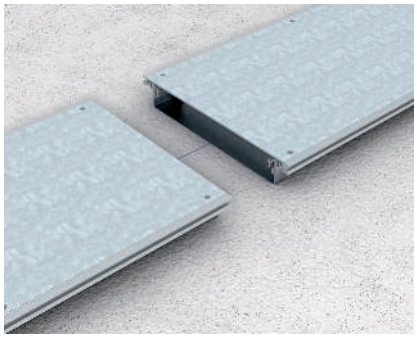

Auslegen der Kanaleinheiten
Auslegen der Kanaleinheiten entsprechend der eingemessenen und markierten Streckenführung. Die Anordnung der Blind- und Funktionsdeckel braucht erst bei der Verkabelung zu erfolgen.

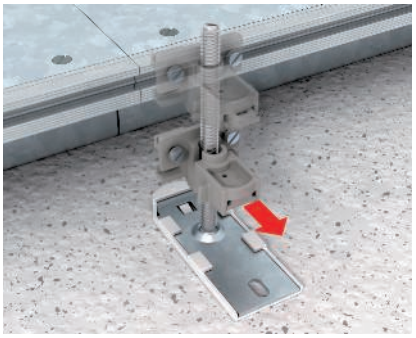

Kanaleinheiten zusammenfügen
Beim Zusammenfügen der Kanaleinheiten ist darauf zu achten, dass alle metallischen Teile des Kanalsystems in die Schutzmaßnahme zum Schutz gegen indirektes Berühren einbezogen werden.

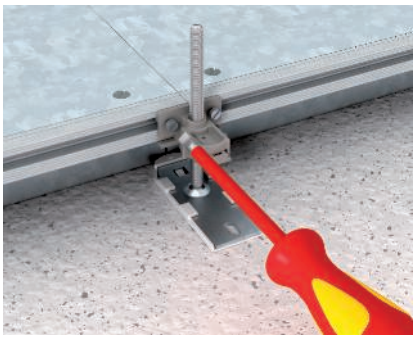

Kanaleinheiten montieren
Die im Lieferumfang befindlichen Befestigungswinkel mit Nivellierschrauben werden grob auf die gegebene Estrichhöhe vornivelliert und an den Kanaleinheiten angesetzt.

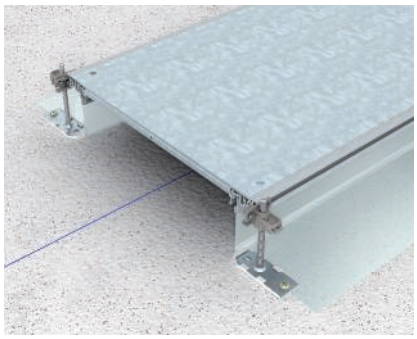

Ausführung mit Gewebe
Bei der Ausführung OKA-G soll die seitliche Gewebeschürze unter der Fußplatte der Nivellereinheit geführt werden.

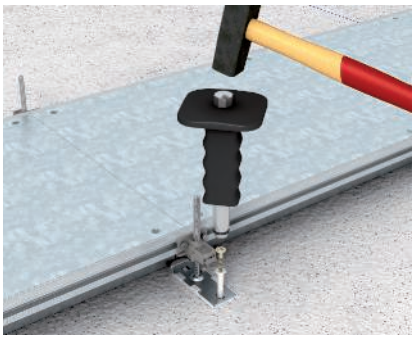

Befestigung der Kanaleinheiten
Die fertig ausgerichtete Kanalstrecke wird mittels der Befestigungswinkel auf der Rohdecke befestigt.

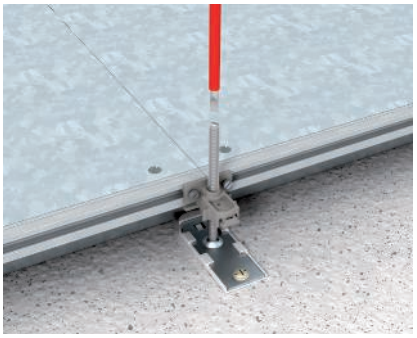

Höhennivellierung
Bereits ausgerichtete und befestigte OKA-Kanaleinheiten werden mittels ihrer Befestigungswinkel auf Estrichhöhe nivelliert. Dieser Montageschritt sollte genau mit dem Estrichleger abgestimmt werden. Das Kanalsystem darf nach dem Nivellieren nicht mehr belastet werden.

Estrichanker montieren
Die mitgelieferten Estrichanker sorgen für den Verbund zwischen dem Estrich und dem Kanal und werden in das Aluminium-Seitenprofil der Kanaleinheiten eingehängt.

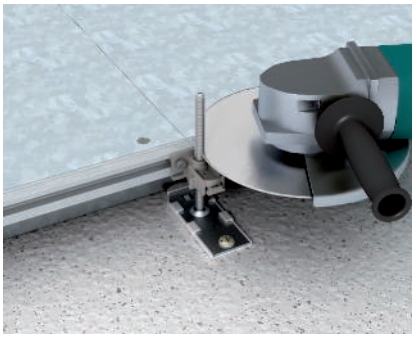

Nivellierstützen anpassen
Vor dem Einbringen des Estrichs sind die evtl. über die Oberkante des Kanals herausragenden Nivellierschrauben zu kürzen (mind. 5 mm unter Estrichhöhe).

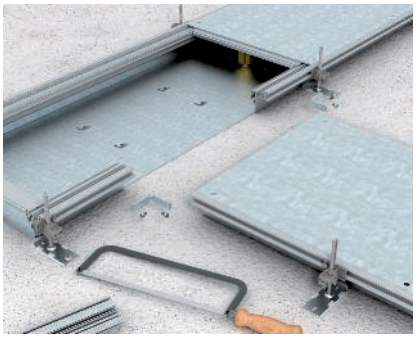

Kanalabzweig erstellen
Der Formteilbausatz OKAFB2TX ermöglicht ein problemloses Erstellen von Kanalabzweigen (T-Abzweig). Das Gewebe des OKA-G lässt sich mit Messer oder Schere bearbeiten, die Bodenwanne des OKA-W kann mit einem Einhand-Winkelschleifer bearbeitet werden.

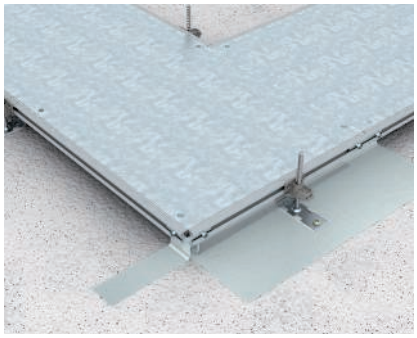

90°-Winkelabzweig erstellen
Zum Winkelabzweig nach rechts oder links stehen Formteilbausätze zur Verfügung. Sie enthalten alle zur Montage notwendigen Teile.

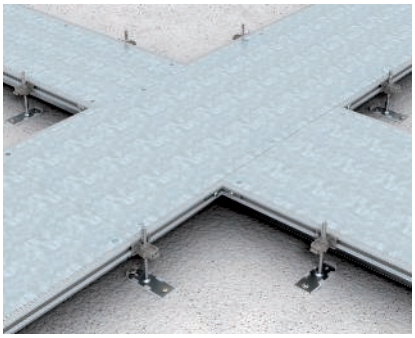

Kreuzung erstellen
Kreuzungen können wie die vorstehenden Abzweige mit dem Formteilbausatz OKAFB2TX erstellt werden. Es werden 2 Formteilbausätze benötigt. Die Arbeiten entsprechen zwei gegenüberliegenden Kanalabzweigen.

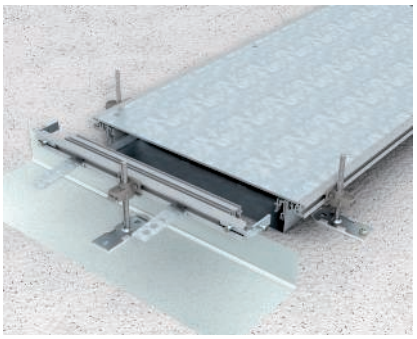

Montage Endstück
Für die Kanalsysteme OKA-G und OKA-W gibt es einheitliche Endstücke, die sich flexibel der entsprechenden Kanalhöhe anpassen und einfach zu montieren sind.

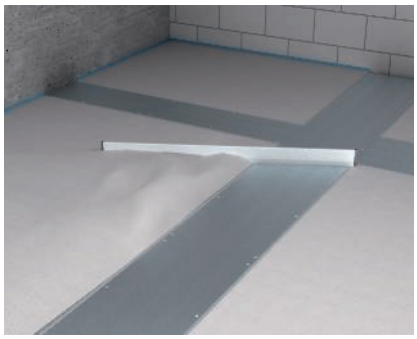

Einbringen des Estrichs
Der Estrich sollte unmittelbar nach der Montage des OKA-Kanalsystems eingebracht werden. Der Estrichleger ist gehalten, die Seitenprofile satt zu unterfüttern und den Estrich sorgfältig und sauber anzuarbeiten. Vor dem Aushärten des Estrichs darf der Kanal nicht belastet werden.

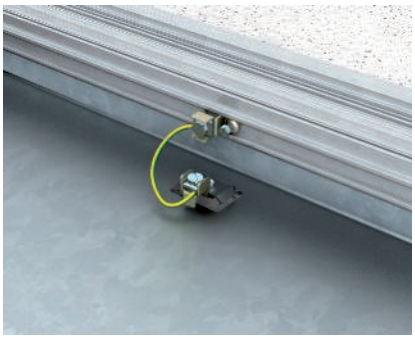

Potentialausgleich herstellen
Alle metallischen Teile des Kanalsystems sind in eine Schutzmaßnahme zum Schutz gegen indirektes Berühren spannungsführender Teile einzubeziehen und deshalb mit entsprechenden Anschlussmöglichkeiten für den Schutzleiteranschlusswinkel zu versehen.

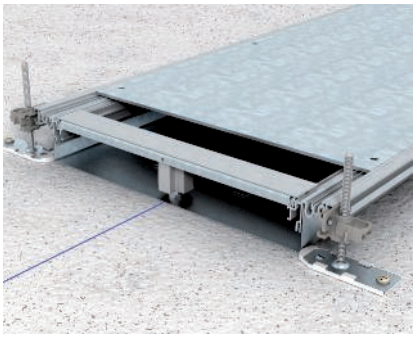

Montage Deckelstoßunterstützung
Deckelstoßunterstützungen dienen ab der Kanalbreite 400 mm zur statischen Unterstützung der Kanaldeckel. Sie sind bei dem System OKA-W mit entsprechenden Nivelliereinheiten ausgestattet, um die Verkehrslasten sicher aufzunehmen. Die Montage erfolgt frei wählbar positioniert an den Aluminium-Seitenprofilen der Kanalsysteme.

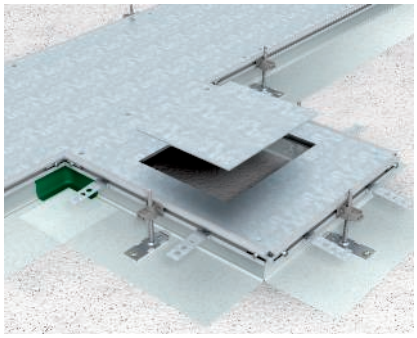

Anbaueinheit
Durch die Anbaueinheiten behält das Kanalsystem auch bei der Verwendung von Geräteeinsätzen seinen Nutzquerschnitt - ein großer Vorteil besonders bei kleinen Kanalbreiten.

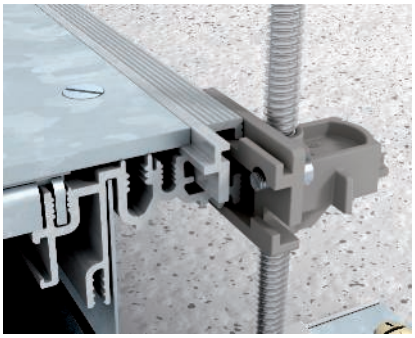

Einlegen Bodenbelag-Anlegeprofil
Bodenbelag-Anlegeprofil dienen zum Schutz der anliegenden Bodenbelagschnittkanten. Im Lieferzustand sind sie bündig eingesetzt, damit das Abziehen des Estrichs ermöglicht wird.

Gebäudeinstallation - Bodeninstallationssysteme und Unterfluranwendungen / de / 2024/04/09 11:05:44 11:05:44 (LLExport_03462) /

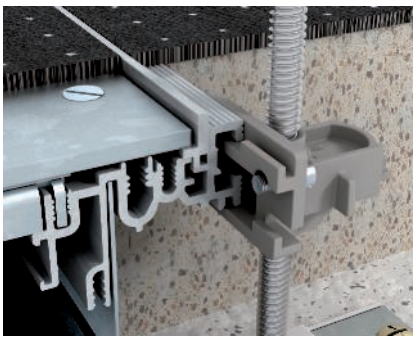

Einlegen Bodenbelag-Anlegeprofil
Wird das Bodenbelag-Anlegeprofil benötigt, kann es einfach in entgegengesetzter Richtung montiert werden. Das Profil ist so geformt, dass im Fertigbauzustand das erforderliche Deckelspiel zwangsläufig gegeben ist.

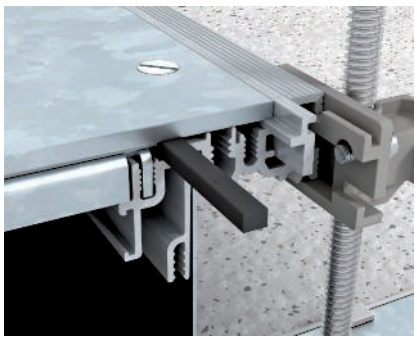

Feuchtigkeitsschutz einlegen
Die Verwendung der Dichtung OKAFD in Verbindung mit den Einlegekassetten OKARK... ermöglicht die Nutzung der Kanalsysteme OKA-G und OKA-W für nass gepflegte Hartböden. Die Dichtung OKAFD wird in Längsrichtung an der gezeigten Position in das Aluminiumprofil eingesetzt.

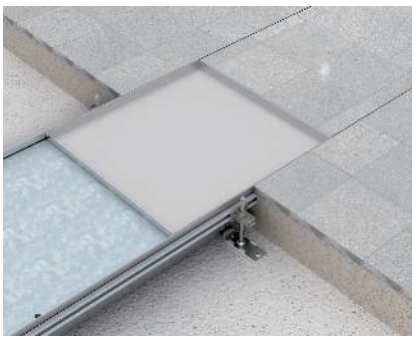

Kassettenrahmen auflegen
Die mit dem Bodenbelag bestückte Einlegekassette OKARK... wird auf den mit Dichtung OKAFD vormontierten Kanal aufgelegt und bildet somit ein einheitliches Bild mit dem übrigen Fußbodenbelag.

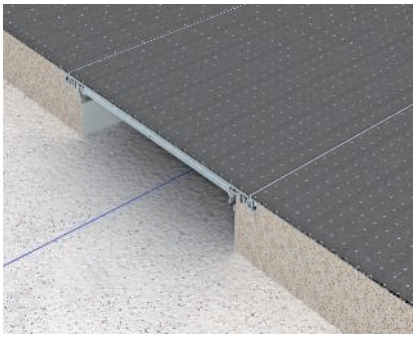

OKA-G Kanalsystem mit flexibler Seitenwand
Das Kanalsystem mit der flexiblen Seitenwand aus Metallgewebe bietet ein Optimum an Flexibilität. Es eignet sich besonders für Anwendungen mit großen Höhenunterschieden beim Estrich und der Kreuzung von Rohrleitungen anderer Dienste.

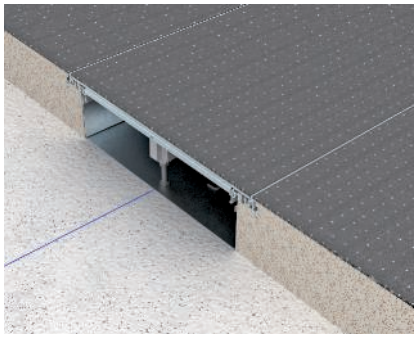

OKA-W Kanalsystem mit Bodenwanne
Das Kanalsystem mit der geschlossenen Bodenwanne bietet ein Optimum an Sicherheit von EMV-konformer Leitungsverlegung bis zur allseitig geschützten Verkabelung durch ein geschlossenes System.

Lösungen für jede Anwendung
Das richtig ausgewählte OKA-Kanalsystem bietet ein hohes Maß an Flexibilität und Sicherheit für eine professionelle Installation.

Verwendung von Kassetten
Anlegeprofile montieren und Kassetten auf den geschlossenen Kanal auflegen.

St FS

Kanaleinheit, blind, Höhe 40-140 mm

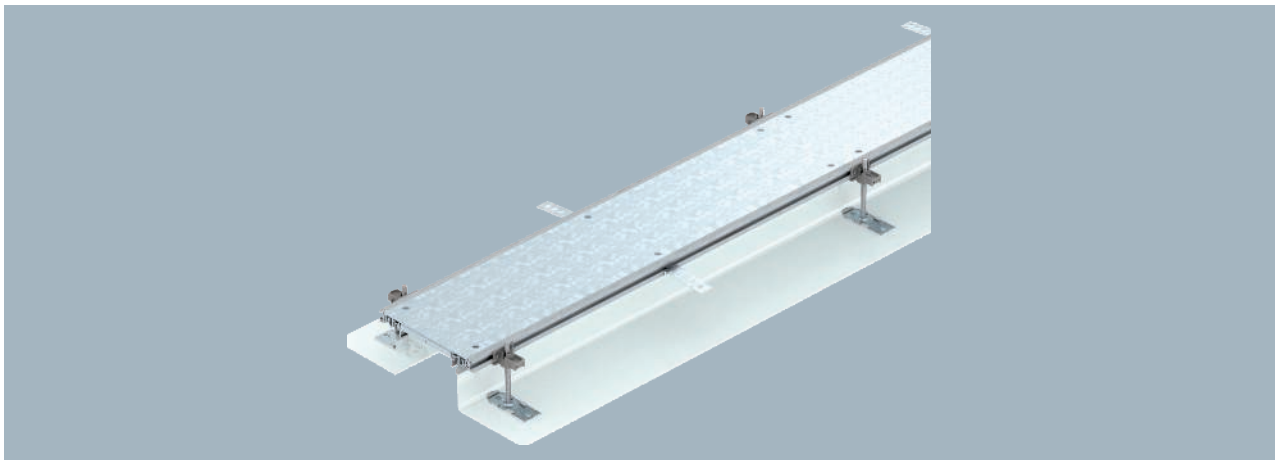

Montagefertige Kanaleinheit zur Leitungsführung, bestehend aus 3 Blinddeckeln, zwei Seitenprofilen mit angesetzter flexibler Seitenwand aus Metallgewebe, Bodenbelaganlegeprofilen mit H = 3 mm. Im Lieferumfang enthalten sind 6 höhennivellierbare Befestigungswinkel, 6 Estrichanker und 3 Deckelstoßdichtungen bei Kanalnennbreiten 200, 300 und 400 oder 6 Deckelstoßunterstützungen bei Kanalbreiten 500 und 600. Die unbedingt erforderlichen Nivelliereinheiten (Nivellierhöhe beachten) für die Deckelstoßunterstützungen 400, 500 und 600 sind nicht im Lieferumfang enthalten, bitte separat bestellen. Die Kanaldeckel sind bei der Lieferung verschraubt.

Typ	Breite mm	Länge mm	Kanalhöhe mm	Abdeckungen St.		Verp. m	Art.-Nr.
OKA-G20040140	200	2400	40-140	3		2,4	**7424000**
OKA-G30040140	300	2400	40-140	3		2,4	**7424002**
OKA-G40040140	400	2400	40-140	3		2,4	**7424004**
OKA-G50040140	500	2400	40-140	3		2,4	**7424006**
OKA-G60040140	600	2400	40-140	3		2,4	**7424008**

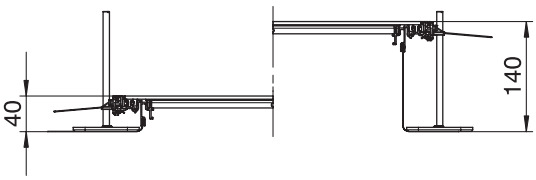

Gebäudeinstallation - Bodeninstallationssysteme und Unterfluranwendungen / de / 2024/04/09 11:05:44 11:05:44 (LLExport_03462) /

Kanaleinheit, blind, Höhe 40-240 mm

St FS

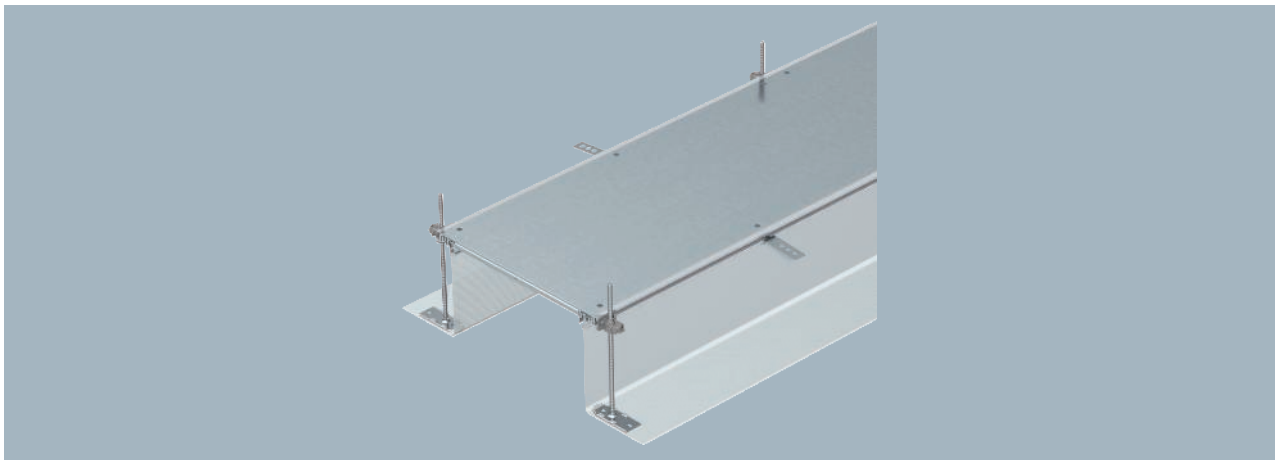

Typ	Breite mm	Länge mm	Kanalhöhe mm	Abdeckungen St.		Verp. m	Art.-Nr.
OKA-G20040240	200	2400	40-240	3		2,4	**7424020**
OKA-G30040240	300	2400	40-240	3		2,4	**7424022**
OKA-G40040240	400	2400	40-240	3		2,4	**7424024**
OKA-G50040240	500	2400	40-240	3		2,4	**7424026**
OKA-G60040240	600	2400	40-240	3		2,4	**7424028**

Montagefertige Kanaleinheit zur Leitungsführung, bestehend aus 3 Blinddeckeln, zwei Seitenprofilen mit angesetzter flexibler Seitenwand aus Metallgewebe, Bodenbelaganlegeprofilen mit H = 3 mm. Im Lieferumfang enthalten sind 6 höhennivellierbare Befestigungswinkel, 6 Estrichanker und 3 Deckelstoßdichtungen bei Kanalnennbreiten 200, 300 und 400 oder 6 Deckelstoßunterstützungen bei Kanalbreiten 500 und 600. Die unbedingt erforderlichen Nivelliereinheiten (Nivellierhöhe beachten) für die Deckelstoßunterstützungen 400, 500 und 600 sind nicht im Lieferumfang enthalten, bitte separat bestellen. Die Kanaldeckel sind bei der Lieferung verschraubt.

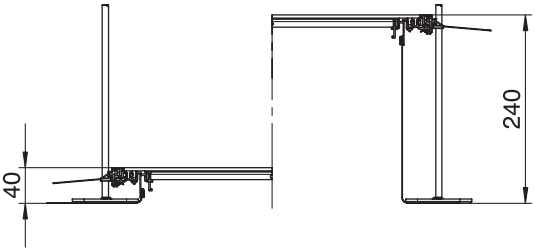

St FS

Kanaleinheit, blind, rastend, Höhe 40-140 mm

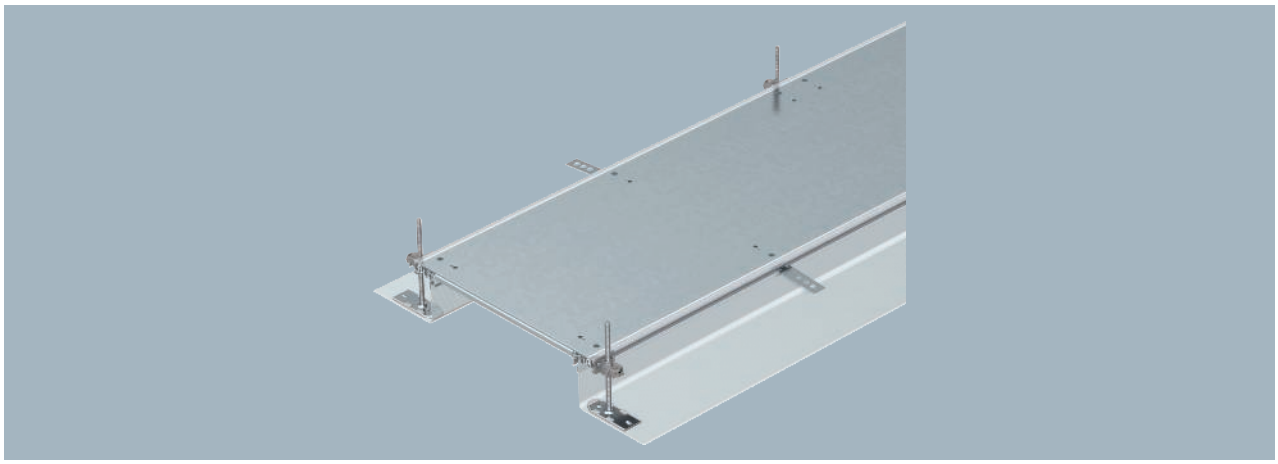

Montagefertige Kanaleinheit estrichbündig zur Leitungsführung, bestehend aus 3 Systemdeckeln, zwei Seitenprofilen mit angesetzter flexibler Seitenwand aus Metallgewebe, Bodenbelaganlegeprofilen mit H = 3 mm. Für trockene Räume im Innenbereich mit trocken gepflegten Fußböden. Mit entsprechenden Systemzubehör auch für nass gepflegte Böden geeignet. Im Lieferumfang enthalten sind 6 höhennivellierbare Befestigungswinkel, 6 Estrichanker und 3 Deckelstoßdichtungen bei Kanalnennbreiten 200, 300 und 400 oder 6 Deckelstoßunterstützungen bei Kanalbreiten 500 und 600. Die unbedingt erforderlichen Nivelliereinheiten (Nivellierhöhe beachten) für die Deckelunterstützung 500 und 600 sind nicht im Lieferumfang enthalten, bitte separat bestellen. Die Kanaldeckel sind bis einschließlich Nennbreite 400 mit Rastfedern vormontiert.

Typ	Breite mm	Länge mm	Kanalhöhe mm	Abdeckungen St.		Verp. m	Art.-Nr.
OKA-G20040140R	200	2400	40-140	3		2,4	**7424040**
OKA-G30040140R	300	2400	40-140	3		2,4	**7424042**
OKA-G40040140R	400	2400	40-140	3		2,4	**7424044**
OKA-G50040140R	500	2400	40-140	3		2,4	**7424046**
OKA-G60040140R	600	2400	40-140	3		2,4	**7424048**

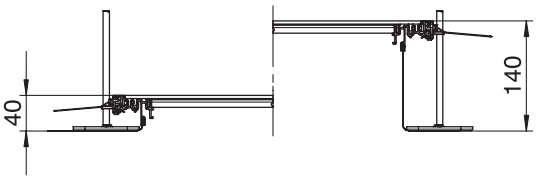

Gebäudeinstallation - Bodeninstallationssysteme und Unterfluranwendungen / de / 2024/04/09 11:05:44 (LLExport_03462) /

Kanaleinheit, blind, rastend, Höhe 40-240 mm

St FS

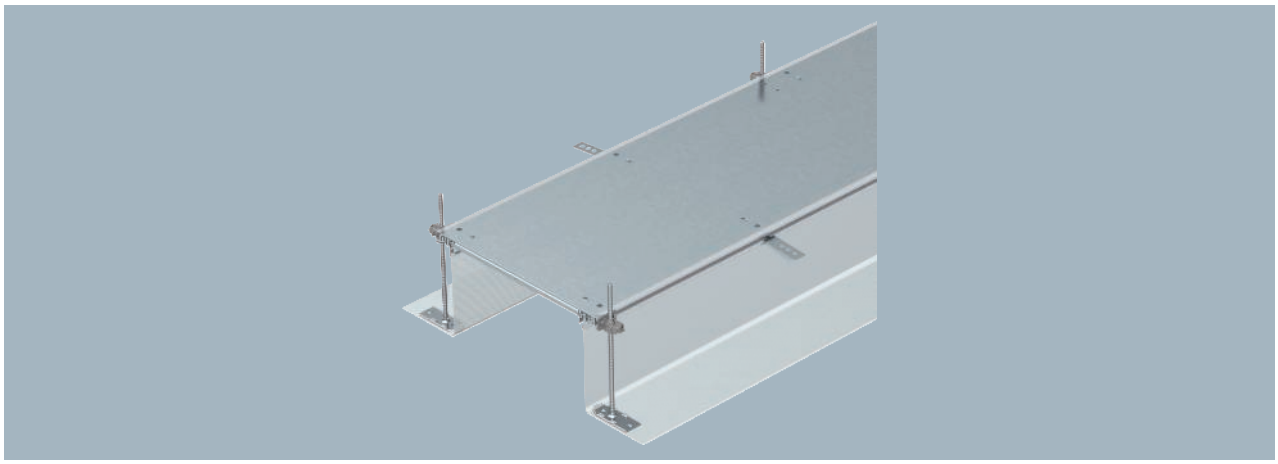

Typ	Breite mm	Länge mm	Kanalhöhe mm	Abdeckungen St.		Verp. m	Art.-Nr.
OKA-G20040240R	200	2400	40-240	3		2,4	**7424060**
OKA-G30040240R	300	2400	40-240	3		2,4	**7424062**
OKA-G40040240R	400	2400	40-240	3		2,4	**7424064**
OKA-G50040240R	500	2400	40-240	3		2,4	**7424066**
OKA-G60040240R	600	2400	40-240	3		2,4	**7424068**

Montagefertige Kanaleinheit estrichbündig zur Leitungsführung, bestehend aus 3 Systemdeckeln, zwei Seitenprofilen mit angesetzter flexibler Seitenwand aus Metallgewebe, Bodenbelaganlegeprofilen mit H = 3 mm. Für trockene Räume im Innenbereich mit trocken gepflegten Fußböden. Mit entsprechenden Systemzubehör auch für nass gepflegte Böden geeignet. Im Lieferumfang enthalten sind 6 höhennivellierbare Befestigungswinkel, 6 Estrichanker und 3 Deckelstoßdichtungen bei Kanalnennbreiten 200, 300 und 400 oder 6 Deckelstoßunterstützungen bei Kanalbreiten 500 und 600. Die unbedingt erforderlichen Nivelliereinheiten (Nivellierhöhe beachten) für die Deckelunterstützung 500 und 600 sind nicht im Lieferumfang enthalten, bitte separat bestellen. Die Kanaldeckel sind bis einschließlich Nennbreite 400 mit Rastfedern vormontiert.

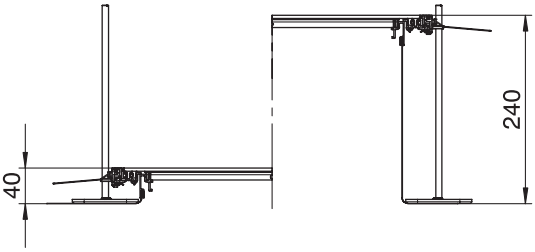

St FS

Kanaleinheit für GES4, Höhe 40-140 mm

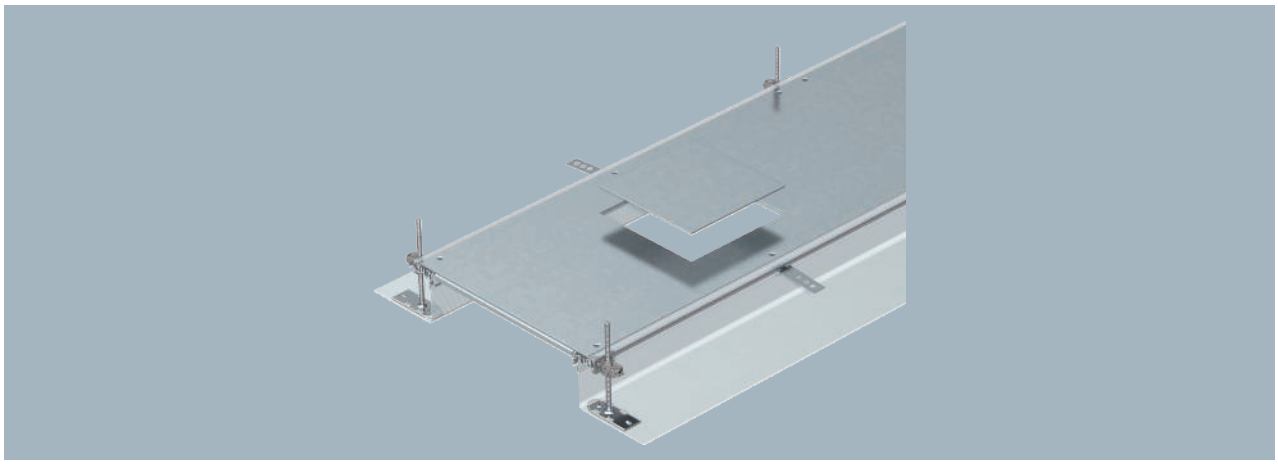

Mit verschraubbaren Geräteeinbaudeckeln mit je einer Einbauöffnung für eine quadratische Einbaueinheit der Nenngröße 4.

Montagefertige Kanaleinheit estrichbündig zur Leitungsführung, bestehend aus 3 Systemdeckeln, zwei Seitenprofilen mit angesetzter flexibler Seitenwand aus Metallgewebe, Bodenbelaganlegeprofilen mit H = 3 mm. Für trockene Räume im Innenbereich mit trocken gepflegten Fußböden. Mit entsprechenden Systemzubehör auch für nass gepflegte Böden geeignet. Im Lieferumfang enthalten sind 6 höhennivellierbare Befestigungswinkel, 6 Estrichanker und 3 Deckelstoßdichtungen bei Kanalnennbreiten 200, 300 und 400 oder 6 Deckelstoßunterstützungen bei Kanalbreiten 500 und 600. Die unbedingt erforderlichen Nivelliereinheiten (bitte Nivellierhöhe beachten) für die Deckelstoßunterstützungen 400, 500 und 600 sind nicht im Lieferumfang enthalten, bitte separat bestellen. Die Kanaldeckel sind bei der Lieferung verschraubt.

Typ	Breite mm	Länge mm	Kanalhöhe mm	Abdeckungen St.	Verp. m	Art.-Nr.
OKA-G30040140D4	300	2400	40-140	3	2,4	**7424120**
OKA-G40040140D4	400	2400	40-140	3	2,4	**7424122**

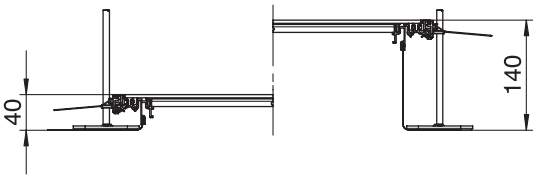

Gebäudeinstallation - Bodeninstallationssysteme und Unterfluranwendungen / de / 2024/04/09 11:05:44 11:05:44 (LLExport_03462) /

Kanaleinheit für GES4, Höhe 40-240 mm

St FS

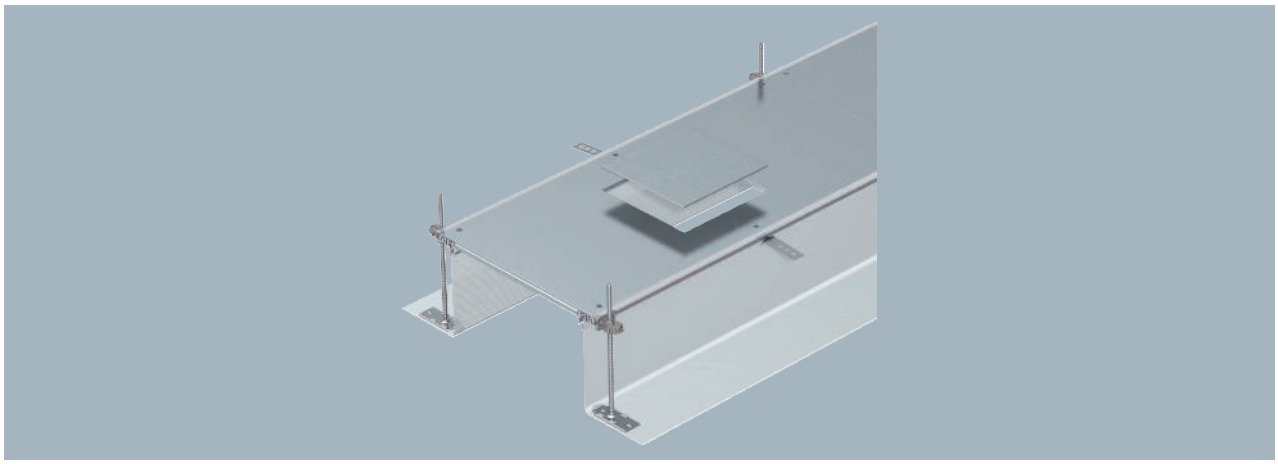

Typ	Breite mm	Länge mm	Kanalhöhe mm	Abdeckungen St.	Verp. m	Art.-Nr.
OKA-G30040240D4	300	2400	40-240	3	2,4	**7424140**
OKA-G40040240D4	400	2400	40-240	3	2,4	**7424142**

Mit verschraubbaren Geräteeinbaudeckeln mit je einer Einbauöffnung für eine quadratische Einbaueinheit der Nenngröße 4.

Montagefertige Kanaleinheit estrichbündig zur Leitungsführung, bestehend aus 3 Systemdeckeln, zwei Seitenprofilen mit angesetzter flexibler Seitenwand aus Metallgewebe, Bodenbelaganlegeprofilen mit H = 3 mm. Für trockene Räume im Innenbereich mit trocken gepflegten Fußböden. Mit entsprechenden Systemzubehör auch für nass gepflegte Böden geeignet. Im Lieferumfang enthalten sind 6 höhennivellierbare Befestigungswinkel, 6 Estrichanker und 3 Deckelstoßdichtungen bei Kanalnennbreiten 200, 300 und 400 oder 6 Deckelstoßunterstützungen bei Kanalbreiten 500 und 600. Die unbedingt erforderlichen Nivelliereinheiten (bitte Nivellierhöhe beachten) für die Deckelunterstützung 400, 500 und 600 sind nicht im Lieferumfang, bitte separat bestellen. Die Kanaldeckel sind bis einschließlich Nennbreite 400 verschraubt.

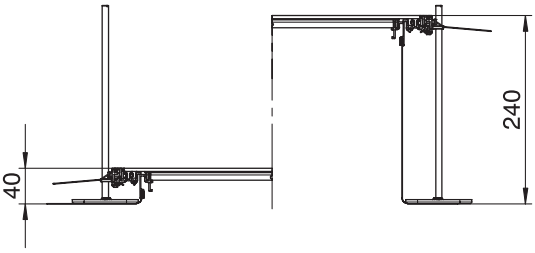

St FS

Kanaleinheit für GES6, Höhe 40-140 mm

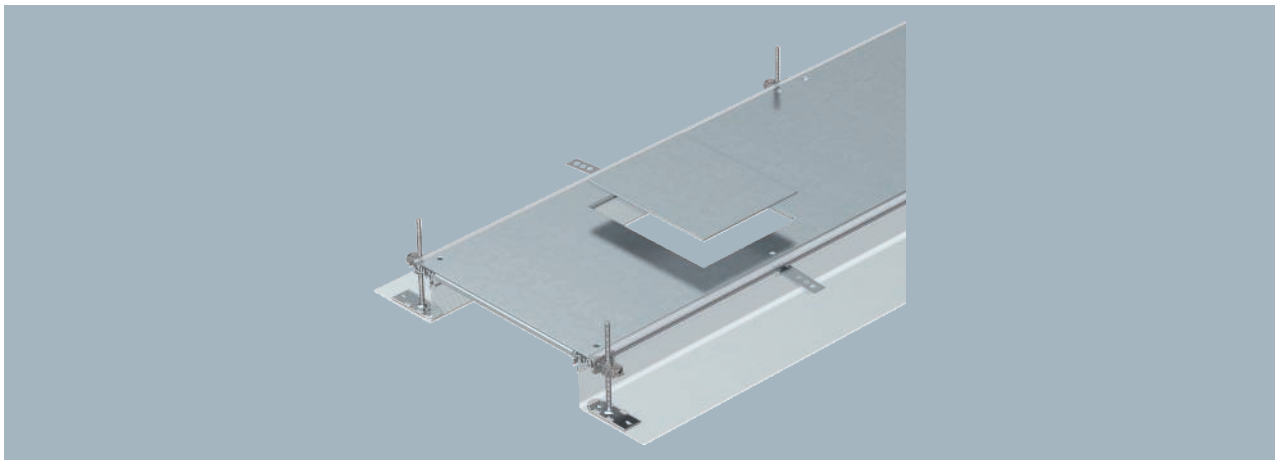

Mit verschraubbaren Geräteeinbaudeckeln mit je einer Einbauöffnung für eine Einbaueinheit der Nenngröße 6.

Montagefertige Kanaleinheit estrichbündig zur Leitungsführung, bestehend aus 3 Systemdeckeln, zwei Seitenprofilen mit angesetzter flexibler Seitenwand aus Metallgewebe, Bodenbelaganlegeprofilen mit H = 3 mm. Für trockene Räume im Innenbereich mit trocken gepflegten Fußböden. Mit entsprechenden Systemzubehör auch für nass gepflegte Böden geeignet. Im Lieferumfang enthalten sind 6 höhennivellierbare Befestigungswinkel, 6 Estrichanker und 3 Deckelstoßdichtungen bei Kanalnennbreiten 200, 300 und 400 oder 6 Deckelstoßunterstützungen bei Kanalbreiten 500 und 600. Die unbedingt erforderlichen Nivelliereinheiten (bitte Nivellierhöhe beachten) für die Deckelstoßunterstützungen 400, 500 und 600 sind nicht im Lieferumfang enthalten, bitte separat bestellen. Die Kanaldeckel sind bei der Lieferung verschraubt.

Typ	Breite mm	Länge mm	Kanalhöhe mm	Abdeckungen St.		Verp. m	Art.-Nr.
OKA-G40040140D6	400	2400	40-140	3		2,4	**7424162**

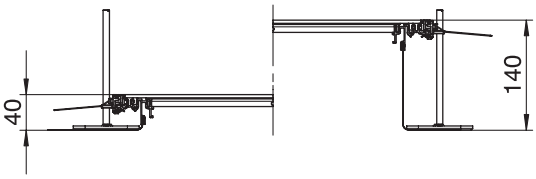

Gebäudeinstallation - Bodeninstallationssysteme und Unterfluranwendungen / de / 2024/04/09 11:05:44 11:05:44 (LLExport_03462) /

Kanaleinheit für GES6, Höhe 40-240 mm

St FS

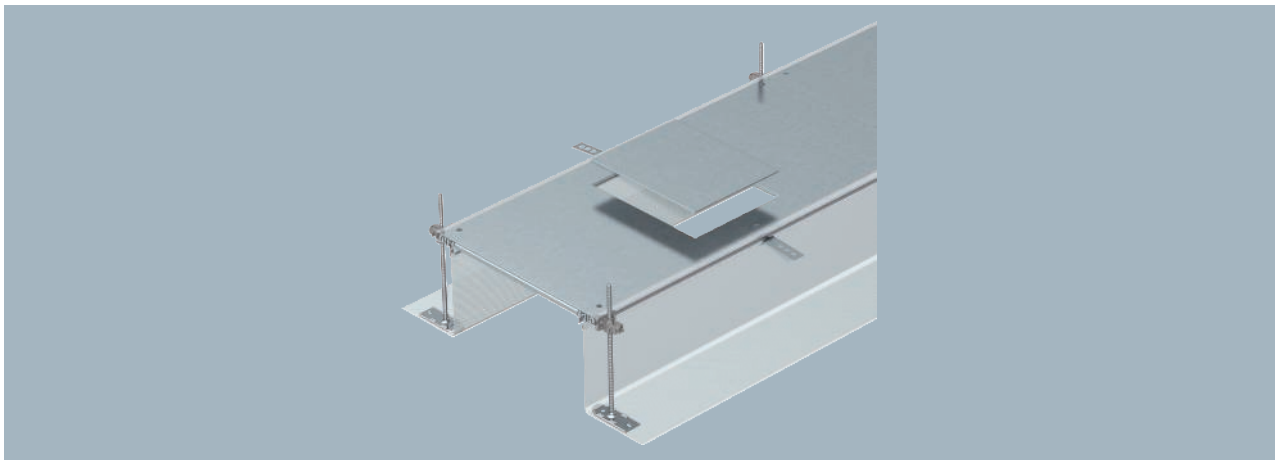

Typ	Breite mm	Länge mm	Kanalhöhe mm	Abdeckungen St.		Verp. m	Art.-Nr.
OKA-G40040240D6	400	2400	40-240	3		2,4	**7424182**

Mit verschraubbaren Geräteeinbaudeckeln mit je einer Einbauöffnung für eine Einbaueinheit der Nenngröße 6.

Montagefertige Kanaleinheit estrichbündig zur Leitungsführung, bestehend aus 3 Systemdeckeln, zwei Seitenprofilen mit angesetzter flexibler Seitenwand aus Metallgewebe, Bodenbelaganlegeprofilen mit H = 3 mm. Für trockene Räume im Innenbereich mit trocken gepflegten Fußböden. Mit entsprechenden Systemzubehör auch für nass gepflegte Böden geeignet. Im Lieferumfang enthalten sind 6 höhennivellierbare Befestigungswinkel, 6 Estrichanker und 3 Deckelstoßdichtungen bei Kanalnennbreiten 200, 300 und 400 oder 6 Deckelstoßunterstützungen bei Kanalbreiten 500 und 600. Die unbedingt erforderlichen Nivelliereinheiten (bitte Nivellierhöhe beachten) für die Deckelunterstützung 400, 500 und 600 sind nicht im Lieferumfang, bitte separat bestellen. Die Kanaldeckel sind bis einschließlich Nennbreite 400 verschraubt.

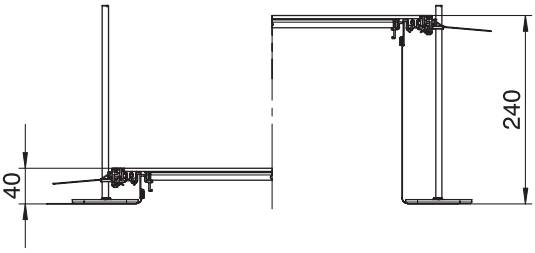

St FS

Kanaleinheit für GES9, Höhe 40-140 mm

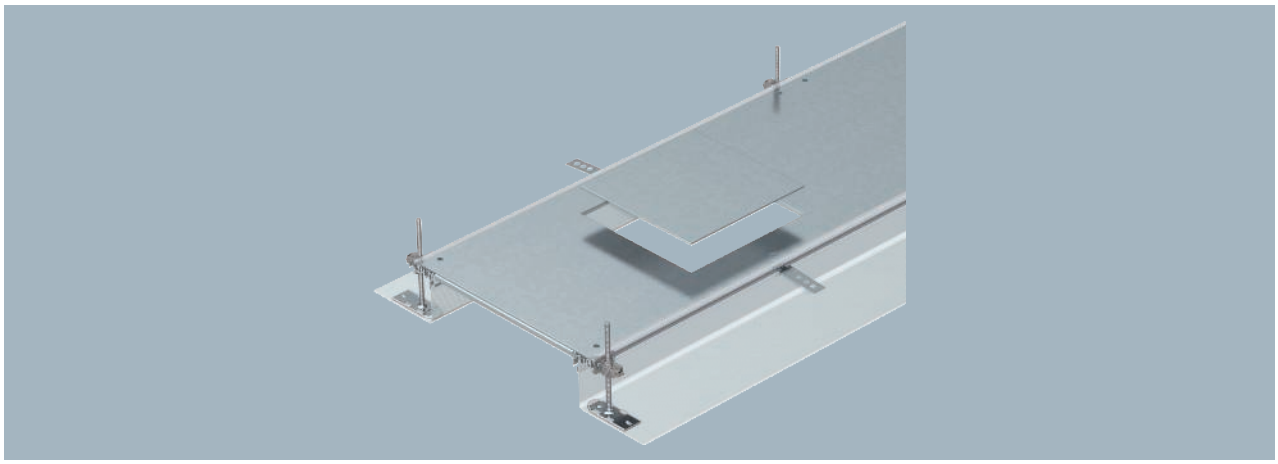

Mit drei (bei Kanalnennbreite 400, L = 800 mm) oder sechs Geräteeinbaudeckel (bei Kanalnennbreiten 500 und 600, L = 400 mm) mit je einer Einbauöffnung für eine quadratische Einbaueinheit der Nenngröße 9.

Montagefertige Kanaleinheit estrichbündig zur Leitungsführung, bestehend aus 3 Systemdeckeln, zwei Seitenprofilen mit angesetzter flexibler Seitenwand aus Metallgewebe, Bodenbelaganlegeprofilen mit H = 3 mm. Für trockene Räume im Innenbereich mit trocken gepflegten Fußböden. Mit entsprechenden Systemzubehör auch für nass gepflegte Böden geeignet. Im Lieferumfang enthalten sind 6 höhennivellierbare Befestigungswinkel, 6 Estrichanker und 3 Deckelstoßdichtungen bei Kanalnennbreiten 200, 300 und 400 oder 6 Deckelstoßunterstützungen bei Kanalbreiten 500 und 600. Die unbedingt erforderlichen Nivelliereinheiten (bitte Nivellierhöhe beachten) für die Deckelstoßunterstützungen 400, 500 und 600 sind nicht im Lieferumfang enthalten, bitte separat bestellen. Die Kanaldeckel sind bei der Lieferung verschraubt.

Typ	Breite mm	Länge mm	Kanalhöhe mm	Abdeckungen St.		Verp. m	Art.-Nr.
OKA-G40040140D9	400	2400	40-140	3		2,4	**7424200**
OKA-G50040140D9	500	2400	40-140	6		2,4	**7424202**
OKA-G60040140D9	600	2400	40-140	6		2,4	**7424204**

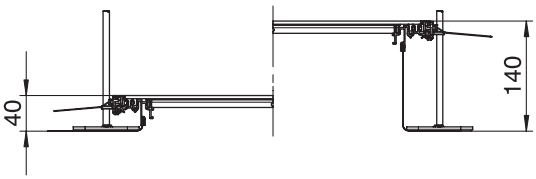

Gebäudeinstallation - Bodeninstallationssysteme und Unterfluranwendungen / de / 2024/04/09 11:05:44 11:05:44 (LLExport_03462) /

Kanaleinheit für GES9, Höhe 40-240 mm

St FS

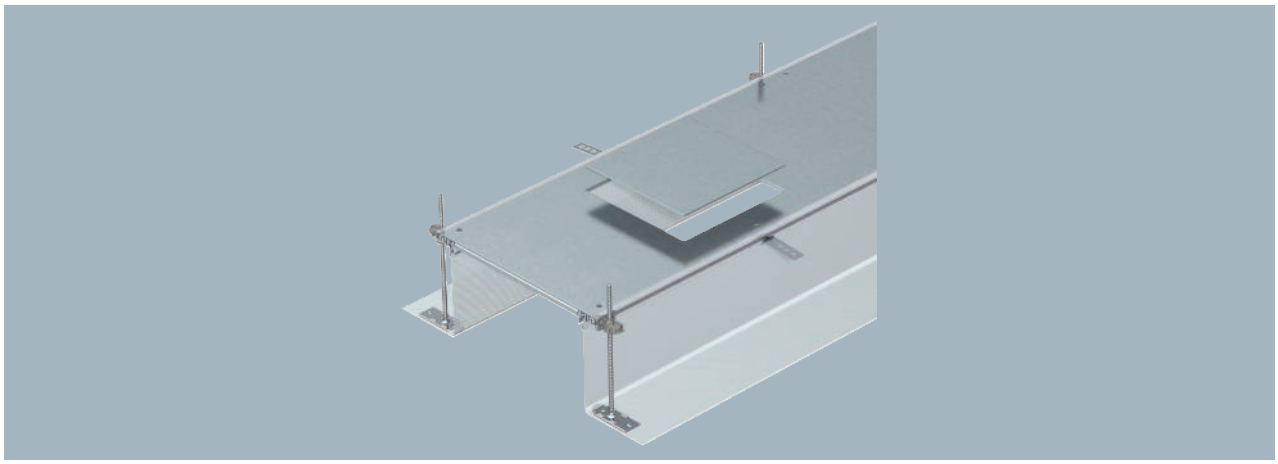

Typ	Breite mm	Länge mm	Kanalhöhe mm	Abdeckungen St.		Verp. m	Art.-Nr.
OKA-G40040240D9	400	2400	40-240	3		2,4	**7424220**
OKA-G50040240D9	500	2400	40-240	6		2,4	**7424222**
OKA-G60040240D9	600	2400	40-240	6		2,4	**7424224**

Mit drei (bei Kanalnennbreite 400, L = 800 mm) oder sechs Geräteeinbaudeckel (bei Kanalnennbreiten 500 und 600, L = 400 mm) mit je einer Einbauöffnung für eine quadratische Einbaueinheit der Nenngröße 9.

Montagefertige Kanaleinheit estrichbündig zur Leitungsführung, bestehend aus 3 Systemdeckeln, zwei Seitenprofilen mit angesetzter flexibler Seitenwand aus Metallgewebe, Bodenbelaganlegeprofilen mit H = 3 mm. Für trockene Räume im Innenbereich mit trocken gepflegten Fußböden. Mit entsprechenden Systemzubehör auch für nass gepflegte Böden geeignet. Im Lieferumfang enthalten sind 6 höhennivellierbare Befestigungswinkel, 6 Estrichanker und 3 Deckelstoßdichtungen bei Kanalnennbreiten 200, 300 und 400 oder 6 Deckelstoßunterstützungen bei Kanalbreiten 500 und 600. Die unbedingt erforderlichen Nivelliereinheiten (bitte Nivellierhöhe beachten) für die Deckelstoßunterstützungen 400, 500 und 600 sind nicht im Lieferumfang enthalten, bitte separat bestellen. Die Kanaldeckel sind bei der Lieferung verschraubt.

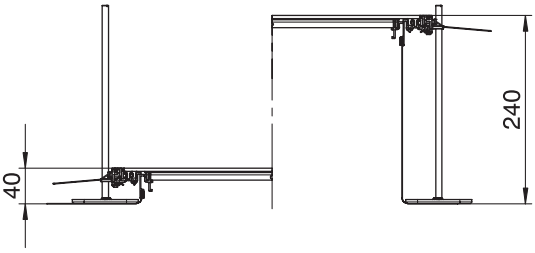

St FS

Kanaleinheit für GESR9, Höhe 40-140 mm

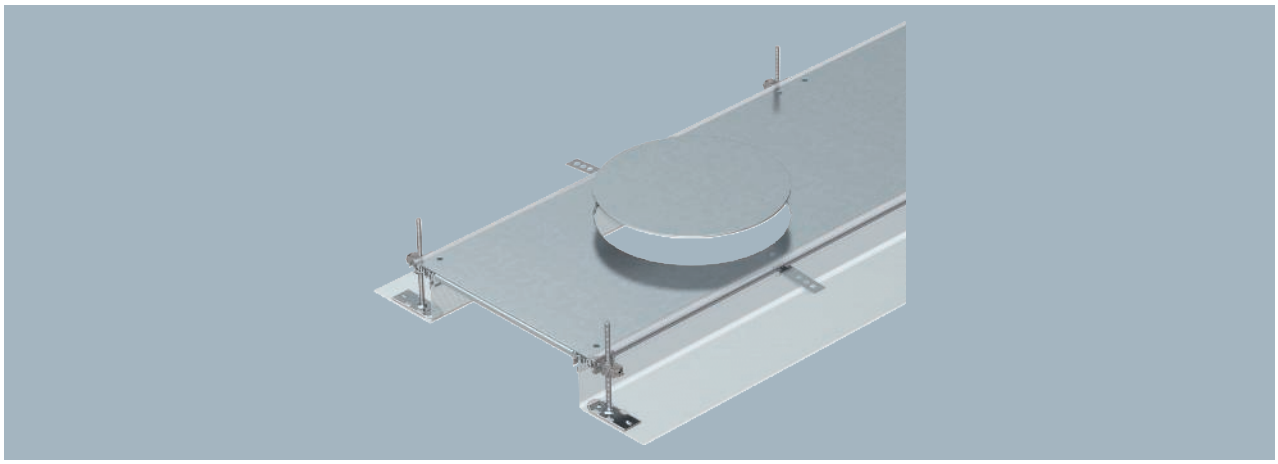

Mit drei (bei Kanalnennbreite 400, L = 800 mm) oder sechs Geräteeinbaudeckel (bei Kanalnennbreiten 500 und 600, L = 400 mm) mit je einer Einbauöffnung für eine runde Einbaueinheit der Nenngröße R9.

Montagefertige Kanaleinheit mit 6 Geräteeinbaudeckeln zur Leitungsführung und zum Einbau von Einbaueinheiten der Nenngröße R9, bestehend aus zwei Seitenprofilen mit angesetzter flexibler Seitenwand aus Metallgewebe, Bodenbelaganlegeprofilen 4 mm und Kanaldeckel mit blind verschlossener Montageöffnung. Im Lieferumfang enthalten sind 6 höhennivellierbare Befestigungswinkel, 6 Estrichanker und 3 Deckelstoßunterstützungen bei Kanalnennbreite 400 und 6 Deckelstoßunterstützungen bei Kanalnennbreiten 500 und 600. Die unbedingt erforderlichen Nivelliereinheiten (bitte Nivellierhöhe beachten) für die Deckelstoßunterstützungen 400, 500 und 600 sind nicht im Lieferumfang enthalten, bitte separat bestellen. Die Kanaldeckel sind bei der Lieferung verschraubt.

Typ	Breite mm	Länge mm	Kanalhöhe mm	Abdeckungen St.		Verp. m	Art.-Nr.
OKA-G60040140DR9	600	2400	40-140	6		2,4	**7424246**

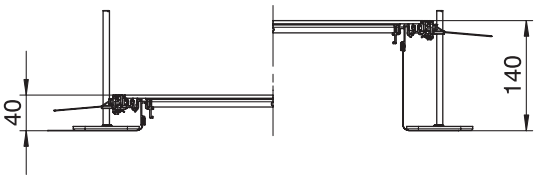

Gebäudeinstallation - Bodeninstallationssysteme und Unterfluranwendungen / de / 2024/04/09 11:05:44 (LLExport_03462) /

Kanaleinheit für GESR9, Höhe 40-140 mm

St FS

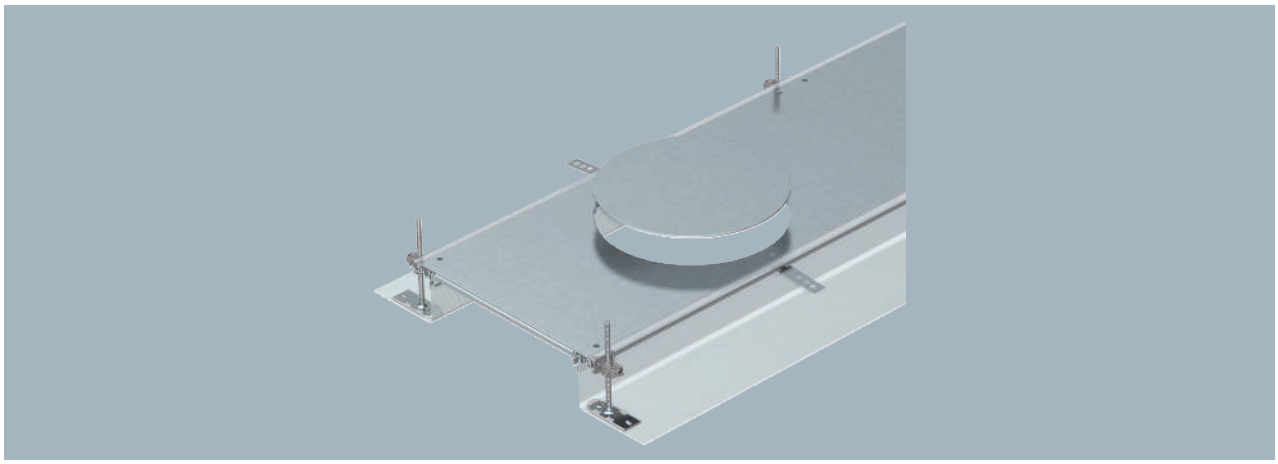

Typ	Breite mm	Länge mm	Kanalhöhe mm	Abdeckungen St.		Verp. m	Art.-Nr.
OKA-G40040140DR9	400	2400	40-140	3		2,4	**7424240**
OKA-G50040140DR9	500	2400	40-140	6		2,4	**7424242**

Mit drei (bei Kanalnennbreite 400, L = 800 mm) oder sechs Geräteeinbaudeckel (bei Kanalnennbreiten 500 und 600, L = 400 mm) mit je einer Einbauöffnung für eine runde Einbaueinheit der Nenngröße R9.

Montagefertige Kanaleinheit mit 3 oder 6 Geräteeinbaudeckeln zur Leitungsführung und zum Einbau von Einbaueinheiten der Nenngröße R9, bestehend aus zwei Seitenprofilen mit angesetzter flexibler Seitenwand aus Metallgewebe, Bodenbelaganlegeprofilen 4 mm und Kanaldeckel mit blind verschlossener Montageöffnung. Im Lieferumfang enthalten sind 6 höhennivellierbare Befestigungswinkel, 6 Estrichanker und 3 Deckelstoßunterstützungen bei Kanalnennbreite 400 und 6 Deckelstoßunterstützungen bei Kanalnennbreiten 500 und 600. Die unbedingt erforderlichen Nivelliereinheiten (bitte Nivellierhöhe beachten) für die Deckelstoßunterstützungen 400, 500 und 600 sind nicht im Lieferumfang enthalten, bitte separat bestellen. Die Kanaldeckel sind bei der Lieferung verschraubt.

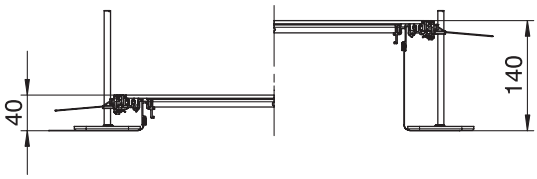

St FS

Kanaleinheit für GESR9, Höhe 40-240 mm

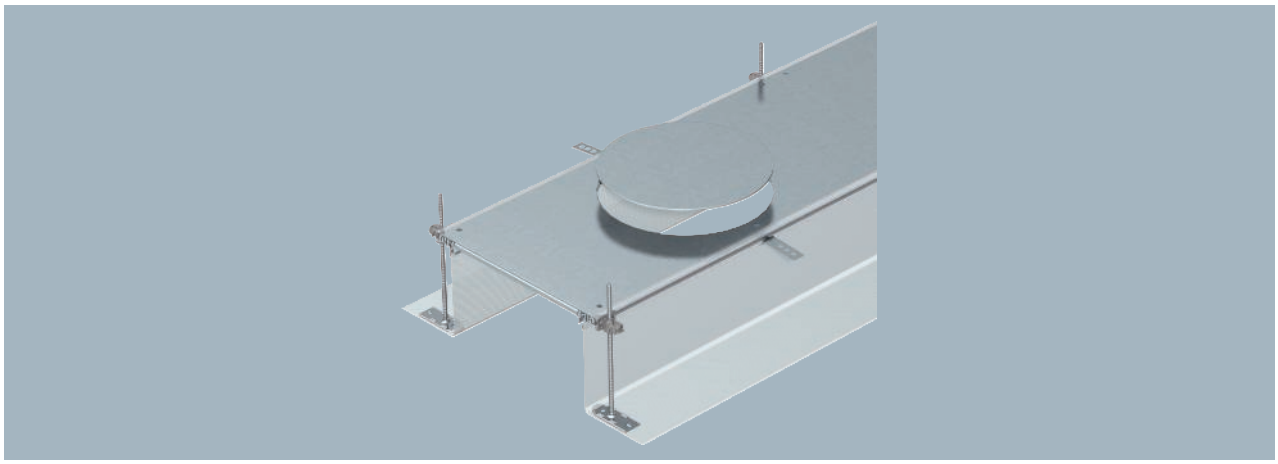

Mit drei (bei Kanalnennbreite 400, L = 800 mm) oder sechs Geräteeinbaudeckel (bei Kanalnennbreiten 500 und 600, L = 400 mm) mit je einer Einbauöffnung für eine runde Einbaueinheit der Nenngröße R9.

Montagefertige Kanaleinheit mit 3 oder 6 Geräteeinbaudeckeln zur Leitungsführung und zum Einbau von Einbaueinheiten der Nenngröße R9, bestehend aus zwei Seitenprofilen mit angesetzter flexibler Seitenwand aus Metallgewebe, Bodenbelaganlegeprofilen 4 mm und Kanaldeckel mit blind verschlossener Montageöffnung. Im Lieferumfang enthalten sind 6 höhennivellierbare Befestigungswinkel, 6 Estrichanker und 3 Deckelstoßunterstützungen bei Kanalnennbreite 400 und 6 Deckelstoßunterstützungen bei Kanalnennbreiten 500 und 600. Die unbedingt erforderlichen Nivelliereinheiten (bitte Nivellierhöhe beachten) für die Deckelstoßunterstützungen 400, 500 und 600 sind nicht im Lieferumfang enthalten, bitte separat bestellen. Die Kanaldeckel sind bei der Lieferung verschraubt.

Typ	Breite mm	Länge mm	Kanalhöhe mm	Abdeckungen St.		Verp. m	Art.-Nr.
OKA-G40040240DR9	400	2400	40-240	3		2,4	**7424260**
OKA-G50040240DR9	500	2400	40-240	6		2,4	**7424262**
OKA-G60040240DR9	600	2400	40-240	6		2,4	**7424264**

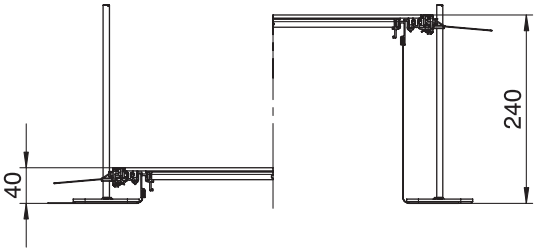

Gebäudeinstallation - Bodeninstallationssysteme und Unterfluranwendungen / de / 2024/04/09 11:05:44 (LLExport_03462) /

Anbaueinheit für GES4, Höhe 40-140 mm

St FS

Typ	Kanalhöhe mm	Einbauöffnung für Einbaueinheit	Anzahl der Montageöffnung	Nenngröße		Verp. Stück	Art.-Nr.
OKA-G A 40140 4	40-140	quadratisch	1	4		1	**7424320**

Montagefertige Kanalanbaueinheit mit einem Geräteeinbaudeckel zum Einbau einer Einbaueinheit der Nenngröße 4, bestehend aus Seitenprofilen mit angesetzter flexibler Seitenwand aus Metallgewebe, Bodenbelaganlegeprofilen, Kanaldeckel mit blind verschlossener Montageöffnung und einem Kanalendstück. Im Lieferumfang enthalten sind 3 höhennivellierbare Befestigungswinkel, 3 Estrichanker, 1 Deckelstoßunterstützung (ohne Nivelliereinheit - bitte separat bestellen) und 1 Bausatz für Winkelabzweig.

Größe der Montageöffnung geeignet zum Einbau einer quadratischen Einbaueinheit der Nenngröße 4.

Abmessungen

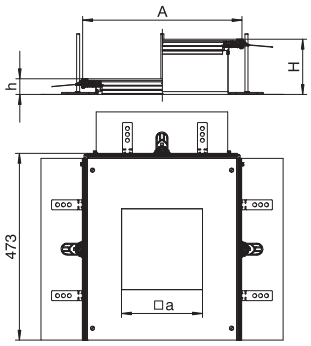

Typ	Maß a mm	Maß A mm	Maß h mm	Maß H mm
OKA-G A 40140 4	201	400	40	140

Anbaueinheit für GES4, Höhe 40-240 mm

St FS

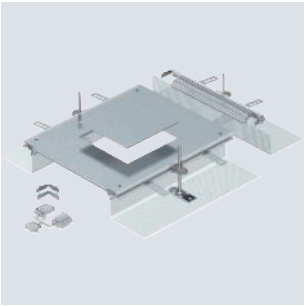

Typ	Kanalhöhe mm	Einbauöffnung für Einbaueinheit	Anzahl der Montageöffnung	Nenngröße		Verp. Stück	Art.-Nr.
OKA-G A 40240 4	40-240	quadratisch	1	4		1	**7424340**

Montagefertige Kanalanbaueinheit mit einem Geräteeinbaudeckel zum Einbau einer Einbaueinheit der Nenngröße 4, bestehend aus Seitenprofilen mit angesetzter flexibler Seitenwand aus Metallgewebe, Bodenbelaganlegeprofilen, Kanaldeckel mit blind verschlossener Montageöffnung und einem Kanalendstück. Im Lieferumfang enthalten sind 3 höhennivellierbare Befestigungswinkel, 3 Estrichanker, 1 Deckelstoßunterstützung (ohne Nivelliereinheit - bitte separat bestellen) und 1 Bausatz für Winkelabzweig.

Größe der Montageöffnung geeignet zum Einbau einer quadratischen Einbaueinheit der Nenngröße 4.

Abmessungen

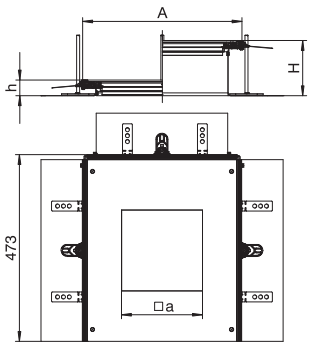

Typ	Maß a mm	Maß A mm	Maß h mm	Maß H mm
OKA-G A 40240 4	201	400	40	240

St FS

Anbaueinheit für GES6, Höhe 40-140 mm

Typ	Kanalhöhe mm	Einbauöffnung für Einbaueinheit	Anzahl der Montageöffnung	Nenngröße	Verp. Stück	Art.-Nr.
OKA-G A 40140 6	40-140	rechteckig	1	6	1	**7424322**

Montagefertige Kanalanbaueinheit mit einem Geräteeinbaudeckel zum Einbau einer Einbaueinheit der Nenngröße 6, bestehend aus Seitenprofilen mit angesetzter flexibler Seitenwand aus Metallgewebe, Bodenbelaganlegeprofilen, Kanaldeckel mit blind verschlossener Montageöffnung und einem Kanalendstück. Im Lieferumfang enthalten sind 3 höhennivellierbare Befestigungswinkel, 3 Estrichanker, 1 Deckelstoßunterstützung (ohne Nivelliereinheit - bitte separat bestellen) und 1 Bausatz für Winkelabzweig.

Größe der Montageöffnung geeignet zum Einbau einer rechteckigen Einbaueinheit der Nenngröße 6.

Typ	Maß a mm	Maß b mm	Maß A mm	Maß h mm	Maß H mm
OKA-G A 40140 6	201	253	400	40	140

Abmessungen

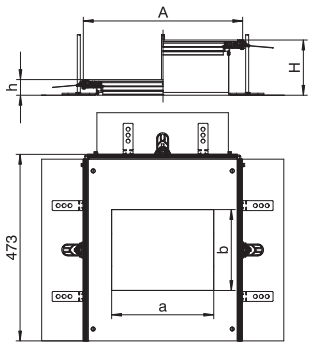

St FS

Anbaueinheit für GES6, Höhe 40-240 mm

Typ	Kanalhöhe mm	Einbauöffnung für Einbaueinheit	Anzahl der Montageöffnung	Nenngröße	Verp. Stück	Art.-Nr.
OKA-G A 40240 6	40-240	rechteckig	1	6	1	**7424342**

Montagefertige Kanalanbaueinheit mit einem Geräteeinbaudeckel zum Einbau einer Einbaueinheit der Nenngröße 6, bestehend aus Seitenprofilen mit angesetzter flexibler Seitenwand aus Metallgewebe, Bodenbelaganlegeprofilen, Kanaldeckel mit blind verschlossener Montageöffnung und einem Kanalendstück. Im Lieferumfang enthalten sind 3 höhennivellierbare Befestigungswinkel, 3 Estrichanker, 1 Deckelstoßunterstützung (ohne Nivelliereinheit - bitte separat bestellen) und 1 Bausatz für Winkelabzweig.

Größe der Montageöffnung geeignet zum Einbau einer rechteckigen Einbaueinheit der Nenngröße 6.

Typ	Maß a mm	Maß b mm	Maß A mm	Maß h mm	Maß H mm
OKA-G A 40240 6	201	253	400	40	240

Abmessungen

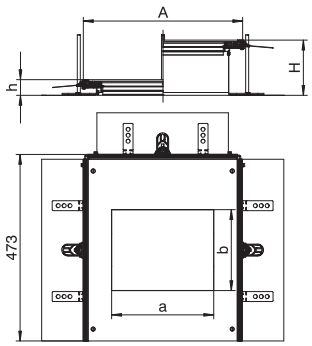

Gebäudeinstallation - Bodeninstallationssysteme und Unterfluranwendungen / de / 2024/04/09 11:05:44 11:05:44 (LLExport_03462) /

Anbaueinheit für GES9, Höhe 40-140 mm

St FS

Typ	Kanalhöhe mm	Einbauöffnung für Einbaueinheit	Anzahl der Montageöffnung	Nenngröße		Verp. Stück	Art.-Nr.
OKA-G A 40140 9	40-140	quadratisch	1	9		1	**7424324**

Montagefertige Kanalanbaueinheit mit einem Geräteeinbaudeckel zum Einbau einer Einbaueinheit der Nenngröße 9, bestehend aus Seitenprofilen mit angesetzter flexibler Seitenwand aus Metallgewebe, Bodenbelaganlegeprofilen, Kanaldeckel mit blind verschlossener Montageöffnung und einem Kanalendstück. Im Lieferumfang enthalten sind 3 höhennivellierbare Befestigungswinkel, 3 Estrichanker, 1 Deckelstoßunterstützung (ohne Nivelliereinheit - bitte separat bestellen) und 1 Bausatz für Winkelabzweig.

Größe der Montageöffnung geeignet zum Einbau einer quadratischen Einbaueinheit der Nenngröße 9 oder 9/55.

Abmessungen

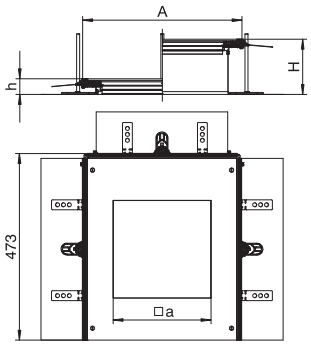

Typ	Maß a mm	Maß A mm	Maß h mm	Maß H mm
OKA-G A 40140 9	244	400	40	140

Anbaueinheit für GES9, Höhe 40-240 mm

St FS

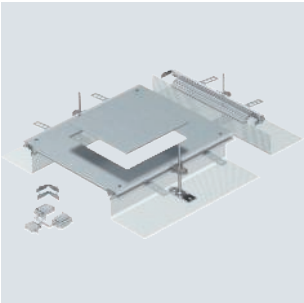

Typ	Kanalhöhe mm	Einbauöffnung für Einbaueinheit	Anzahl der Montageöffnung	Nenngröße		Verp. Stück	Art.-Nr.
OKA-G A 40240 9	40-240	quadratisch	1	9		1	**7424344**

Montagefertige Kanalanbaueinheit mit einem Geräteeinbaudeckel zum Einbau einer Einbaueinheit der Nenngröße 9, bestehend aus Seitenprofilen mit angesetzter flexibler Seitenwand aus Metallgewebe, Bodenbelaganlegeprofilen, Kanaldeckel mit blind verschlossener Montageöffnung und einem Kanalendstück. Im Lieferumfang enthalten sind 3 höhennivellierbare Befestigungswinkel, 3 Estrichanker, 1 Deckelstoßunterstützung (ohne Nivelliereinheit - bitte separat bestellen) und 1 Bausatz für Winkelabzweig.

Größe der Montageöffnung geeignet zum Einbau einer quadratischen Einbaueinheit der Nenngröße 9 oder 9/55.

Abmessungen

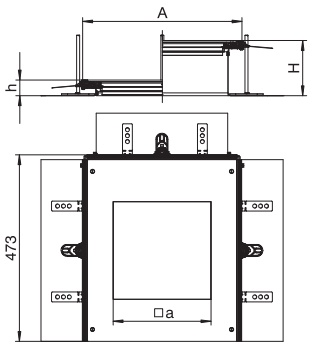

Typ	Maß a mm	Maß A mm	Maß h mm	Maß H mm
OKA-G A 40240 9	244	400	40	240

St FS

Anbaueinheit für GESR9, Höhe 40-140 mm

Typ	Kanalhöhe mm	Einbauöffnung für Einbaueinheit	Anzahl der Montageöffnung	Nenngröße	Verp. Stück	Art.-Nr.
OKA-G A 40140R9	40-140	rund	1	R9	1	**7424326**

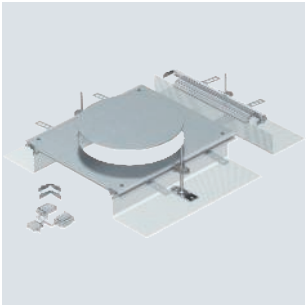

Montagefertige Kanalanbaueinheit mit einem Geräteeinbaudeckel zum Einbau einer Einbaueinheit der Nenngröße R9, bestehend aus Seitenprofilen mit angesetzter flexibler Seitenwand aus Metallgewebe, Bodenbelaganlegeprofilen, Kanaldeckel mit blind verschlossener Montageöffnung und einem Kanalendstück. Im Lieferumfang enthalten sind 3 höhennivellierbare Befestigungswinkel, 3 Estrichanker, 1 Deckelstoßunterstützung (ohne Nivelliereinheit - bitte separat bestellen) und 1 Bausatz für Winkelabzweig.

Größe der Montageöffnung geeignet zum Einbau einer runden Einbaueinheit der Nenngröße R9 oder R9/55.

Typ	Maß d Ø mm	Maß A mm	Maß h mm	Maß H mm
OKA-G A 40140R9	305	400	40	140

Abmessungen

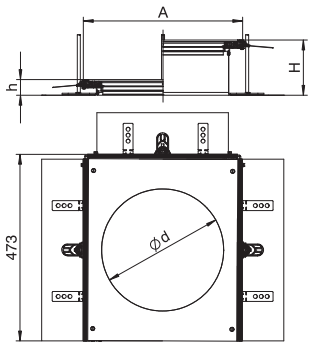

St FS

Anbaueinheit für GESR9, Höhe 40-240 mm

Typ	Kanalhöhe mm	Einbauöffnung für Einbaueinheit	Anzahl der Montageöffnung	Nenngröße	Verp. Stück	Art.-Nr.
OKA-G A 40240R9	40-240	rund	1	R9	1	**7424346**

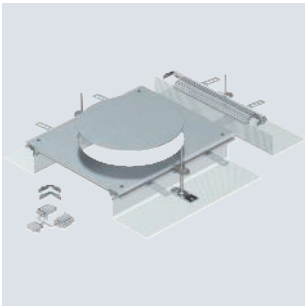

Montagefertige Kanalanbaueinheit mit einem Geräteeinbaudeckel zum Einbau einer Einbaueinheit der Nenngröße R9, bestehend aus Seitenprofilen mit angesetzter flexibler Seitenwand aus Metallgewebe, Bodenbelaganlegeprofilen, Kanaldeckel mit blind verschlossener Montageöffnung und einem Kanalendstück. Im Lieferumfang enthalten sind 3 höhennivellierbare Befestigungswinkel, 3 Estrichanker, 1 Deckelstoßunterstützung (ohne Nivelliereinheit - bitte separat bestellen) und 1 Bausatz für Winkelabzweig.

Größe der Montageöffnung geeignet zum Einbau einer runden Einbaueinheit der Nenngröße R9 oder R9/55.

Typ	Maß d Ø mm	Maß A mm	Maß h mm	Maß H mm
OKA-G A 40240R9	305	400	40	240

Abmessungen

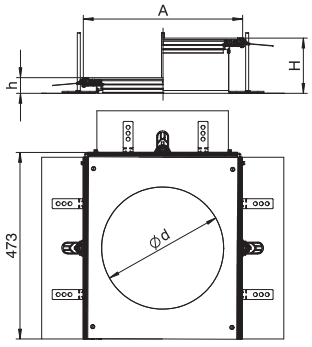

Gebäudeinstallation - Bodeninstallationssysteme und Unterfluranwendungen / de / 2024/04/09 11:05:44 11:05:44 (LLExport_03462) /

Kanaleinheit, blind, Höhe 40-70 mm

St FS

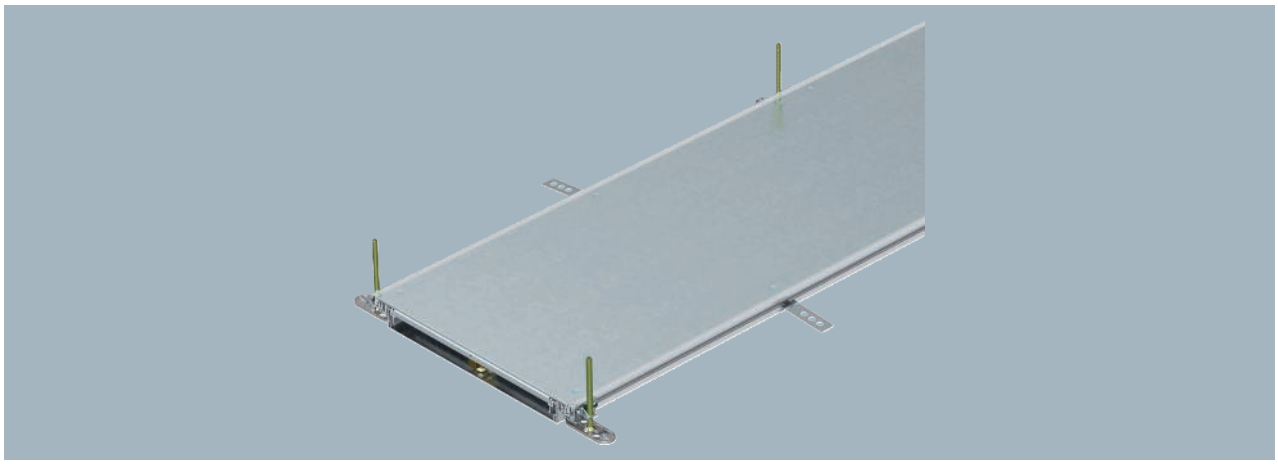

Typ	Breite mm	Länge mm	Kanal-höhe mm	Anzahl der Züge St.	Ab-deck-ungen St.		Verp. m	Art.-Nr.
OKA-W2004030	200	2400	40-70	2	3		2,4	**7424400**
OKA-W3004030	300	2400	40-70	3	3		2,4	**7424402**
OKA-W4004030	400	2400	40-70	3	3		2,4	**7424404**
OKA-W5004030	500	2400	40-70	3	3		2,4	**7424406**
OKA-W6004030	600	2400	40-70	3	3		2,4	**7424408**

Montagefertige Kanaleinheit mit 3 Blinddeckeln zur Leitungsführung, bestehend aus Kanalunterteil (Bodenwanne mit Seiten- und Bodenbelaganlegeprofilen) und Kanaldeckel. Bodenwanne mit Haltelaschen für die selbstkontaktierende Montage von Trennstegen. Im Lieferumfang enthalten sind 6 höhennivellierbare Befestigungswinkel, 6 Estrichanker und Deckelstoßdichtungen (3 St. bei Kanalnennbreiten 200 und 300) oder nivellierbare Deckelstoßunterstützungen: 3 St. bei Kanalnennbreite 400 und 6 St. bei Kanalnennbreiten 500 und 600. Kanaldeckel bei der Lieferung verschraubt.

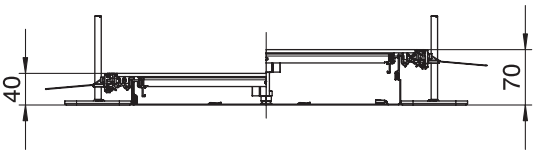

St FS

Kanaleinheit, blind, Höhe 60-110 mm

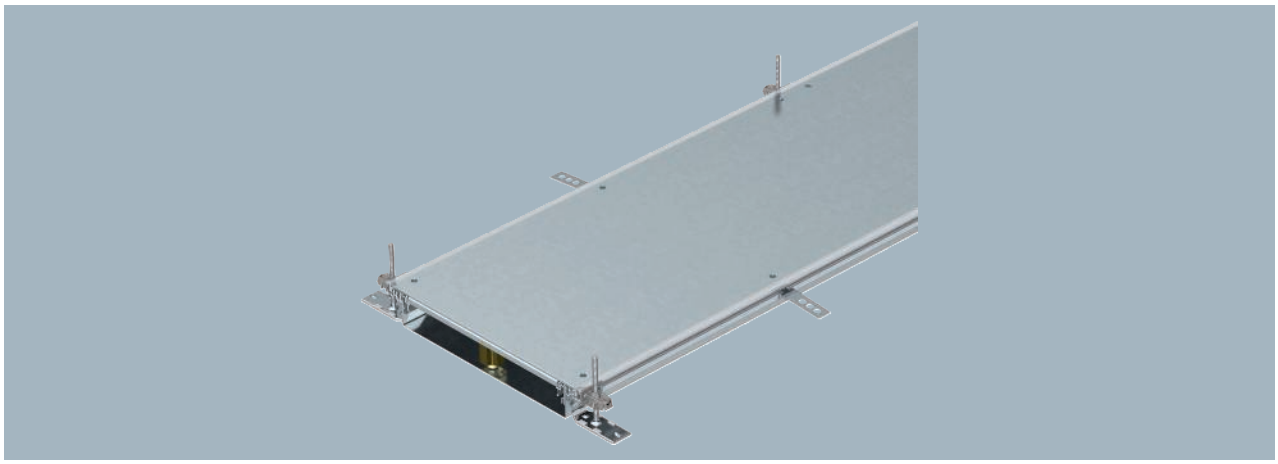

Montagefertige Kanaleinheit mit 3 Blinddeckeln zur Leitungsführung, bestehend aus Kanalunterteil (Bodenwanne mit Seiten- und Bodenbelaganlegeprofilen) und Kanaldeckel. Bodenwanne mit Haltelaschen für die selbstkontaktierende Montage von Trennstegen. Im Lieferumfang enthalten sind 6 höhennivellierbare Befestigungswinkel, 6 Estrichanker und Deckelstoßdichtungen (3 St. bei Kanalnennbreiten 200 und 300) oder nivellierbare Deckelstoßunterstützungen: 3 St. bei Kanalnennbreite 400 und 6 St. bei Kanalnennbreiten 500 und 600. Kanaldeckel bei der Lieferung verschraubt.

Typ	Breite mm	Länge mm	Kanalhöhe mm	Anzahl der Züge St.	Abdeckungen St.		Verp. m	Art.-Nr.
OKA-W2006050	200	2400	60-110	2	3		2,4	**7424420**
OKA-W3006050	300	2400	60-110	3	3		2,4	**7424422**
OKA-W4006050	400	2400	60-110	3	3		2,4	**7424424**
OKA-W5006050	500	2400	60-110	3	3		2,4	**7424426**
OKA-W6006050	600	2400	60-110	3	3		2,4	**7424428**

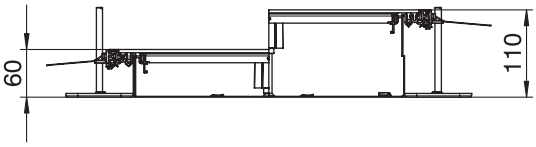

Gebäudeinstallation - Bodeninstallationssysteme und Unterfluranwendungen / de / 2024/04/09 11:05:44 11:05:44 (LLExport_03462) /

Kanaleinheit, blind, Höhe 100-150 mm

St FS

Typ	Breite mm	Länge mm	Kanalhöhe mm	Anzahl der Züge St.	Abdeckungen St.		Verp. m	Art.-Nr.
OKA-W20010050	200	2400	100-150	2	3		2,4	**7424440**
OKA-W30010050	300	2400	100-150	3	3		2,4	**7424442**
OKA-W40010050	400	2400	100-150	3	3		2,4	**7424444**
OKA-W50010050	500	2400	100-150	3	3		2,4	**7424446**
OKA-W60010050	600	2400	100-150	3	3		2,4	**7424458**

Montagefertige Kanaleinheit mit 3 Blinddeckeln zur Leitungsführung, bestehend aus Kanalunterteil (Bodenwanne mit Seiten- und Bodenbelaganlegeprofilen) und Kanaldeckel. Bodenwanne mit Haltelaschen für die selbstkontaktierende Montage von Trennstegen. Im Lieferumfang enthalten sind 6 höhennivellierbare Befestigungswinkel, 6 Estrichanker und Deckelstoßdichtungen (3 St. bei Kanalnennbreiten 200 und 300) oder nivellierbare Deckelstoßunterstützungen: 3 St. bei Kanalnennbreite 400 und 6 St. bei Kanalnennbreiten 500 und 600. Kanaldeckel bei der Lieferung verschraubt.

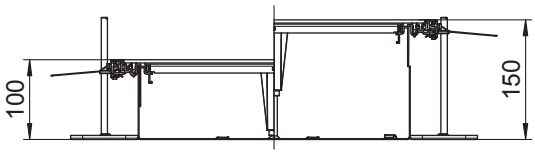

St FS

Kanaleinheit, blind, rastend, Höhe 40-70 mm

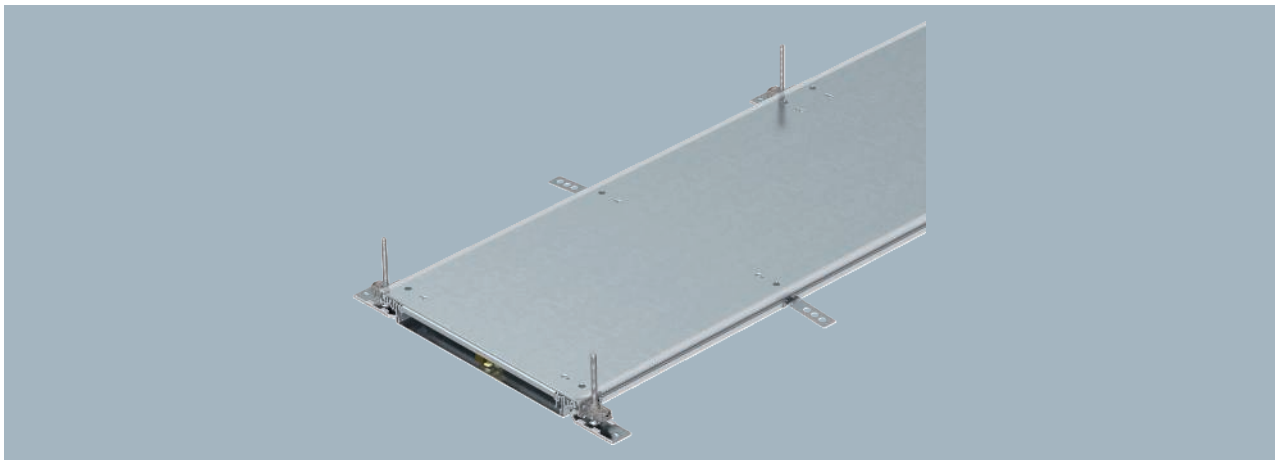

Montagefertige Kanaleinheit mit 3 selbstrastenden Blinddeckeln zur Leitungsführung, bestehend aus Kanalunterteil (Bodenwanne mit Seiten- und Bodenbelaganlegeprofilen) und Kanaldeckel. Bodenwanne mit Haltelaschen für die selbstkontaktierende Montage von Trennstegen. Im Lieferumfang enthalten sind 6 höhennivellierbare Befestigungswinkel, 6 Estrichanker und Deckelstoßdichtungen (3 St. bei Kanalnennbreiten 200 und 300) oder nivellierbare Deckelstoßunterstützungen: 3 St. bei Kanalnennbreite 400 und 6 St. bei Kanalnennbreiten 500 und 600. Kanaldeckel bei der Lieferung verschraubt und Rastelemente montiert.

Typ	Breite mm	Länge mm	Kanalhöhe mm	Anzahl der Züge St.	Abdeckungen St.		Verp. m	Art.-Nr.
OKA-W2004030R	200	2400	40-70	2	3		2,4	**7424460**
OKA-W3004030R	300	2400	40-70	3	3		2,4	**7424462**
OKA-W4004030R	400	2400	40-70	3	3		2,4	**7424464**

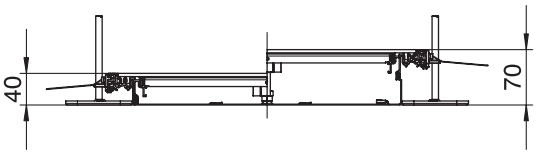

Gebäudeinstallation - Bodeninstallationssysteme und Unterfluranwendungen / de / 2024/04/09 11:05:44 11:05:44 (LLExport_03462) /

Kanaleinheit, blind, rastend, Höhe 60-110 mm

St FS

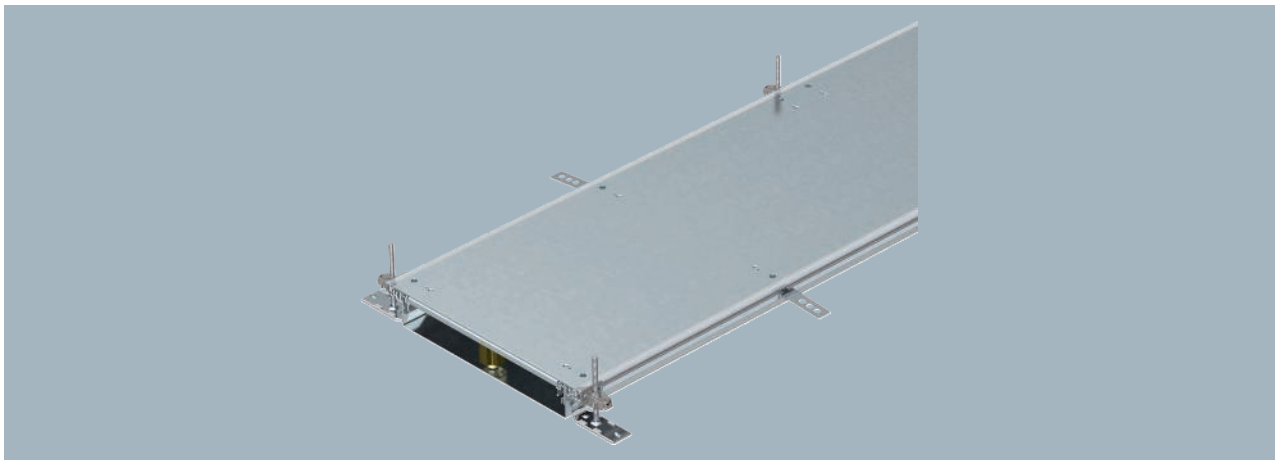

Typ	Breite mm	Länge mm	Kanalhöhe mm	Anzahl der Züge St.	Abdeckungen St.		Verp. m	Art.-Nr.
OKA-W2006050R	200	2400	60-110	2	3		2,4	**7424480**
OKA-W3006050R	300	2400	60-110	3	3		2,4	**7424482**
OKA-W4006050R	400	2400	60-110	3	3		2,4	**7424484**
OKA-W5006050R	500	2400	60-110	3	3		2,4	**7424486**
OKA-W6006050R	600	2400	60-110	3	3		2,4	**7424488**

Montagefertige Kanaleinheit mit 3 selbstrastenden Blinddeckeln zur Leitungsführung, bestehend aus Kanalunterteil (Bodenwanne mit Seiten- und Bodenbelaganlegeprofilen) und Kanaldeckel. Bodenwanne mit Haltelaschen für die selbstkontaktierende Montage von Trennstegen. Im Lieferumfang enthalten sind 6 höhennivellierbare Befestigungswinkel, 6 Estrichanker und Deckelstoßdichtungen (3 St. bei Kanalnennbreiten 200 und 300) oder nivellierbare Deckelstoßunterstützungen: 3 St. bei Kanalnennbreite 400 und 6 St. bei Kanalnennbreiten 500 und 600. Kanaldeckel bei der Lieferung verschraubt und Rastelemente montiert.

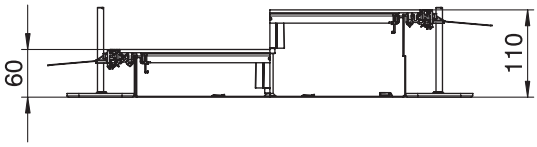

St FS

Kanaleinheit, blind, rastend, Höhe 100-150 mm

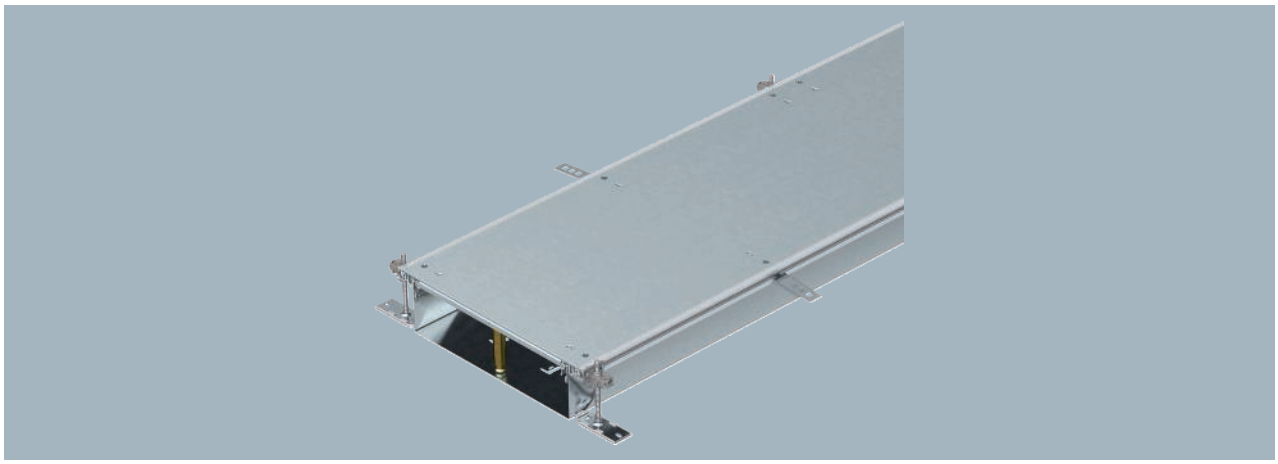

Montagefertige Kanaleinheit mit 3 selbstrastenden Blinddeckeln zur Leitungsführung, bestehend aus Kanalunterteil (Bodenwanne mit Seiten- und Bodenbelaganlegeprofilen) und Kanaldeckel. Bodenwanne mit Haltelaschen für die selbstkontaktierende Montage von Trennstegen. Im Lieferumfang enthalten sind 6 höhennivellierbare Befestigungswinkel, 6 Estrichanker und Deckelstoßdichtungen (3 St. bei Kanalnennbreiten 200 und 300) oder nivellierbare Deckelstoßunterstützungen: 3 St. bei Kanalnennbreite 400 und 6 St. bei Kanalnennbreiten 500 und 600. Kanaldeckel bei der Lieferung verschraubt und Rastelemente montiert.

Typ	Breite mm	Länge mm	Kanalhöhe mm	Anzahl der Züge St.	Abdeckungen St.		Verp. m	Art.-Nr.
OKA-W20010050R	200	2400	100-150	2	3		2,4	**7424500**
OKA-W30010050R	300	2400	100-150	3	3		2,4	**7424502**
OKA-W40010050R	400	2400	100-150	3	3		2,4	**7424504**
OKA-W50010050R	500	2400	100-150	3	3		2,4	**7424506**
OKA-W60010050R	600	2400	100-150	3	3		2,4	**7424508**

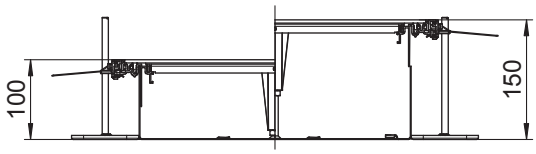

Gebäudeinstallation - Bodeninstallationssysteme und Unterfluranwendungen / de / 2024/04/09 11:05:44 11:05:44 (LLExport_03462) /

Kanaleinheit für GES4, Höhe 60-110 mm

St FS

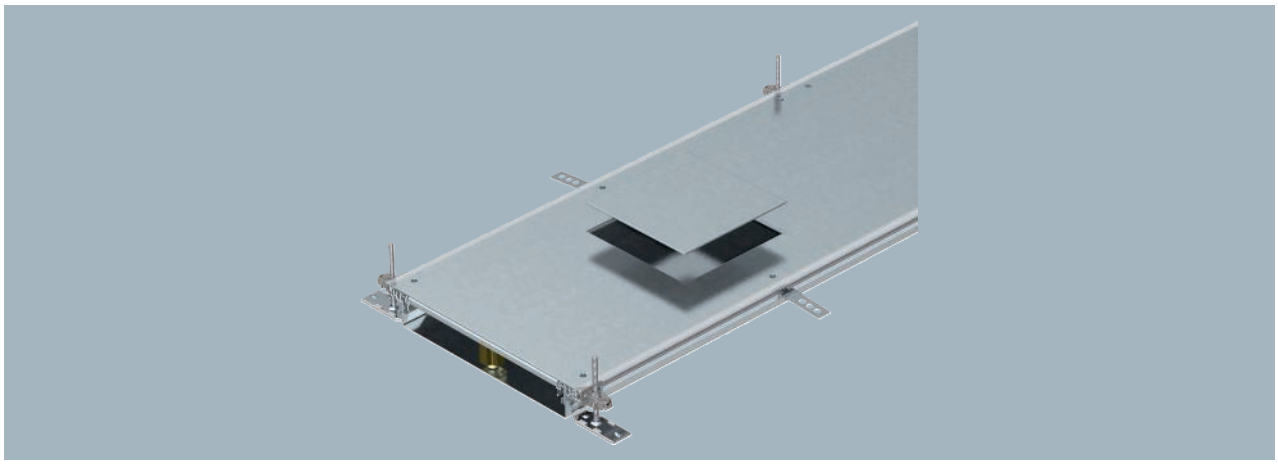

Typ	Breite mm	Länge mm	Kanalhöhe mm	Anzahl der Züge St.	Abdeckungen St.	Verp. m	Art.-Nr.
OKA-W3006050D4	300	2400	60-110	3	3	2,4	**7424600**
OKA-W4006050D4	400	2400	60-110	3	3	2,4	**7424602**

Mit verschraubbaren Geräteeinbaudeckeln mit je einer Einbauöffnung für eine Einbaueinheit der Nenngröße 4.

Montagefertige Kanaleinheit mit 3 oder 6 Geräteeinbaudeckeln zur Leitungsführung und zum Einbau von Einbaueinheiten der Nenngröße 4, bestehend aus Kanalunterteil (Bodenwanne mit Seiten- und Bodenbelaganlegeprofilen) und Kanaldeckel mit blind verschlossener Montageöffnung. Bodenwanne mit Haltelaschen für die selbstkontaktierende Montage von Trennstegen. Im Lieferumfang enthalten sind 6 höhennivellierbare Befestigungswinkel, 6 Estrichanker und Deckelstoßdichtungen (3 St. bei Kanalnennbreite 300) oder nivellierbare Deckelstoßunterstützungen: 3 St. bei Kanalnennbreite 400 und 6 St. bei Kanalnennbreiten 500 und 600. Kanaldeckel bei der Lieferung verschraubt.

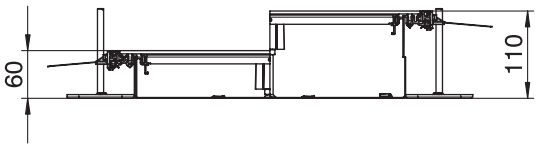

St FS

Kanaleinheit für GES4, Höhe 100-150 mm

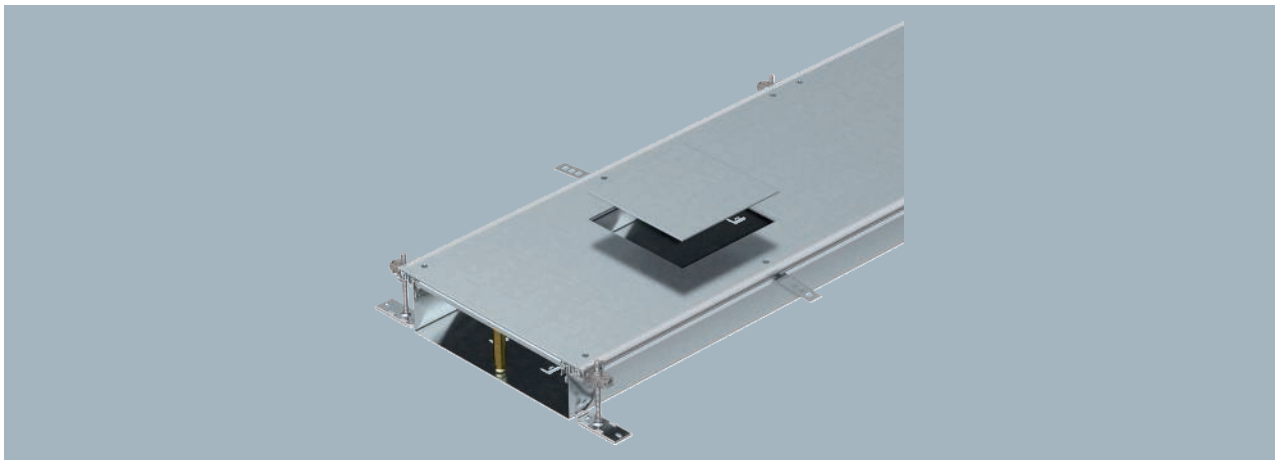

Mit verschraubbaren Geräteeinbaudeckeln mit je einer Einbauöffnung für eine Einbaueinheit der Nenngröße 4.

Montagefertige Kanaleinheit mit 3 oder 6 Geräteeinbaudeckeln zur Leitungsführung und zum Einbau von Einbaueinheiten der Nenngröße 4, bestehend aus Kanalunterteil (Bodenwanne mit Seiten- und Bodenbelaganlegeprofilen) und Kanaldeckel mit blind verschlossener Montageöffnung. Bodenwanne mit Haltelaschen für die selbstkontaktierende Montage von Trennstegen. Im Lieferumfang enthalten sind 6 höhennivellierbare Befestigungswinkel, 6 Estrichanker und Deckelstoßdichtungen (3 St. bei Kanalnennbreite 300) oder nivellierbare Deckelstoßunterstützungen: 3 St. bei Kanalnennbreite 400 und 6 St. bei Kanalnennbreiten 500 und 600. Kanaldeckel bei der Lieferung verschraubt.

Typ	Breite mm	Länge mm	Kanalhöhe mm	Anzahl der Züge St.	Abdeckungen St.		Verp. m	Art.-Nr.
OKA-W30010050D4	300	2400	100-150	3	3		2,4	**7424620**
OKA-W40010050D4	400	2400	100-150	3	3		2,4	**7424622**

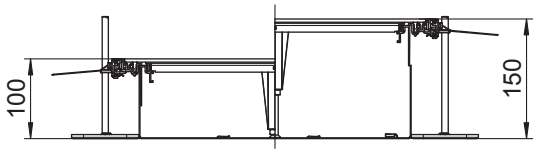

Gebäudeinstallation - Bodeninstallationssysteme und Unterfluranwendungen / de / 2024/04/09 11:05:44 (LLExport_03462) /

Kanaleinheit für GES6, Höhe 60-110 mm

St FS

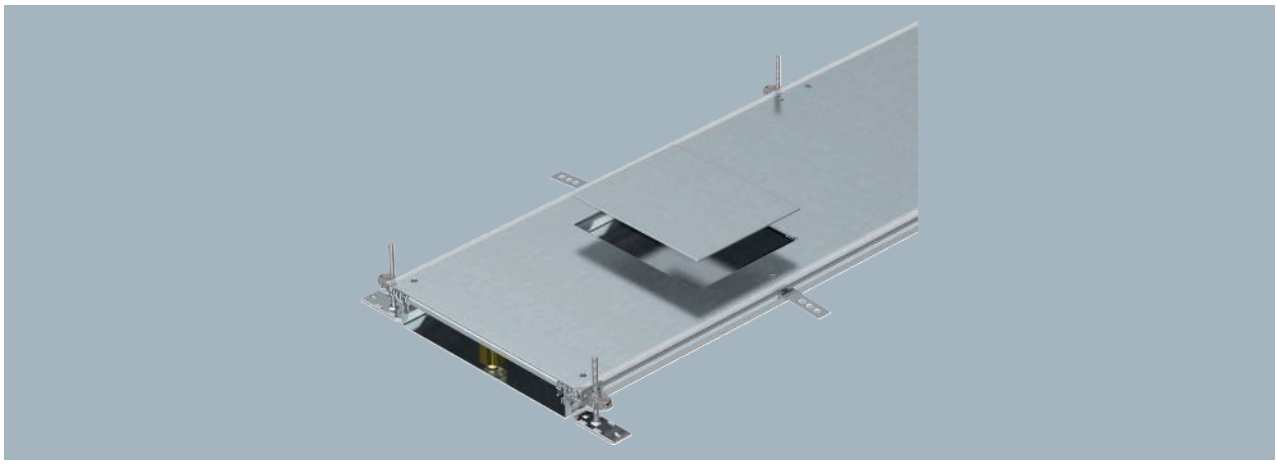

Typ	Breite mm	Länge mm	Kanalhöhe mm	Anzahl der Züge St.	Abdeckungen St.		Verp. m	Art.-Nr.
OKA-W4006050D6	400	2400	60-110	3	3		2,4	**7424662**

Mit verschraubbaren Geräteeinbaudeckeln mit je einer Einbauöffnung für eine Einbaueinheit der Nenngröße 6.

Montagefertige Kanaleinheit mit 3 oder 6 Geräteeinbaudeckeln zur Leitungsführung und zum Einbau von Einbaueinheiten der Nenngröße 6, bestehend aus Kanalunterteil (Bodenwanne mit Seiten- und Bodenbelaganlegeprofilen) und Kanaldeckel mit blind verschlossener Montageöffnung. Bodenwanne mit Haltelaschen für die selbstkontaktierende Montage von Trennstegen. Im Lieferumfang enthalten sind 6 höhennivellierbare Befestigungswinkel, 6 Estrichanker und nivellierbare Deckelstoßunterstützungen: 3 St. bei Kanalnennbreite 400 und 6 St. bei Kanalnennbreiten 500 und 600. Kanaldeckel bei der Lieferung verschraubt.

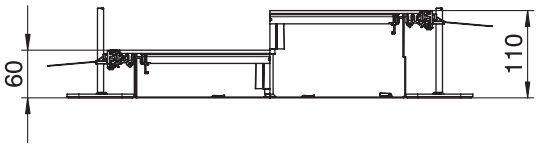

St FS

Kanaleinheit für GES6, Höhe 100-150 mm

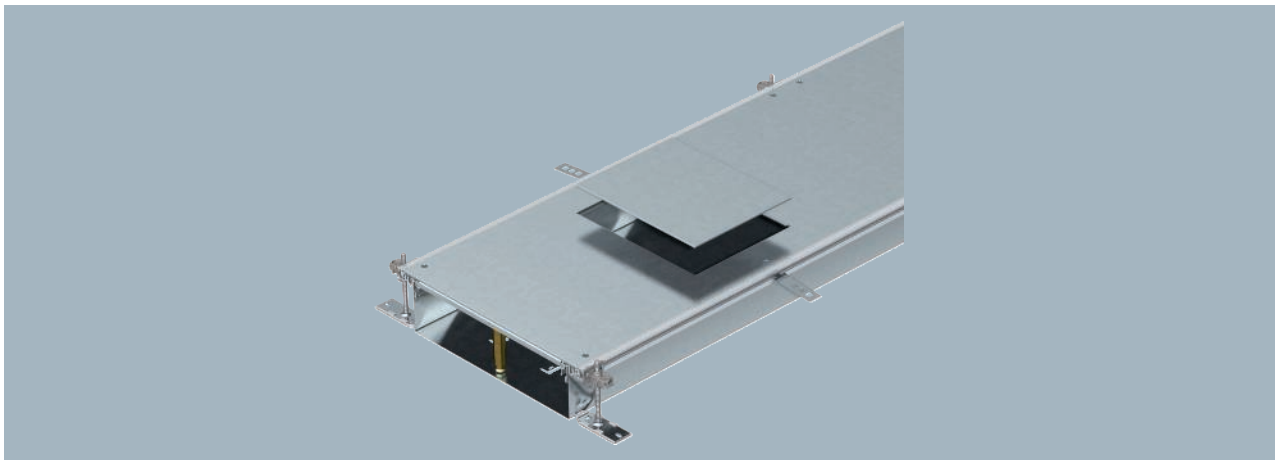

Mit verschraubbaren Geräteeinbaudeckeln mit je einer Einbauöffnung für eine Einbaueinheit der Nenngröße 6.

Montagefertige Kanaleinheit mit 3 oder 6 Geräteeinbaudeckeln zur Leitungsführung und zum Einbau von Einbaueinheiten der Nenngröße 6, bestehend aus Kanalunterteil (Bodenwanne mit Seiten- und Bodenbelaganlegeprofilen) und Kanaldeckel mit blind verschlossener Montageöffnung. Bodenwanne mit Haltelaschen für die selbstkontaktierende Montage von Trennstegen. Im Lieferumfang enthalten sind 6 höhennivellierbare Befestigungswinkel, 6 Estrichanker und nivellierbare Deckelstoßunterstützungen: 3 St. bei Kanalnennbreite 400 und 6 St. bei Kanalnennbreiten 500 und 600. Kanaldeckel bei der Lieferung verschraubt.

Typ	Breite mm	Länge mm	Kanalhöhe mm	Anzahl der Züge St.	Abdeckungen St.		Verp. m	Art.-Nr.
OKA-W40010050D6	400	2400	100-150	3	3		2,4	**7424682**

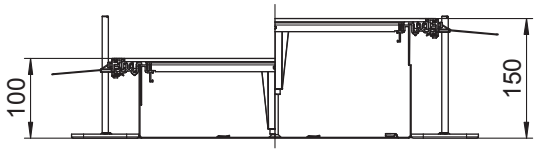

Gebäudeinstallation - Bodeninstallationssysteme und Unterfluranwendungen / de / 2024/04/09 11:05:44 11:05:44 (LLExport_03462) /

Kanaleinheit für GES9, Höhe 60-110 mm

St FS

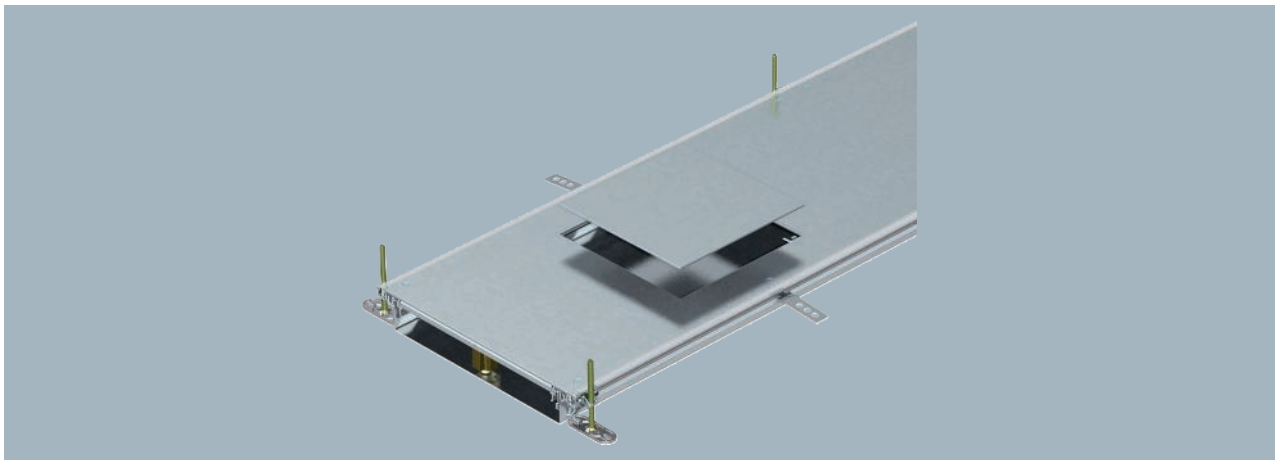

Typ	Breite mm	Länge mm	Kanal-höhe mm	Anzahl der Züge St.	Ab-deck-ungen St.		Verp. m	Art.-Nr.
OKA-W4006050D9	400	2400	60-110	3	3		2,4	**7424720**
OKA-W5006050D9	500	2400	60-110	3	6		2,4	**7424722**
OKA-W6006050D9	600	2400	60-110	3	6		2,4	**7424724**

Mit drei (bei Kanalnennbreite 400, L = 800 mm) oder sechs Geräteeinbaudeckel (bei Kanalnennbreiten 500 und 600, L = 400 mm) mit je einer Einbauöffnung für eine quadratische Einbaueinheit der Nenngröße 9 oder 9/55.

Montagefertige Kanaleinheit mit 3 oder 6 Geräteeinbaudeckeln zur Leitungsführung und zum Einbau von Einbaueinheiten der Nenngröße 9, bestehend aus Kanalunterteil (Bodenwanne mit Seiten- und Bodenbelaganlegeprofilen) und Kanaldeckel mit blind verschlossener Montageöffnung. Bodenwanne mit Haltelaschen für die selbstkontaktierende Montage von Trennstegen. Im Lieferumfang enthalten sind 6 höhennivellierbare Befestigungswinkel, 6 Estrichanker und nivellierbare Deckelstoßunterstützungen: 3 St. bei Kanalnennbreite 400 und 6 St. bei Kanalnennbreiten 500 und 600. Kanaldeckel bei der Lieferung verschraubt.

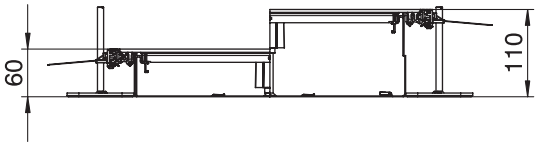

St FS

Kanaleinheit für GES9, Höhe 100-150 mm

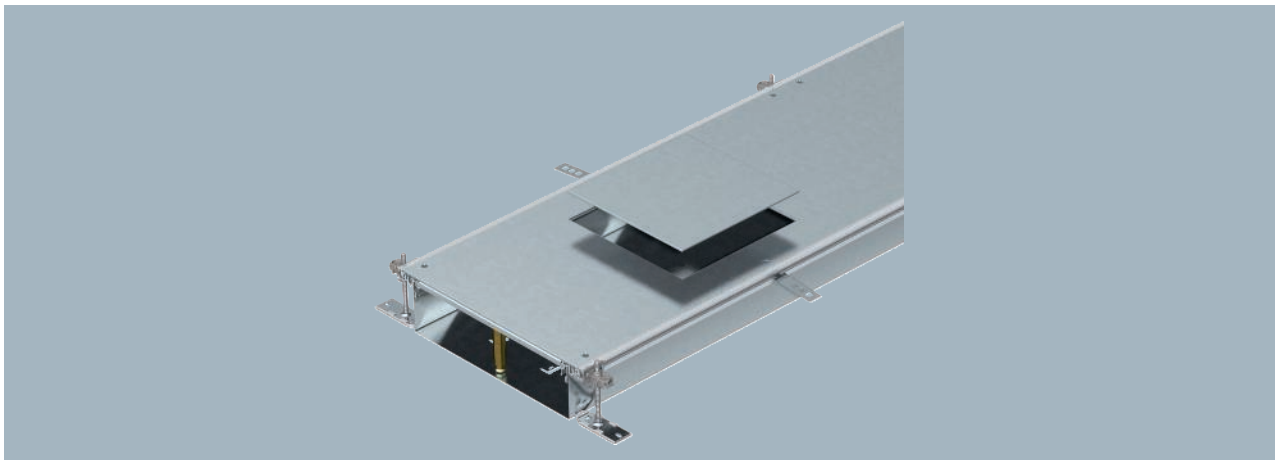

Mit drei (bei Kanalnennbreite 400, L = 800 mm) oder sechs Geräteeinbaudeckel (bei Kanalnennbreiten 500 und 600, L = 400 mm) mit je einer Einbauöffnung für eine quadratische Einbaueinheit der Nenngröße 9 oder 9/55.

Montagefertige Kanaleinheit mit 3 oder 6 Geräteeinbaudeckeln zur Leitungsführung und zum Einbau von Einbaueinheiten der Nenngröße 9, bestehend aus Kanalunterteil (Bodenwanne mit Seiten- und Bodenbelaganlegeprofilen) und Kanaldeckel mit blind verschlossener Montageöffnung. Bodenwanne mit Haltelaschen für die selbstkontaktierende Montage von Trennstegen. Im Lieferumfang enthalten sind 6 höhennivellierbare Befestigungswinkel, 6 Estrichanker und nivellierbare Deckelstoßunterstützungen: 3 St. bei Kanalnennbreite 400 und 6 St. bei Kanalnennbreiten 500 und 600. Kanaldeckel bei der Lieferung verschraubt.

Typ	Breite mm	Länge mm	Kanalhöhe mm	Anzahl der Züge St.	Abdeckungen St.		Verp. m	Art.-Nr.
OKA-W40010050D9	400	2400	100-150	3	3		2,4	**7424740**
OKA-W50010050D9	500	2400	100-150	3	6		2,4	**7424742**
OKA-W60010050D9	600	2400	100-150	3	6		2,4	**7424744**

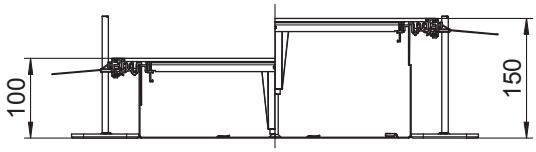

Gebäudeinstallation - Bodeninstallationssysteme und Unterfluranwendungen / de / 2024/04/09 11:05:44 11:05:44 (LLExport_03462) /

Kanaleinheit für GESR9, Höhe 60-110 mm

St FS

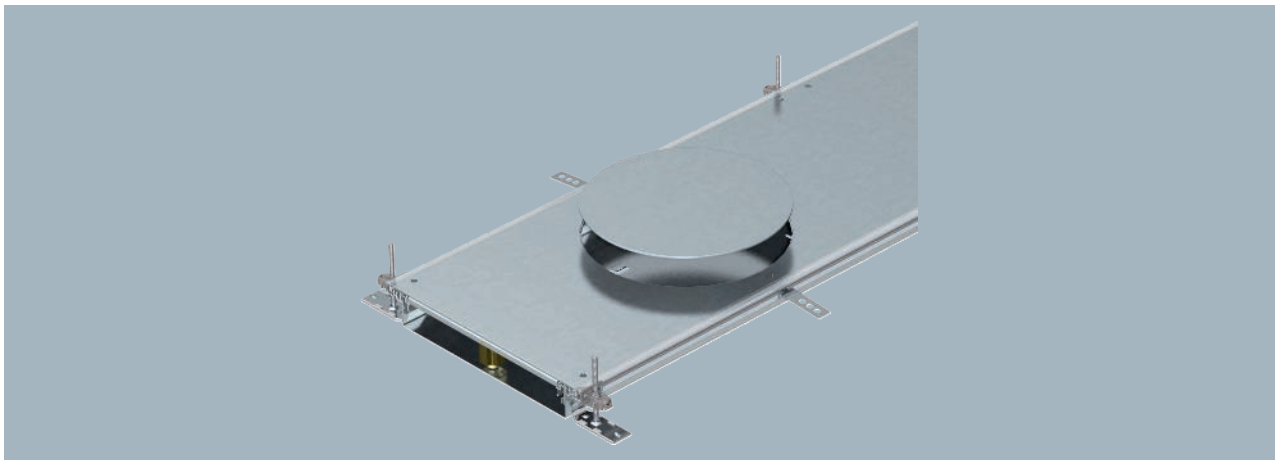

Typ	Breite mm	Länge mm	Kanal-höhe mm	Anzahl der Züge St.	Ab-deck-ungen St.		Verp. m	Art.-Nr.
OKA-W4006050DR9	400	2400	60-110	3	3		2,4	**7424780**
OKA-W5006050DR9	500	2400	60-110	3	6		2,4	**7424782**
OKA-W6006050DR9	600	2400	60-110	3	6		2,4	**7424784**

Mit drei (bei Kanalnennbreite 400, L = 800 mm) oder sechs Geräteeinbaudeckel (bei Kanalnennbreiten 500 und 600, L = 400 mm) mit je einer Einbauöffnung für eine runde Einbaueinheit der Nenngröße R9 oder R9/55.

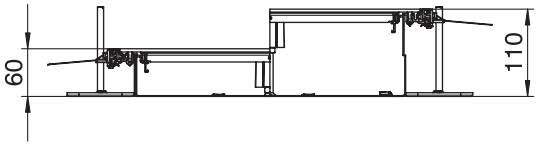

St FS

Kanaleinheit für GESR9, Höhe 100-150 mm

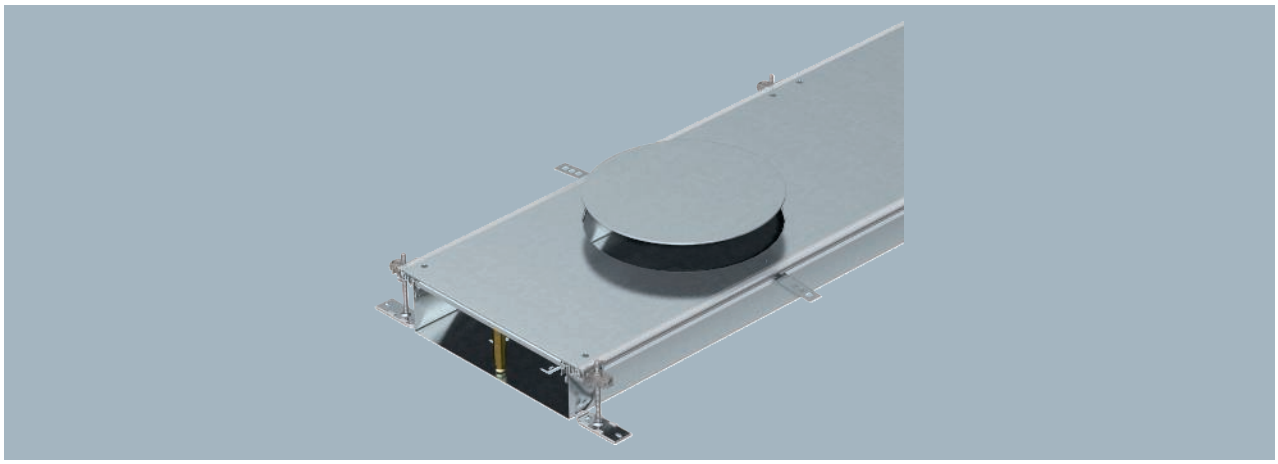

Mit drei (bei Kanalnennbreite 400, L = 800 mm) oder sechs Geräteeinbaudeckel (bei Kanalnennbreiten 500 und 600, L = 400 mm) mit je einer Einbauöffnung für eine runde Einbaueinheit der Nenngröße R9 oder R9/55.

Typ	Breite mm	Länge mm	Kanalhöhe mm	Anzahl der Züge St.	Abdeckungen St.	Verp. m	Art.-Nr.
OKA-W40010050DR9	400	2400	100-150	3	3	2,4	**7424800**
OKA-W50010050DR9	500	2400	100-150	3	6	2,4	**7424802**
OKA-W60010050DR9	600	2400	100-150	3	6	2,4	**7424804**

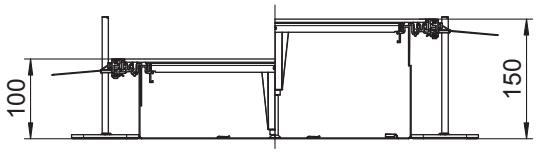

Gebäudeinstallation - Bodeninstallationssysteme und Unterfluranwendungen / de / 2024/04/09 11:05:44 11:05:44 (LLExport_03462) /

Anbaueinheit für GES4, Höhe 100-150 mm

St FS

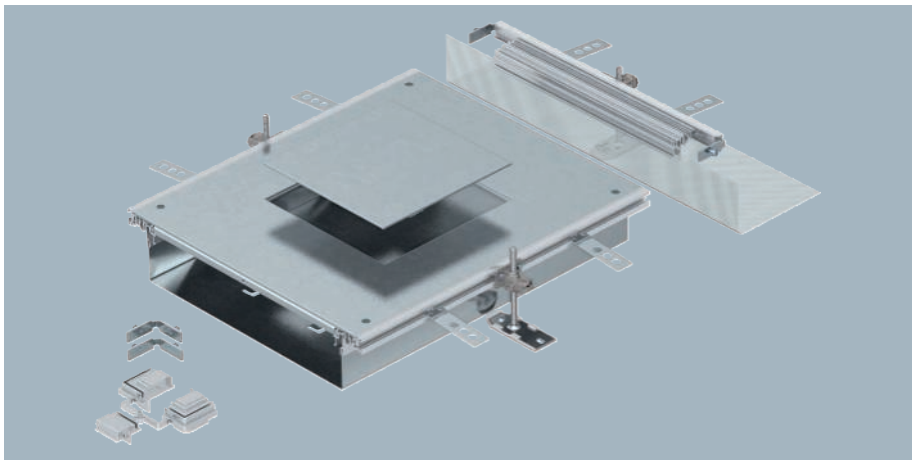

Typ	Kanalhöhe mm	Einbauöffnung für Einbaueinheit	Anzahl der Montageöffnung	Nenngröße		Verp. Stück	Art.-Nr.
OKA-W A 10050 4	100 - 150	quadratisch	1	4		1	**7424920**

Montagefertige Kanalanbaueinheit mit einem Geräteeinbaudeckel zum Einbau einer Einbaueinheit der Nenngröße 4, bestehend aus Kanalunterteil (Bodenwanne mit Seiten- und Bodenbelagsanlegeprofilen), Kanaldeckel mit blind verschlossener Montageöffnung und einem Kanalendstück. Im Lieferumfang enthalten sind 3 höhennivellierbare Befestigungswinkel, 3 Estrichanker, 1 Deckelstoßunterstützung und 1 Bausatz für Winkelabzweig.

Größe der Montageöffnung geeignet zum Einbau einer quadratischen Einbaueinheit der Nenngröße 4.

Typ	Maß a mm	Maß A mm	Maß h mm	Maß H mm
OKA-W A 10050 4	201	400	100	150

Abmessungen

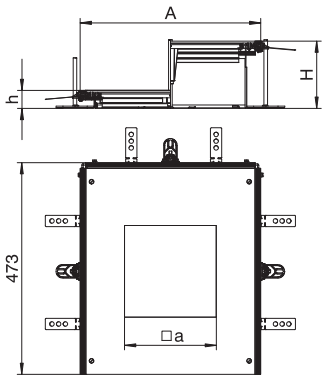

St FS

Anbaueinheit für GES4, Höhe 60-110 mm

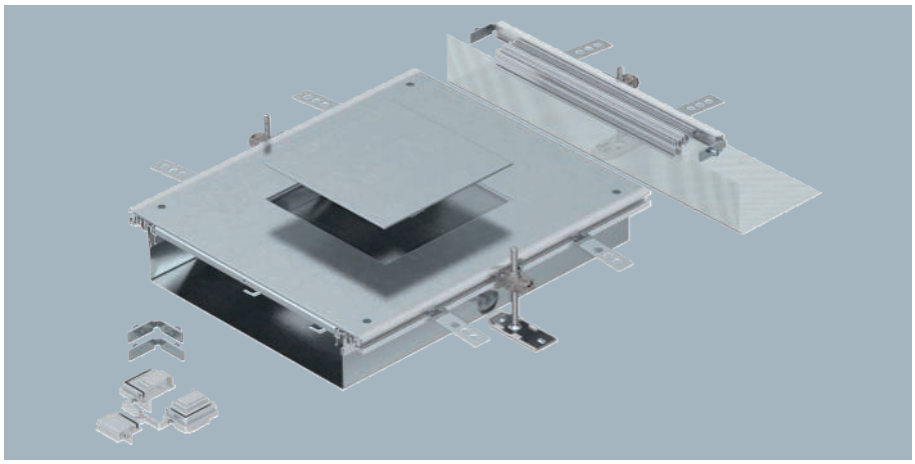

Montagefertige Kanalanbaueinheit mit einem Geräteeinbaudeckel zum Einbau einer Einbaueinheit der Nenngröße 4, bestehend aus Kanalunterteil (Bodenwanne mit Seiten- und Bodenbelagsanlegeprofilen), Kanaldeckel mit blind verschlossener Montageöffnung und einem Kanalendstück. Im Lieferumfang enthalten sind 3 höhennivellierbare Befestigungswinkel, 3 Estrichanker, 1 Deckelstoßunterstützung und 1 Bausatz für Winkelabzweig.

Größe der Montageöffnung geeignet zum Einbau einer quadratischen Einbaueinheit der Nenngröße 4.

Typ	Kanalhöhe mm	Einbauöffnung für Einbaueinheit	Anzahl der Montageöffnung	Nenngröße		Verp. Stück	Art.-Nr.
OKA-W A 6050 4	60 - 110	quadratisch	1	4		1	**7424900**

Abmessungen

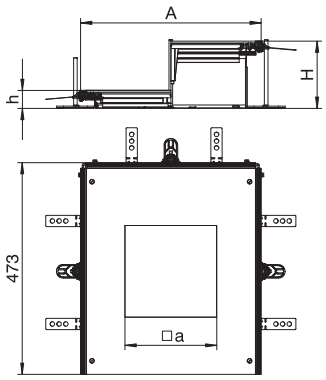

Typ	Maß a mm	Maß A mm	Maß h mm	Maß H mm
OKA-W A 6050 4	201	400	60	110

Gebäudeinstallation - Bodeninstallationssysteme und Unterfluranwendungen / de / 2024/04/09 11:05:44 11:05:44 (LLExport_03462) /

Anbaueinheit für GES6 Höhe 100-150 mm

St FS

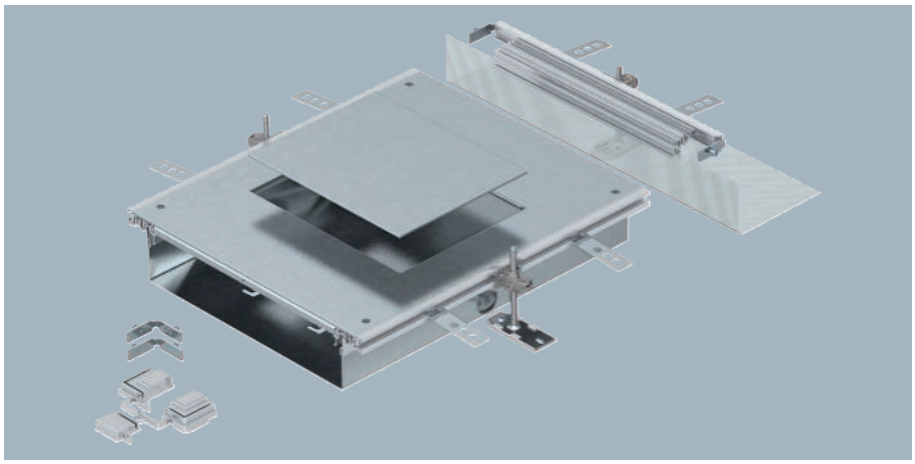

Typ	Kanal-höhe mm	Einbau-öffnung für Einbau-einheit	Anzahl der Mon-tageöff-nung	Nenn-größe		Verp. Stück	Art.-Nr.
OKA-W A 10050 6	100 - 150	rechteckig	1	6		1	**7424922**

Montagefertige Kanalanbaueinheit mit einem Geräteeinbaudeckel zum Einbau einer Einbaueinheit der Nenngröße 6, bestehend aus Kanalunterteil (Bodenwanne mit Seiten- und Bodenbelagsanlegeprofilen), Kanaldeckel mit blind verschlossener Montageöffnung und einem Kanalendstück. Im Lieferumfang enthalten sind 3 höhennivellierbare Befestigungswinkel, 3 Estrichanker, 1 Deckelstoßunterstützung und 1 Bausatz für Winkelabzweig.

Größe der Montageöffnung geeignet zum Einbau einer rechteckigen Einbaueinheit der Nenngröße 6.

Typ	Maß a mm	Maß b mm	Maß A mm	Maß h mm	Maß H mm
OKA-W A 10050 6	201	253	400	100	150

Abmessungen

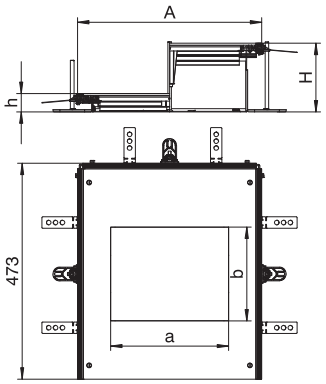

St FS

Anbaueinheit für GES6, Höhe 60-110 mm

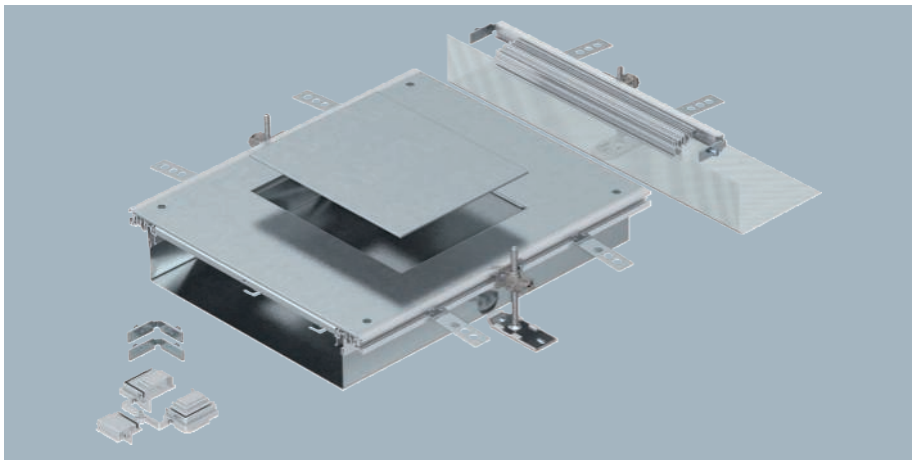

Montagefertige Kanalanbaueinheit mit einem Geräteeinbaudeckel zum Einbau einer Einbaueinheit der Nenngröße 6, bestehend aus Kanalunterteil (Bodenwanne mit Seiten- und Bodenbelagsanlegeprofilen), Kanaldeckel mit blind verschlossener Montageöffnung und einem Kanalendstück. Im Lieferumfang enthalten sind 3 höhennivellierbare Befestigungswinkel, 3 Estrichanker, 1 Deckelstoßunterstützung und 1 Bausatz für Winkelabzweig.

Größe der Montageöffnung geeignet zum Einbau einer rechteckigen Einbaueinheit der Nenngröße 6.

Typ	Kanalhöhe mm	Einbauöffnung für Einbaueinheit	Anzahl der Montageöffnung	Nenngröße		Verp. Stück	Art.-Nr.
OKA-W A 6050 6	60 - 110	rechteckig	1	6		1	**7424902**

Abmessungen

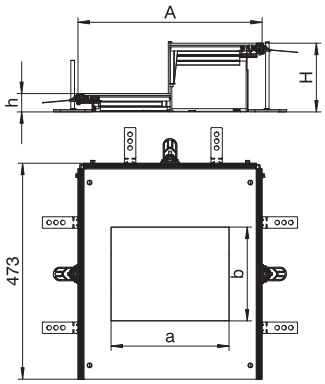

Typ	Maß a mm	Maß b mm	Maß A mm	Maß h mm	Maß H mm
OKA-W A 6050 6	201	253	400	60	110

Gebäudeinstallation - Bodeninstallationssysteme und Unterfluranwendungen / de / 2024/04/09 11:05:44 11:05:44 (LLExport_03462) /

Anbaueinheit für GES9, Höhe 100-150 mm

St FS

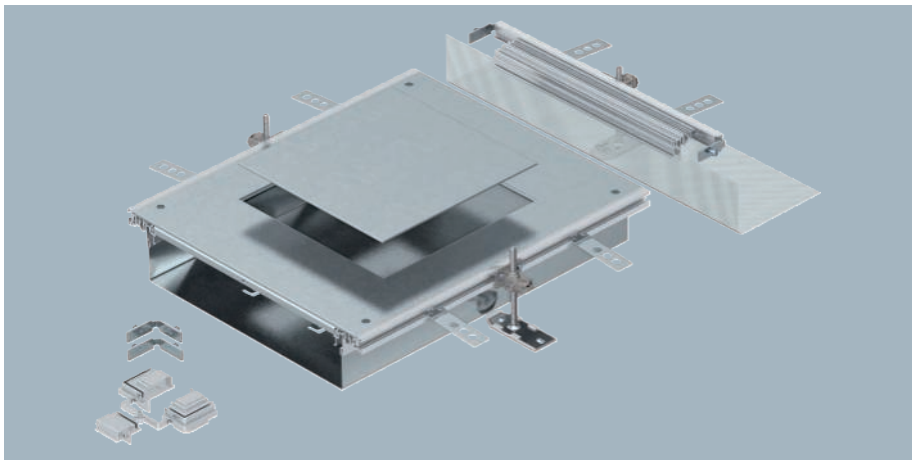

Typ	Kanalhöhe mm	Einbauöffnung für Einbaueinheit	Anzahl der Montageöffnung	Nenngröße		Verp. Stück	Art.-Nr.
OKA-W A 10050 9	100 - 150	quadratisch	1	9		1	**7424924**

Montagefertige Kanalanbaueinheit mit einem Geräteeinbaudeckel zum Einbau einer Einbaueinheit der Nenngröße 9, bestehend aus Kanalunterteil (Bodenwanne mit Seiten- und Bodenbelagsanlegeprofilen), Kanaldeckel mit blind verschlossener Montageöffnung und einem Kanalendstück. Im Lieferumfang enthalten sind 3 höhennivellierbare Befestigungswinkel, 3 Estrichanker, 1 Deckelstoßunterstützung und 1 Bausatz für Winkelabzweig.

Größe der Montageöffnung geeignet zum Einbau einer quadratischen Einbaueinheit der Nenngröße 9 oder 9/55.

Typ	Maß a mm	Maß A mm	Maß h mm	Maß H mm
OKA-W A 10050 9	244	400	100	150

Abmessungen

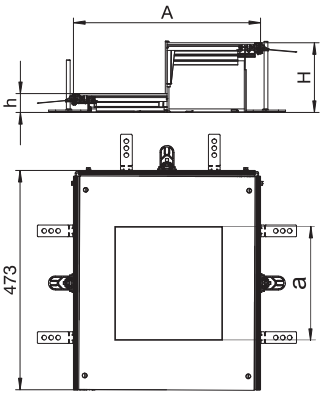

St FS

Anbaueinheit für GESR9, Höhe 40-70 mm

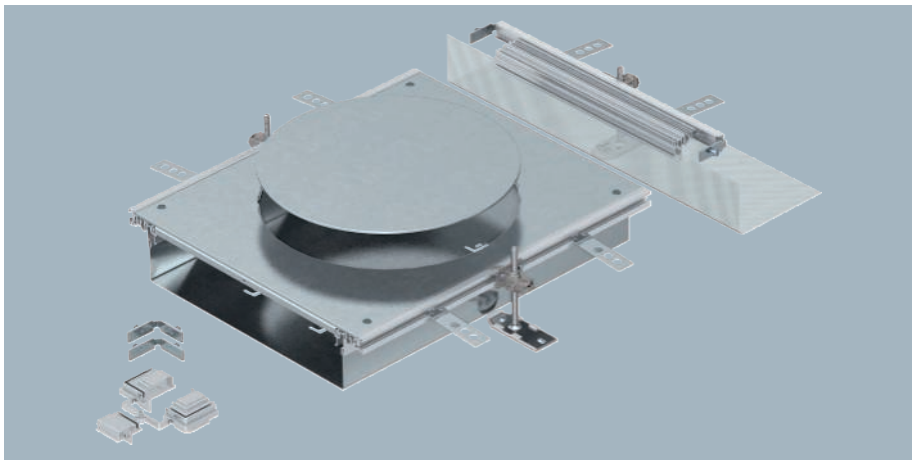

Montagefertige Kanalanbaueinheit mit einem Geräteeinbaudeckel zum Einbau einer Einbaueinheit der Nenngröße R9, bestehend aus Kanalunterteil (Bodenwanne mit Seiten- und Bodenbelagsanlegeprofilen), Kanaldeckel mit blind verschlossener Montageöffnung und einem Kanalendstück. Im Lieferumfang enthalten sind 3 höhennivellierbare Befestigungswinkel, 3 Estrichanker, 1 Deckelstoßunterstützung und 1 Bausatz für Winkelabzweig.

Größe der Montageöffnung geeignet zum Einbau einer runden Einbaueinheit der Nenngröße R9/55.

Typ	Kanalhöhe mm	Einbauöffnung für Einbaueinheit	Anzahl der Montageöffnung	Nenngröße		Verp. Stück	Art.-Nr.
OKA-W A 4030R9	40-70	rund	1	R9		1	**7424886**

Abmessungen

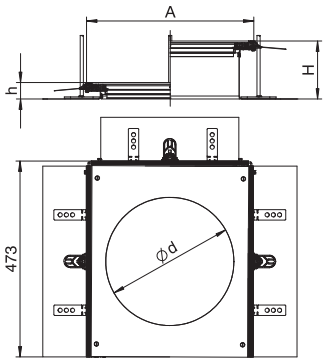

Typ	Maß d Ø mm	Maß A mm	Maß h mm	Maß H mm
OKA-W A 4030R9	305	400	40	70

Gebäudeinstallation - Bodeninstallationssysteme und Unterfluranwendungen / de / 2024/04/09 11:05:44 11:05:44 (LLExport_03462) /

Anbaueinheit für GES9, Höhe 40-70 mm

St FS

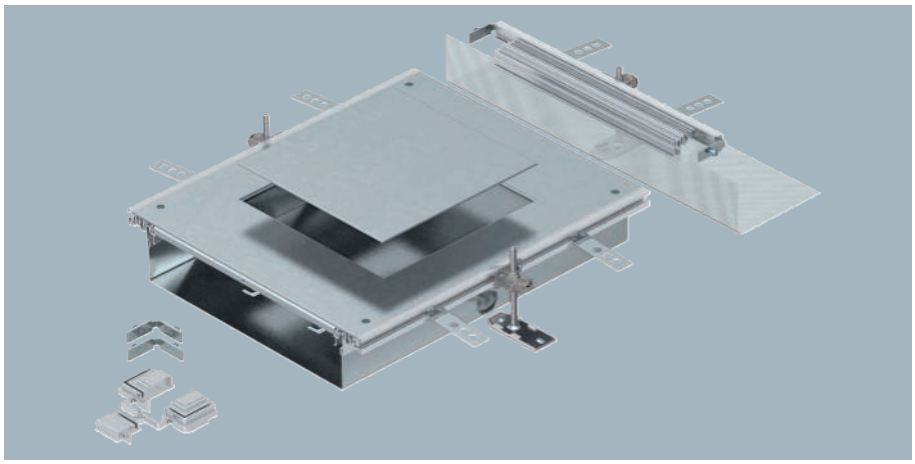

Typ	Kanal-höhe mm	Einbau-öffnung für Einbau-einheit	Anzahl der Mon-tageöff-nung	Nenn-größe		Verp. Stück	Art.-Nr.
OKA-W A 4030 9	40-70	quadratisch	1	9		1	**7424884**

Montagefertige Kanalanbaueinheit mit einem Geräteeinbaudeckel zum Einbau einer Einbaueinheit der Nenngröße 9, bestehend aus Kanalunterteil (Bodenwanne mit Seiten- und Bodenbelagsanlegeprofilen), Kanaldeckel mit blind verschlossener Montageöffnung und einem Kanalendstück. Im Lieferumfang enthalten sind 3 höhennivellierbare Befestigungswinkel, 3 Estrichanker, 1 Deckelstoßunterstützung und 1 Bausatz für Winkelabzweig.

Größe der Montageöffnung geeignet zum Einbau einer quadratischen Einbaueinheit der Nenngröße 9/55.

Typ	Maß a mm	Maß A mm	Maß h mm	Maß H mm
OKA-W A 4030 9	244	400	40	70

Abmessungen

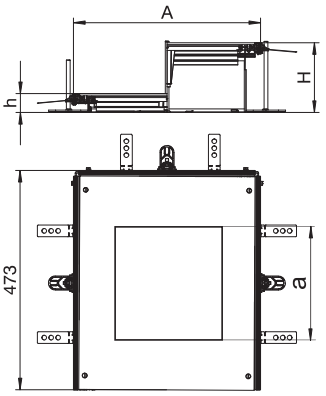

St FS

Anbaueinheit für GES9, Höhe 60-110 mm

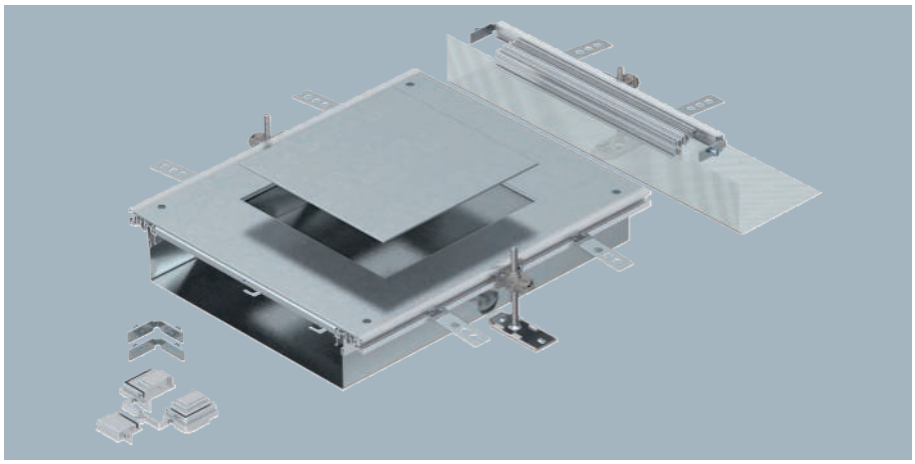

Montagefertige Kanalanbaueinheit mit einem Geräteeinbaudeckel zum Einbau einer Einbaueinheit der Nenngröße 9, bestehend aus Kanalunterteil (Bodenwanne mit Seiten- und Bodenbelagsanlegeprofilen), Kanaldeckel mit blind verschlossener Montageöffnung und einem Kanalendstück. Im Lieferumfang enthalten sind 3 höhennivellierbare Befestigungswinkel, 3 Estrichanker, 1 Deckelstoßunterstützung und 1 Bausatz für Winkelabzweig.

Größe der Montageöffnung geeignet zum Einbau einer quadratischen Einbaueinheit der Nenngröße 9 oder 9/55.

Typ	Kanalhöhe mm	Einbauöffnung für Einbaueinheit	Anzahl der Montageöffnung	Nenngröße		Verp. Stück	Art.-Nr.
OKA-W A 6050 9	60 - 110	quadratisch	1	9		1	**7424904**

Abmessungen

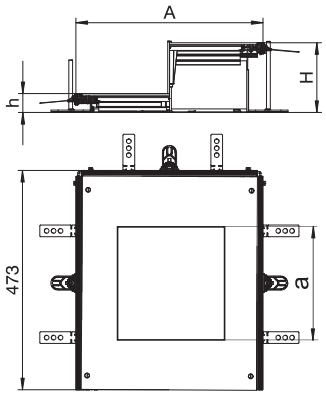

Typ	Maß a mm	Maß A mm	Maß h mm	Maß H mm
OKA-W A 6050 9	244	400	60	110

Gebäudeinstallation - Bodeninstallationssysteme und Unterfluranwendungen / de / 2024/04/09 11:05:44 11:05:44 (LLExport_03462) /

Anbaueinheit für GESR9, Höhe 40-70 mm

St FS

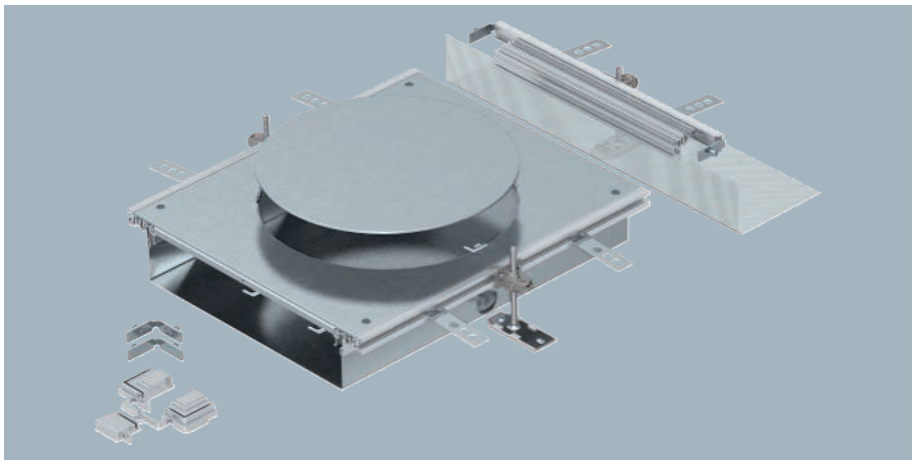

Typ	Kanalhöhe mm	Einbauöffnung für Einbaueinheit	Anzahl der Montageöffnung	Nenngröße		Verp. Stück	Art.-Nr.
OKA-W A 4030R9	40-70	rund	1	R9		1	**7424886**

Montagefertige Kanalanbaueinheit mit einem Geräteeinbaudeckel zum Einbau einer Einbaueinheit der Nenngröße R9, bestehend aus Kanalunterteil (Bodenwanne mit Seiten- und Bodenbelagsanlegeprofilen), Kanaldeckel mit blind verschlossener Montageöffnung und einem Kanalendstück. Im Lieferumfang enthalten sind 3 höhennivellierbare Befestigungswinkel, 3 Estrichanker, 1 Deckelstoßunterstützung und 1 Bausatz für Winkelabzweig.

Größe der Montageöffnung geeignet zum Einbau einer runden Einbaueinheit der Nenngröße R9/55.

Typ	Maß d Ø mm	Maß A mm	Maß h mm	Maß H mm
OKA-W A 4030R9	305	400	40	70

Abmessungen

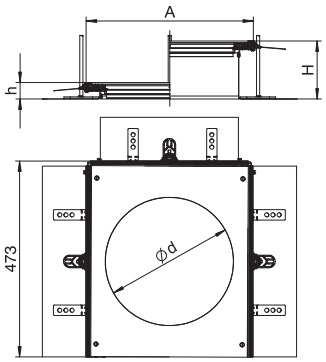

St FS

Anbaueinheit für GESR9, Höhe 60-110 mm

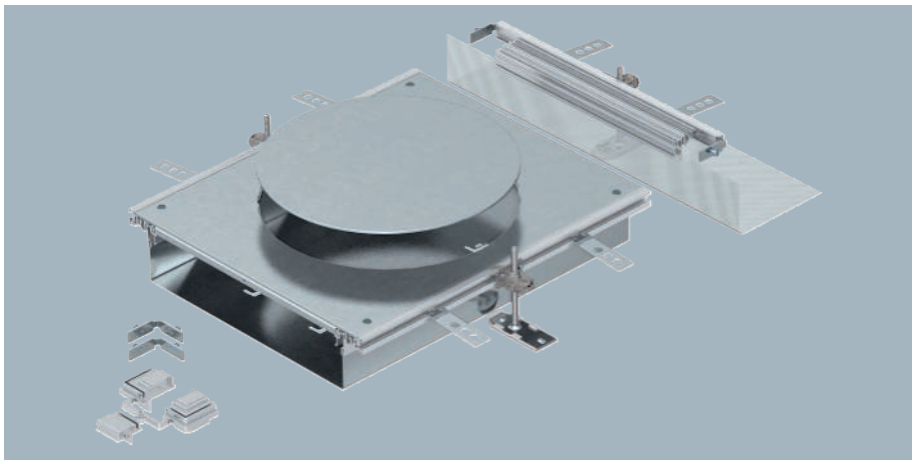

Montagefertige Kanalanbaueinheit mit einem Geräteeinbaudeckel zum Einbau einer Einbaueinheit der Nenngröße R9, bestehend aus Kanalunterteil (Bodenwanne mit Seiten- und Bodenbelagsanlegeprofilen), Kanaldeckel mit blind verschlossener Montageöffnung und einem Kanalendstück. Im Lieferumfang enthalten sind 3 höhennivellierbare Befestigungswinkel, 3 Estrichanker, 1 Deckelstoßunterstützung und 1 Bausatz für Winkelabzweig.

Größe der Montageöffnung geeignet zum Einbau einer runden Einbaueinheit der Nenngröße R9 oder R9/55.

Typ	Kanalhöhe mm	Einbauöffnung für Einbaueinheit	Anzahl der Montageöffnung	Nenngröße		Verp. Stück	Art.-Nr.
OKA-W A 6050R9	60 - 110	rund	1	R9		1	**7424906**

Abmessungen

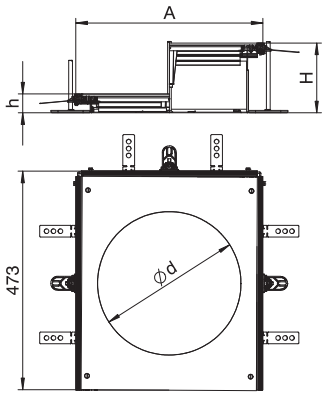

Typ	Maß d Ø mm	Maß A mm	Maß h mm	Maß H mm
OKA-W A 6050R9	305	400	60	110

Gebäudeinstallation - Bodeninstallationssysteme und Unterfluranwendungen / de / 2024/04/09 11:05:44 11:05:44 (LLExport_03462) /

Anbaueinheit für GESR9, Höhe 100-150 mm

St FS

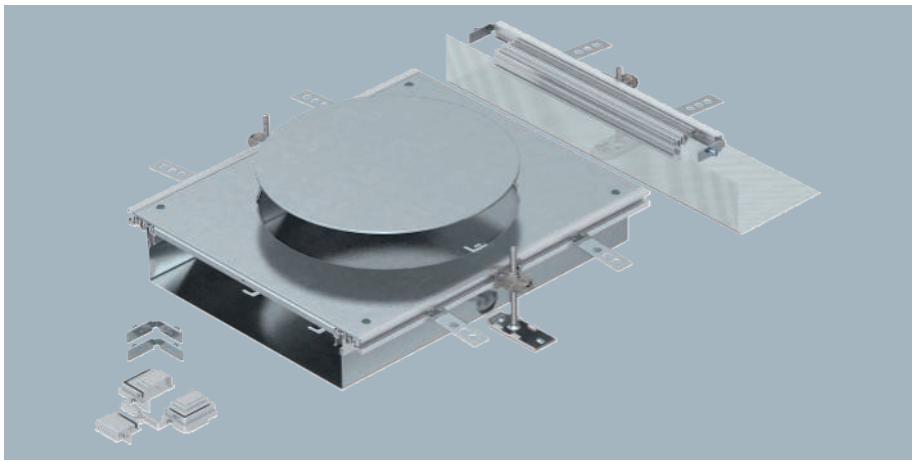

Typ	Kanal-höhe mm	Einbau-öffnung für Einbau-einheit	Anzahl der Mon-tageöff-nung	Nenn-größe		Verp. Stück	Art.-Nr.
OKA-W A 10050R9	100 - 150	rund	1	R9		1	**7424926**

Montagefertige Kanalanbaueinheit mit einem Geräteeinbaudeckel zum Einbau einer Einbaueinheit der Nenngröße R9, bestehend aus Kanalunterteil (Bodenwanne mit Seiten- und Bodenbelagsanlegeprofilen), Kanaldeckel mit blind verschlossener Montageöffnung und einem Kanalendstück. Im Lieferumfang enthalten sind 3 höhennivellierbare Befestigungswinkel, 3 Estrichanker, 1 Deckelstoßunterstützung und 1 Bausatz für Winkelabzweig.

Größe der Montageöffnung geeignet zum Einbau einer runden Einbaueinheit der Nenngröße R9 oder R9/55.

Typ	Maß d Ø mm	Maß A mm	Maß h mm	Maß H mm
OKA-W A 10050R9	305	400	100	150

Abmessungen

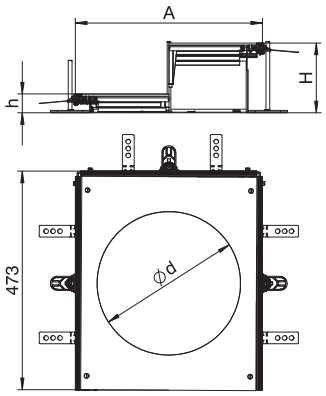

Deckelstoßunterstützung für Kanalbreite 400, 500 und 600 mm

St FS

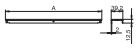

Typ	Maß A mm	Mindest-estrichhöhe	Kanal-höhe mm		Verp. Stück	Art.-Nr.
DSU2 400 4030	400	40	40-70		1	**7424940**
DSU2 500 4030	500	40	40-70		1	**7424942**
DSU2 600 4030	600	40	40-70		1	**7424944**

Zum Unterstützen und Abdichten der Deckelstöße bei Kanalnennbreiten von 400, 500 oder 600. Mit mittig angeordneter, höheneinstellbarer Stütze.

Deckelstoßunterstützung für Kanalbreite 400, 500 und 600 mm

St FS

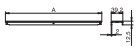

Typ	Maß A mm	Mindest-estrichhöhe	Kanal-höhe mm		Verp. Stück	Art.-Nr.
DSU2 400 6050	400	40	60-110		1	**7424960**
DSU2 500 6050	500	40	60-110		1	**7424962**
DSU2 600 6050	600	40	60-110		1	**7424964**

Zum Unterstützen und Abdichten der Deckelstöße bei Kanalnennbreiten von 400, 500 oder 600. Mit mittig angeordneter, höheneinstellbarer Stütze.

Deckelstoßunterstützung für Kanalbreite 400, 500 und 600 mm

St FS

Typ	Maß A mm	Mindest-estrichhöhe	Kanal-höhe mm		Verp. Stück	Art.-Nr.
DSU2 400 10050	400	40	100-150		1	**7424980**
DSU2 500 10050	500	40	100-150		1	**7424982**
DSU2 600 10050	600	40	100-150		1	**7424984**

Zum Unterstützen und Abdichten der Deckelstöße bei Kanalnennbreiten von 400, 500 oder 600. Mit mittig angeordneter, höheneinstellbarer Stütze.

Trennstege OKA-W

Trennsteg, Kanalhöhe 40 mm

St FS

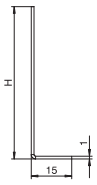

Typ	Länge mm	Höhe mm	Kanal-höhe mm		Verp. m	Art.-Nr.
OKA2 TW 40	2400	26,5	40		2,4	**7401988**
OKA2 TW 50	2400	36,5	50		2,4	**7401992**
OKA2 TW 60	2400	46,5	60		2,4	**7401996**
OKA2 TW 70	2400	56,5	70		2,4	**7402000**
OKA2 TW 80	2400	66,5	80		2,4	**7402004**
OKA2 TW 90	2400	76,5	90		2,4	**7402008**
OKA2 TW 100	2400	86,5	100		2,4	**7401960**
OKA2 TW 150	2400	136,5	150		2,4	**7401980**

Trennsteg zum Einsatz in die Bodenwanne der bereits vorbereiteten Kanaleinheiten OKA-W.

Nivelliereinheit

St

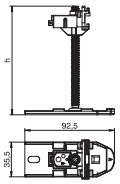

Typ	Maß h mm	Kanalhöhe mm	Nivellierbereich mm	Verp. Stück	Art.-Nr.
OKA NEVE 110	110	40-110	40-110	6	**7425970**
OKA NEVE 150	150	40-150	40-150	6	**7425972**
OKA NEVE 250	250	40-250	40-250	6	**7425974**

Komplette Nivelliereinheit mit Express-Einstellung der Höhe, zum Verbinden, Befestigen und Nivellieren von Kanaleinheiten der Systeme OKA-G und OKA-W. Für den zusätzlichen Bedarf.

Nivelliereinheit für Deckelstoßunterstützung, Kanalhöhe 100-175 mm

St FS

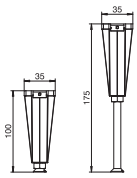

Typ	Kanalhöhe mm	Nivellierbereich mm	Verp. Stück	Art.-Nr.
NE DSU2 10075	100-175	100-175	3	**7424844**

Zur mittigen Abstützung einer Deckelstoßunterstützung der Nennbreite 400, 500 oder 600.

Nivelliereinheit für Deckelstoßunterstützung, Kanalhöhe 170-245 mm

St FS

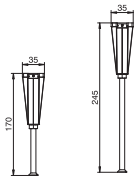

Typ	Kanalhöhe mm	Nivellierbereich mm	Verp. Stück	Art.-Nr.
NE DSU2 17075	170-245	170-245	3	**7424846**

Zur mittigen Abstützung einer Deckelstoßunterstützung der Nennbreite 400, 500 oder 600.

Nivelliereinheit für Deckelstoßunterstützung, Kanalhöhe 40-70 mm

St FS

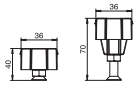

Typ	Kanalhöhe mm	Nivellierbereich mm	Verp. Stück	Art.-Nr.
NE DSU2 4030	40-70	40-70	3	**7424840**

Zur mittigen Abstützung einer Deckelstoßunterstützung der Nennbreite 400, 500 oder 600.

Nivelliereinheit für Deckelstoßunterstützung, Kanalhöhe 60-110 mm

St FS

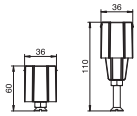

Typ	Kanalhöhe mm	Nivellierbereich mm	Verp. Stück	Art.-Nr.
NE DSU2 6050	60-110	60-110	3	**7424842**

Zur mittigen Abstützung einer Deckelstoßunterstützung der Nennbreite 400, 500 oder 600.

St FS

CE UK CA

Trennsteg 60

Typ	Maß H mm	Blech-stärke mm	Maß L mm	Verp. m	Art.-Nr.
TSG 60 FS	60	0,75	3000	3	**6062068**
TSG 85 FS	85	0,75	3000	3	**6062114**

Trennsteg zur Trennung von Kabeln und Leitungen mit unterschiedlichen Spannungen oder Funktionen.

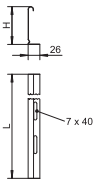

St FS

CE UK CA

Trennsteg 110

Typ	Maß H mm	Blech-stärke mm	Maß L mm	Verp. m	Art.-Nr.
TSG 110 FS	110	0,75	3000	3	**6062122**

Trennsteg zur Trennung von Kabeln und Leitungen mit unterschiedlichen Spannungen oder Funktionen.

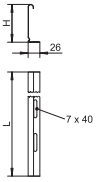

St FS

CE UK CA

Trennsteg 135

Typ	Maß H mm	Blech-stärke mm	Maß L mm	Verp. m	Art.-Nr.
TSG 135 FS	135	0,75	3000	3	**6062132**

Trennsteg zur Trennung von Kabeln und Leitungen mit unterschiedlichen Spannungen oder Funktionen.

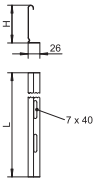

St FS

CE

Trennsteg, Kanalhöhe 30 mm

Typ	Länge mm	Höhe mm	Kanal-höhe mm	Verp. m	Art.-Nr.
OKA2 TW 30	2400	16,5	30	2,4	**7401984**
OKA2 TW 120	2400	106,5	120	2,4	**7401968**
OKA2 TW 140	2400	126,5	140	2,4	**7401976**

Trennsteg zum Einsatz in die Bodenwanne der bereits vorbereiteten Kanaleinheiten OKA-W.

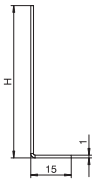

Endstücke OKA-G

St FS

Kanalendstück, Höhe 40-150 mm

Typ	Länge mm	Breite mm	Kanal-höhe mm	Verp. Stück	Art.-Nr.
OKA-G20040150ES	260	200	40-150	1	**7424280**
OKA-G30040150ES	360	300	40-150	1	**7424282**
OKA-G40040150ES	460	400	40-150	1	**7424284**
OKA-G50040150ES	560	500	40-150	1	**7424286**
OKA-G60040150ES	660	600	40-150	1	**7424288**

Montagefertiger Kanalendverschluss, bestehend aus einer flexiblen Schürze mit Seiten- und Bodenbelaganlegeprofilen. Im Lieferumfang enthalten sind Kanalverbindungswinkel und ein höhennivellierbarer Befestigungswinkel.

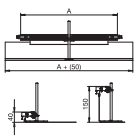

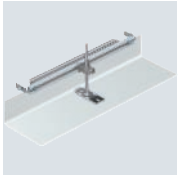

Gebäudeinstallation - Bodeninstallationssysteme und Unterfluranwendungen / de / 2024/04/09 11:05:44 11:05:44 (LLExport_03462) /

Endstücke OKA-G

Kanalendstück, Höhe 40-240 mm

St FS

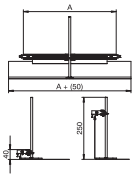

Typ	Länge mm	Breite mm	Kanalhöhe mm	Verp. Stück	Art.-Nr.
OKA-G20040240ES	260	200	40-240	1	**7424300**
OKA-G30040240ES	360	300	40-240	1	**7424302**
OKA-G40040240ES	460	400	40-240	1	**7424304**
OKA-G50040240ES	560	500	40-240	1	**7424306**
OKA-G60040240ES	660	600	40-240	1	**7424308**

Montagefertiger Kanalendverschluss, bestehend aus einer flexiblen Schürze mit Seiten- und Bodenbelaganlegeprofilen. Im Lieferumfang enthalten sind Kanalverbindungswinkel und ein höhennivellierbarer Befestigungswinkel.

Bausätze Winkelabzweig OKA-G und OKA-W

Bausatz für Kanalabzweig T und Kreuz

Zn

Typ	Länge mm	Breite mm	Höhe mm	Verp. Stück	Art.-Nr.
OKA FB2 TX	87	87	36	1	**7424821**

Für die bauseitige Herstellung eines Kanalabzweiges als T-Stück oder Kreuzung. Mit allen zur Montage notwendigen Teilen. Passend zu den Kanalsystemen OKA-G und OKA-W.
Für die Herstellung einer Kreuzung werden 2 Bausätze benötigt!

Bausatz für Winkelabzweig nach links, Höhe 40-150 mm

St FS

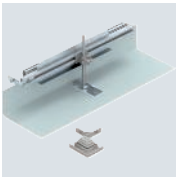

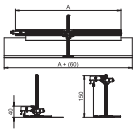

Typ	Länge mm	Breite mm	Kanalhöhe mm	Verp. Stück	Art.-Nr.
OKA-G20040150FBL	260	200	40-150	1	**7423950**
OKA-G30040150FBL	360	300	40-150	1	**7423952**
OKA-G40040150FBL	460	400	40-150	1	**7423954**
OKA-G50040150FBL	560	500	40-150	1	**7423956**
OKA-G60040150FBL	660	600	40-150	1	**7423958**

Für die bauseitige Herstellung eines Kanalabzweiges als 90°-Winkel nach links. Mit allen zur Montage notwendigen Teilen. Passend zu den Kanalsystemen OKA-G und OKA-W.

Bausatz für Winkelabzweig nach links, Höhe 40-240 mm

St FS

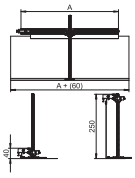

Typ	Länge mm	Breite mm	Kanalhöhe mm	Verp. Stück	Art.-Nr.
OKA-G20040240FBL	260	200	40-240	1	**7423960**
OKA-G30040240FBL	360	300	40-240	1	**7423962**
OKA-G40040240FBL	460	400	40-240	1	**7423964**
OKA-G50040240FBL	560	500	40-240	1	**7423966**
OKA-G60040240FBL	680	600	40-240	1	**7423968**

Für die bauseitige Herstellung eines Kanalabzweiges als 90°-Winkel nach links. Mit allen zur Montage notwendigen Teilen. Passend zu den Kanalsystemen OKA-G und OKA-W.

St FS

Bausatz für Winkelabzweig nach rechts, Höhe 40-150 mm

Typ	Länge mm	Breite mm	Kanalhöhe mm	Verp. Stück	Art.-Nr.
OKA-G20040150FBR	260	200	40-150	1	7423970
OKA-G30040150FBR	360	300	40-150	1	7423972
OKA-G40040150FBR	460	400	40-150	1	7423974
OKA-G50040150FBR	560	500	40-150	1	7423976
OKA-G60040150FBR	660	600	40-150	1	7423978

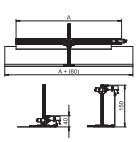

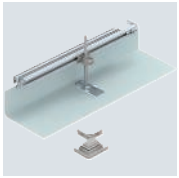

Für die bauseitige Herstellung eines Kanalabzweiges als 90°-Winkel nach rechts. Mit allen zur Montage notwendigen Teilen. Passend zu den Kanalsystemen OKA-G und OKA-W.

St FS

Bausatz für Winkelabzweig nach rechts, Höhe 40-240 mm

Typ	Länge mm	Breite mm	Kanalhöhe mm	Verp. Stück	Art.-Nr.
OKA-G20040240FBR	260	200	40-240	1	7423980
OKA-G30040240FBR	360	300	40-240	1	7423982
OKA-G40040240FBR	460	400	40-240	1	7423984
OKA-G50040240FBR	560	500	40-240	1	7423986
OKA-G60040240FBR	660	600	40-240	1	7423988

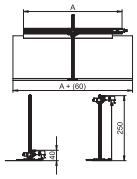

Für die bauseitige Herstellung eines Kanalabzweiges als 90°-Winkel nach rechts. Mit allen zur Montage notwendigen Teilen. Passend zu den Kanalsystemen OKA-G und OKA-W.

Flachdichtung OKA-G und OKA-W

MGUM

Flachdichtung

Typ	Länge mm	Breite mm	Höhe mm	Verp. m	Art.-Nr.
OKA FD	15000	6	6	15	7424822

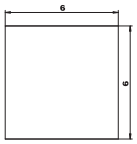

Zum nachträglichen Einkleben in die Seitenprofile des Kanalsystems OKA-G/-W, ermöglicht den Einsatz des Kanalsystems in nass gepflegten Böden, Rollenware.

Estrichanker OKA-G und OKA-W

A2

Estrichanker

Typ	Verp. Stück	Art.-Nr.
EA3 6	6	7425140

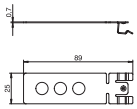

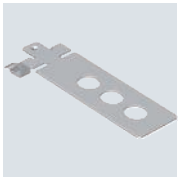

Zum Verankern von Kanaleinheiten, Endverschlüssen und Anbaueinheiten im Estrich.

Gebäudeinstallation - Bodeninstallationssysteme und Unterfluranwendungen / de / 2024/04/09 11:05:44 11:05:44 (LLExport_03462) /

Bodenbelagprofile OKA-G und OKA-W

Bodenbelaganlegeprofil

Alu

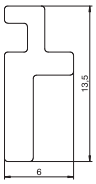

Typ	Länge mm	Breite mm	Verp. m	Art.-Nr.
OKA BA4 3	2400	4	2,4	**7404220**

Bodenbelaganlegeprofil für die Kanalsysteme OKA-G und OKA-W. Bodenbündig oder 3 mm fußbodenüberragend in das Seitenprofil einlegbar. Ersatzteil.

Deckelbefestigungsschrauben OKA-G und OKA-W

Deckelbefestigungsschraube

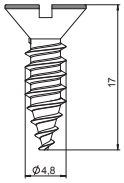

Typ	Verp. Stück	Art.-Nr.
DBS BE	18	**7407080**

Deckelbefestigungsschraube zur Befestigung von Montagedeckeln und Blinddeckeln in offenen estrichbündigen Kanalsystemen OKA-G, OKA-W und OKB.

Schutzleiteranschlusswinkel

Schutzleiteranschlusswinkel

St G

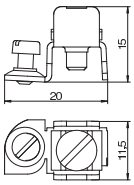

Typ	Ober-fläche	Verp. Stück	Art.-Nr.
8AWR	galvanisch verzinkt	10	**6288704**

Schutzleiteranschlusswinkel zum Einbeziehen von Geräteeinbaukanälen Stahl und Aluminium, Installationssäulen sowie Systembauteilen von Unterflur- Kanalsystemen in die Schutzmaßnahme.
Klemmbereich : 2 x 1,5 - 4 mm²

Kasetten OKA-G und OKA-W

Kassetten

A2

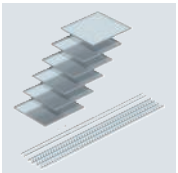

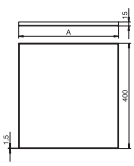

Typ	Breite mm	Kassetten-höhe mm	Verp. Stück	Art.-Nr.
OKA RK 200 15	200	15	1	**7425300**
OKA RK 300 15	300	15	1	**7425310**
OKA RK 400 15	400	15	1	**7425320**

Zur Aufnahme von nass oder trocken gepflegten Bodenbelägen. Lieferung mit Bodenbelaganlegeprofilen und Distanzleisten (Länge = 1200 mm) in Kassettenhöhe. 6 Kassetten in Nennbreite des Kanalsystems.

A2

Kassetten

Typ	Breite mm	Kassettenhöhe mm	Verp. Stück	Art.-Nr.
OKA RK 500 15	500	15	1	**7425330**

Zur Aufnahme von nass oder trocken gepflegten Bodenbelägen. Lieferung mit Bodenbelaganlegeprofilen und Distanzleisten (Länge = 1200 mm) in Kassettenhöhe. 6 Kassetten in Nennbreite des Kanalsystems.

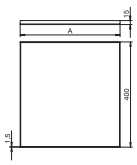

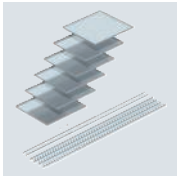

St FS

Montagedeckel für GES4, 400 mm

Typ	Breite mm	Maß A mm	Maß a mm	Maß c mm	Montageöffnung	Anzahl der Montageöffnung	Verp. Stück	Art.-Nr.
OKA D 500 4	500	477	201	141	quadratisch	1	1	**7425064**
OKA D 600 4	600	577	201	141	quadratisch	1	1	**7425066**

Mit Montageöffnung für den Einbau einer Einbaueinheit der Nenngröße 4. Montageöffnung mit Deckelblindplatte verschlossen. Lieferung einschließlich Deckelbefestigungsschrauben.

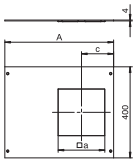

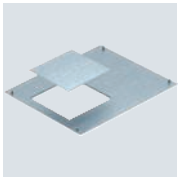

St FS

Montagedeckel für GES4, 800 mm

Typ	Breite mm	Maß A mm	Maß a mm	Montageöffnung	Anzahl der Montageöffnung	Verp. Stück	Art.-Nr.
OKA DG4 300	300	277	201	quadratisch	1	1	**7402040**
OKA DG4 400	400	377	–	quadratisch	1	1	**7402048**

Mit Montageöffnung für den Einbau einer Einbaueinheit der Nenngröße 4. Montageöffnung mit Deckelblindplatte verschlossen. Lieferung einschließlich Deckelbefestigungsschrauben.

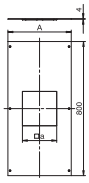

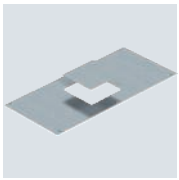

St FS

Montagedeckel für GES6, 800 mm

Typ	Breite mm	Maß A mm	Maß a mm	Montageöffnung	Anzahl der Montageöffnung	Verp. Stück	Art.-Nr.
OKA DG6 400	400	377	201	rechteckig	1	1	**7402056**

Mit Montageöffnung für den Einbau einer Einbaueinheit der Nenngröße 6. Montageöffnung mit Deckelblindplatte verschlossen. Lieferung einschließlich Deckelbefestigungsschrauben.

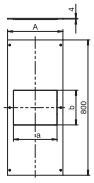

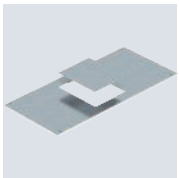

St FS

Montagedeckel für GES9, 400 mm

Typ	Breite mm	Maß A mm	Maß a mm	Maß c mm	Montageöffnung	Anzahl der Montageöffnung	Verp. Stück	Art.-Nr.
OKA D 500 9	500	477	244	161	quadratisch	1	1	**7425102**
OKA D 600 9	600	577	244	161	quadratisch	1	1	**7425104**

Mit Montageöffnung für den Einbau einer Einbaueinheit der Nenngröße 9. Montageöffnung mit Deckelblindplatte verschlossen. Lieferung einschließlich Deckelbefestigungsschrauben.

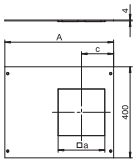

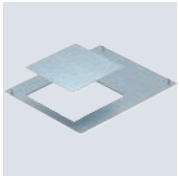

Gebäudeinstallation - Bodeninstallationssysteme und Unterfluranwendungen / de / 2024/04/09 11:05:44 (LLExport_03462) /

Montagedeckel für GES9, 800 mm

St FS

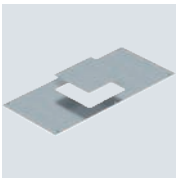

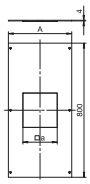

Typ	Breite mm	Maß A mm	Maß a mm	Montageöffnung	Anzahl der Montageöffnung		Verp. Stück	Art.-Nr.
OKA DG9 400	400	377	244	quadratisch	1		1	**7402064**

Mit Montageöffnung für den Einbau einer Einbaueinheit der Nenngröße 9. Montageöffnung mit Deckelblindplatte verschlossen. Lieferung einschließlich Deckelbefestigungsschrauben.

Montagedeckel für GESR9, 400 mm

St FS

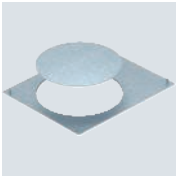

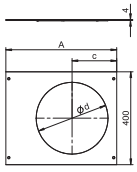

Typ	Breite mm	Maß A mm	Maß c mm	Maß d Ø mm	Montageöffnung	Anzahl der Montageöffnung		Verp. Stück	Art.-Nr.
OKA D 500 R9	500	477	192	305	rund	1		1	**7425122**
OKA D 600 R9	600	577	192	305	rund	1		1	**7425124**

Mit Montageöffnung für den Einbau einer Einbaueinheit der Nenngröße R9. Montageöffnung mit Deckelblindplatte verschlossen. Lieferung einschließlich Deckelbefestigungsschrauben.

Montagedeckel für GESR9, 800 mm

St FS

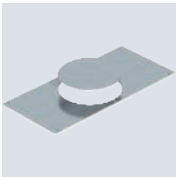

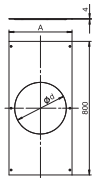

Typ	Breite mm	Maß A mm	Maß d Ø mm	Montageöffnung	Anzahl der Montageöffnung		Verp. Stück	Art.-Nr.
OKA DGR9 400	400	377	305	rund	1		1	**7402068**

Mit Montageöffnung für den Einbau einer Einbaueinheit der Nenngröße R9. Montageöffnung mit Deckelblindplatte verschlossen. Lieferung einschließlich Deckelbefestigungsschrauben.

Montagedeckel für Telitank-Aufbau, 400 mm

St FS

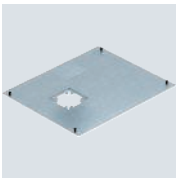

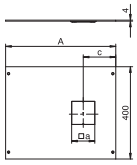

Typ	Breite mm	Länge mm	Maß A mm	Maß a mm	Maß c mm		Verp. Stück	Art.-Nr.
OKA D 500 DAT	500	400	477	100	141		1	**7425046**
OKA D 600 DAT	600	400	577	100	141		1	**7425048**

Mit Montageöffnung für den Aufbau eines Telitanks. Montageöffnung mit Deckelblindplatte verschlossen. Lieferung einschließlich Deckelbefestigungsschrauben.

Montagedeckel für Telitank-Aufbau, 800 mm

St FS

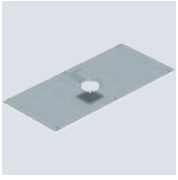

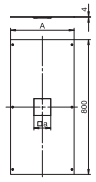

Typ	Breite mm	Länge mm	Maß A mm	Maß a mm		Verp. Stück	Art.-Nr.
OKA DAT 200	200	800	177	100		1	**7401904**
OKA DAT 300	300	800	277	100		1	**7401912**
OKA DAT 400	400	800	377	100		1	**7401920**

Mit Montageöffnung für den Aufbau eines Telitanks. Montageöffnung mit Deckelblindplatte verschlossen. Lieferung einschließlich Deckelbefestigungsschrauben.

St FS

Montagedeckel, blind, 800 mm

Typ	Breite mm	Montageöffnung	Maß A mm	Verp. Stück	Art.-Nr.
OKA D 200	200	ohne	177	1	**7401870**
OKA D 300	300	ohne	277	1	**7401997**
OKA D 400	400	ohne	377	1	**7401898**
OKA D 500	500	ohne	477	1	**7425006**
OKA D 600	600	ohne	577	1	**7425008**

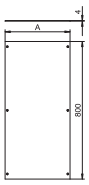

Zum Blindverschluss einer Kanaleinheit. Lieferung einschließlich Deckelbefestigungsschrauben.

St FS

Montagedeckel, blind, rastend, 800 mm

Typ	Breite mm	Montageöffnung	Maß A mm	Verp. Stück	Art.-Nr.
OKA D 200 R	200	für Telitank-Aufbau	177	1	**7425020**
OKA D 300 R	300	ohne	277	1	**7425022**
OKA D 400 R	400	ohne	377	1	**7425024**
OKA D 500 R	500	ohne	477	1	**7425026**
OKA D 600 R	600	ohne	577	1	**7425028**

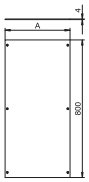

Zum Blindverschluss einer Kanaleinheit. Lieferung einschließlich Rastelemente und Deckelbefestigungsschrauben. Kanaldeckel mit Rastelementen können gestapelt werden, ohne dass die Rastelemente beschädigt werden.

Hebewerkzeug OKA-G und OKA-W

Magnetheber, 1300 N

Typ	Verp. Stück	Art.-Nr.
WZ 1028	1	**7408630**

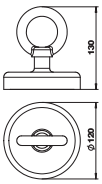

Magnetheber WZ 1028 für das Herausheben von Dosen- und Kanaldeckeln mit überklebten textilen Bodenbelägen mit einer Dicke von 3-10 mm. Haftkraft: 1.300 N

Saugheber, 300 N

Typ	Verp. Stück	Art.-Nr.
WZ 1029	1	**7408634**

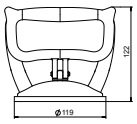

Zum Herausheben von Kassetten-, Dosen- und Kanaldeckeln. Tragkraft 300 N.

Gebäudeinstallation - Bodeninstallationssysteme und Unterfluranwendungen / de / 2024/04/09 11:05:44 (LLExport_03462) /

Klebeband

Klebeband

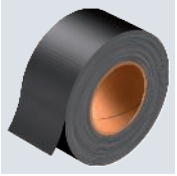

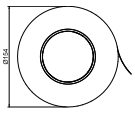

Typ	Länge m	Breite mm	Stärke mm	Verp. Stück	Art.-Nr.
KB 50	50	48	0,25	1	**7400558**

Das Klebeband dient zum Abdichten und Stabilisieren von Unterflur-Systemen.

Deckelstoßunterstützung OKA-G

Deckelstoßdichtung für Kanalbreite 200 und 300 mm

St FS

Typ	Maß A mm	Verp. Stück	Art.-Nr.
DSD2 200	200	1	**7424990**
DSD2 300	300	1	**7424992**

Zum Unterlegen und Abdichten der Deckelstöße bei Kanalnennbreiten 200 oder 300 mm.

Deckelstoßunterstützung für Kanalbreite 400, 500 und 600 mm

St FS

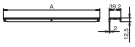

Typ	Maß A mm	Verp. Stück	Art.-Nr.
DSU2 400	400	1	**7424360**
DSU2 500	500	1	**7424362**
DSU2 600	600	1	**7424364**

Zum Unterstützen und Abdichten der Deckelstöße bei Kanalnennbreiten von 400, 500 oder 600. Mit Einbaumöglichkeit für eine mittig angeordnete Nivelliereinheit.

Verbinder

Verbindungswinkel

St

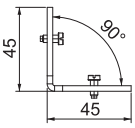

Typ	Verp. Stück	Art.-Nr.
OKU VW	2	**7402968**

Für die bauseitige Herstellung eines Kanalabzweiges als 90° Winkel, T-Stück oder Kreuzung. Für die Herstellung eines 90°-Winkels wird zusätzlich ein Kanalendstück benötigt (separat bestellen!).

Rastelement

Typ		Verp. Stück	Art.-Nr.
RE 6		6	7400692

Rastelement zum Verrasten der Kanaldeckel mit dem Kanalunterteil.
Ersatzteil.

Gebäudeinstallation - Bodeninstallationssysteme und Unterfluranwendungen / de / 2024/04/09 11:05:44 11:05:44 (LLExport_03462) /

Systembeschreibung

Das Bürstenleisten-Kanalsystem OKB verläuft entlang der Wand und hat über seine gesamte Länge hinweg eine Öffnung. Eine Bürstenleiste verdeckt diese Öffnung und dient als optisch ansprechender Sicht- und Staubschutz. Die Kabel können an beliebiger Stelle aus dem Kanal geführt werden. Das System lässt sich jederzeit an die jeweilige Raumsituation anpassen: Die fertig montierten Kanäle können problemlos geöffnet und neu bestückt werden. Die Kombination mit weiteren OBO-Produkten ist problemlos möglich: Über Installationsrohre lassen sich Bodensteckdosen (GES R2 oder UDHOME) mit dem Kanalsystem verbinden. Auch die Nutzung mit anderen Kanalsystemen zur Versorgung der Fläche ist möglich.

Installationsprinzip

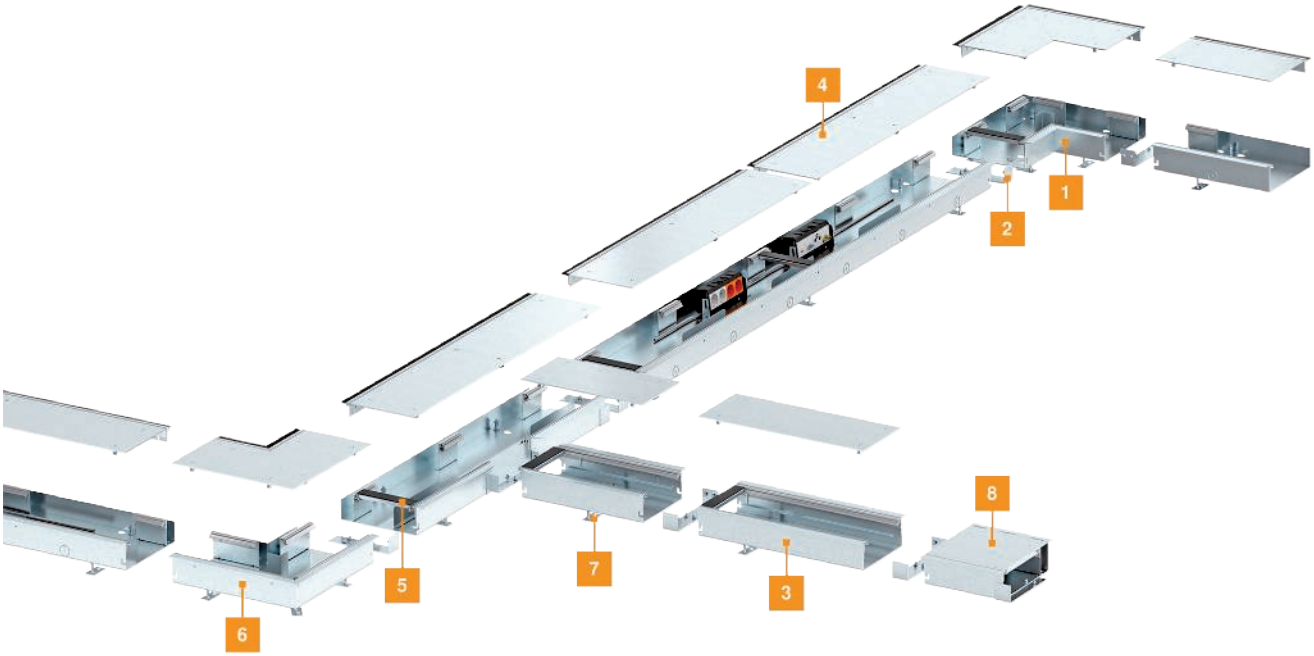

1	Außeneck
2	Verbinder für Kanaleinheit
3	Einspeisekanal
4	Kanaleinheit mit Bürstenleiste
5	Deckelstoßdichtung
6	Inneneck
7	Nivelliereinheit
8	Wanddurchführung

Gebäudeinstallation - Bodeninstallationssysteme und Unterfluranwendungen / de / 2024/04/09 11:05:44 11:05:44 (LLExport_03462) /

Montagehilfe

Leitungsführung im Raum
Das Kanalsystem OKB wird unmittelbar vor einer Wand verlegt und ermöglicht die Leitungsführung und den verdeckten Geräteeinbau. Anschlussleitungen können an beliebigen Stellen aus dem Kanal herausgeführt werden. Einfache Handhabung und Belastungsfähigkeit zeichnen das System aus.

Freie Nutzung von Steckdosen
Der Geräteeinbau erfolgt wahlweise in geschlossenen Gerätebechern oder Modulträgern, die auf der Seite liegend eingebaut werden. Steckdosen können auf diese Weise von Geradeaussteckern oder Winkelsteckern genutzt werden.

Sicheres Verkabelungskonzept mit Modul 45connect®
Das OKB-Kanalsystem bietet ein hohes Maß an Flexibilität und Sicherheit für eine professionelle Installation. Mit dem Modul 45connect®-System lassen sich Starkstromverkabelungen sicher und schnell realisieren.

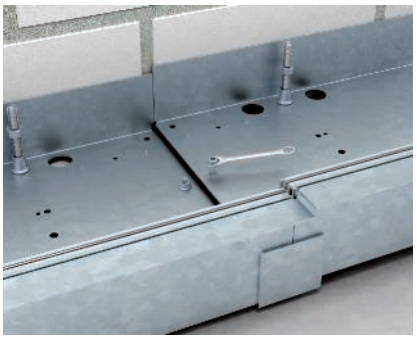

Vorbereiten der Montage
Nivelliereinheiten einschrauben. Kanalunterteile über den Verbinder miteinander verbinden. Sicherheit: Der Verbinder stellt die leitfähige Verbindung der Kanalunterteile her.

Einstellen der Systemhöhe
Bodenplatten der Nivelliereinheiten auf Rohdecke befestigen. Kanaleinheiten auf Oberkante Estrich einstellen. Höheneinstellung durch Kontermutter sichern. Kanalunterteil auf Rohdecke befestigen.

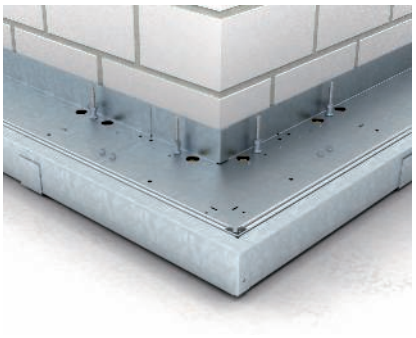

Montage Inneneck oder Außeneck
Formteil an Kanaleinheit ansetzen und befestigen. Benötigte Systemhöhe einstellen und durch Kontermutter sichern.

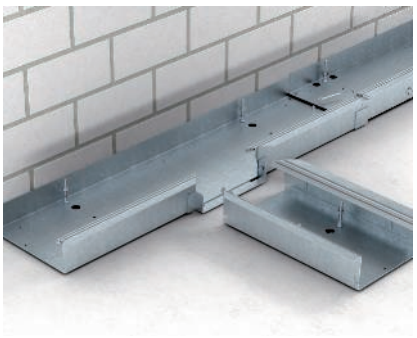

Montage T-Stück
T-Stück an vorgesehener Stelle im Kanalverlauf einbauen und befestigen. Benötigte Systemhöhe einstellen und durch Kontermutter sichern.

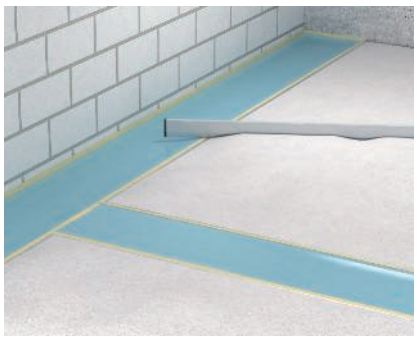

Estrich verlegen
Falls erforderlich, Kanalstöße abdichten. Trennlage von 3-5 mm ist zulässig. Estrich verlegen. Hinweis: Kanalsystem für die Zeit der Estrichverlegung abkleben. Während der Estricharbeiten nicht begehen.

Einstellen auf Höhe des Fertigfußbodens
Bodenbelag-Anlegekante auf die Oberkante des Fertigfußbodens einstellen.

Deckel mit Bodenbelag belegen
Jeden einzelnen Deckel mit Bodenbelag belegen.

Höhe der Bürstenleiste einstellen
Bürstenleiste auf Oberkante Fertigfußboden einstellen.

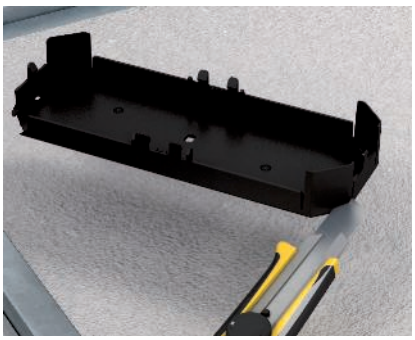

Vorbereiten Gerätebecher und Modulträger
Gerätebecher und Modulträger für Leitungszuführung vorbereiten (Leitungseinführungsöffnung freischneiden).

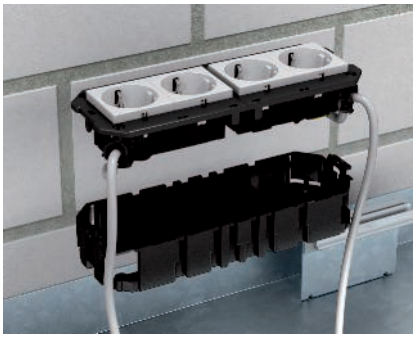

Steckdosenmontage in Gerätebecher
Anschlussleitung an Steckdose anschließen. Abdeckplatte auf Gerätebecher aufrasten.

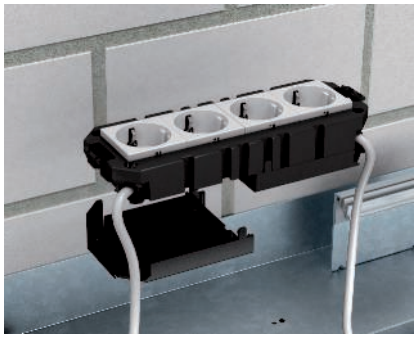

Steckdosenmontage in Modulträger
Anschlussleitung an Steckdose anschließen und mit Schutzgehäuse abdecken. Sicherheit: Schutzgehäuse verwenden.

Montage Gerätebecher und Modulträger in Kanalunterteil
Nach Anschluss der Installationsgeräte Geräteträger an Modulträger oder Gerätebecher montieren. Komplette Einheit im Kanalunterteil festschrauben.

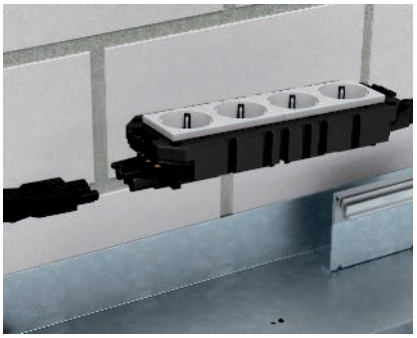

Steckdosenmontage mit Modul 45connect®
Zwei 2fach-Steckdosen über Modul 45connect®-Verbinder verbinden und in Modulträger einrasten. Steckerteil- und Buchsenteil-Adapter auf Steckdosenkombination aufrasten.

Anschluss und Verbinden von Steckdosen
Verbindungsleitungen in Steckdose einstecken. Sicherheit: Nicht mehr als drei Steckdosen-Kombinationen an einen Stromkreis anschließen.

Montage Trennstege
Trennstege erst nach Montage der fertig verdrahteten Gerätebecher und Modulträger einsetzen.

Verwenden der Wanddurchführung
Wanddurchführung durch mitgelieferten Verbinder beidseitig mit den Kanalsystemen verbinden.

Verwendung des Estrichabgrenzungsprofils
Bei beidseitig verlegtem Estrich das Estrichabgrenzungsprofil an der Wandseite des Kanalsystems montieren.

Kanaleinheit mit Blinddeckel
Kanaleinheit mit Blinddeckel für Bereiche, in denen eine Leitungsausführungsöffnung nicht gewünscht ist.

Gebäudeinstallation - Bodeninstallationssysteme und Unterfluranwendungen / de / 2024/04/09 11:05:44 11:05:44 (LLExport_03462) /

Kanaleinheit mit Bürstenleiste

St FS

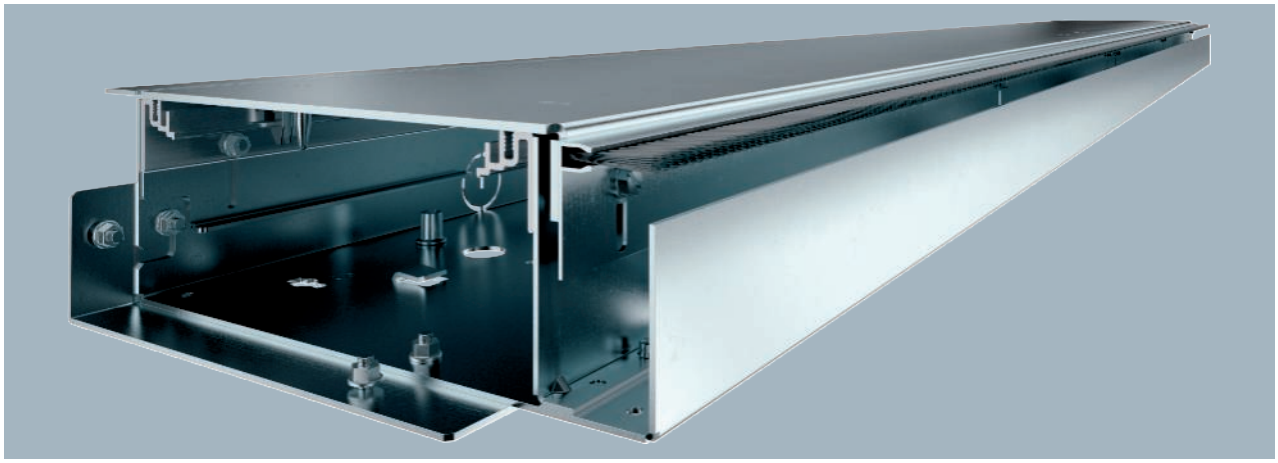

Typ	Länge mm	Breite mm	Höhe mm	Mindest-estrichhöhe		Verp. m	Art.-Nr.
OKB U 25085 BLON	2000	250	93	93		2	**7403816**

Montagefertige Kanaleinheit zur Leitungsführung und zum Geräteeinbau, bestehend aus einem Kanalunterteil mit zwei Deckeln, einer höhenverstellbarer Bürstenleiste und einem verstellbaren Bodenbelaganlegeprofil zur Estrichabgrenzung in Bereichen von Türlaibungen und vor Heizkörpernischen. Im Lieferumfang enthalten sind zwei Deckelstoßdichtungen und ein Verbinder. Zur Höheneinstellung werden sechs Nivelliereinheiten benötigt. Bis maximal 5 kN belastbar.

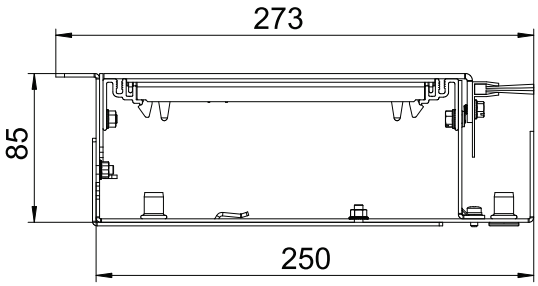

St FS

Kanaleinheit mit Blinddeckel

Montagefertige Kanaleinheit zur Leitungsführung und zum Geräteeinbau, bestehend aus einem Kanalunterteil mit zwei Blinddeckeln und zwei verstellbaren Bodenbelaganlegeprofilen zur Estrichabgrenzung in Bereichen von Türlaibungen und vor Heizkörpernischen. Im Lieferumfang enthalten sind zwei Deckelstoßdichtungen und ein Verbinder.
Zur Höheneinstellung werden sechs Nivelliereinheiten benötigt.
Bis maximal 5 kN belastbar.

Typ	Länge mm	Breite mm	Höhe mm	Mindest-estrichhöhe		Verp. m	Art.-Nr.
OKB U 25085 BD	2000	250	93	93		2	**7403818**

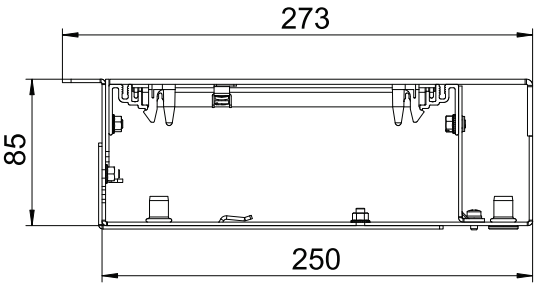

Gebäudeinstallation - Bodeninstallationssysteme und Unterfluranwendungen / de / 2024/04/09 11:05:44 11:05:44 (LLExport_03462) /

OKB-Kanaleinheit mit Bürstenleiste

Einspeisekanal OKB

St FS

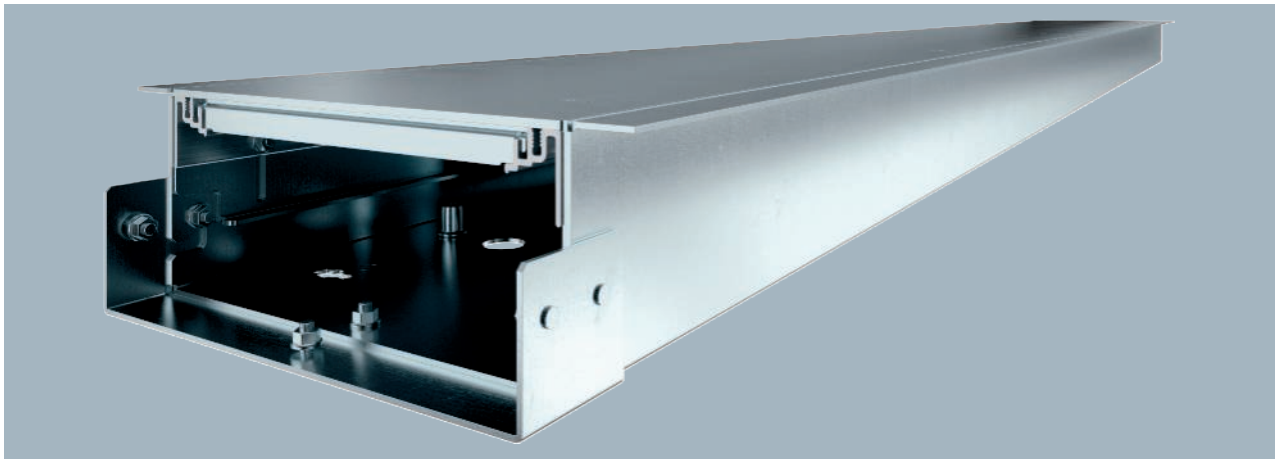

Typ	Länge mm	Breite mm	Höhe mm	Mindest-estrichhöhe		Verp. m	Art.-Nr.
OKB E 25085 ON	2000	210	93	85		2	**7403811**

Montagefertige Kanaleinheit zur Leitungsführung, bestehend aus einem Kanalunterteil mit zwei Deckeln und zwei verstellbaren Bodenbelaganlegeprofilen zur Estrichabgrenzung in Bereichen von Türlaibungen und vor Heizkörpernischen. Im Lieferumfang enthalten sind zwei Deckelstoßdichtungen und ein Verbinder. Zur Höheneinstellung werden sechs Nivelliereinheiten benötigt. Bis maximal 5 kN belastbar.

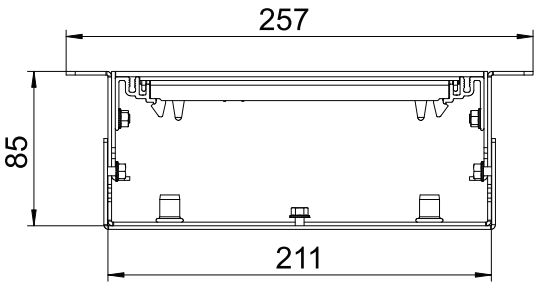

Innenecken OKB

Inneneck, ohne Nivelliereinheiten

St FS

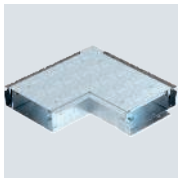

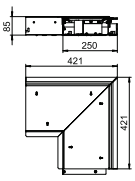

Typ	Breite mm	Länge mm	Höhe mm	Mindest-estrichhöhe		Verp. Stück	Art.-Nr.
OKB IE 25085 ON	250	421	93	93		1	**7403826**

Montagefertiges Inneneck, bestehend aus Kanalunterteil, zwei Deckeln, höhenverstellbaren Seitenprofilen und wandseitig angeordneter Bürstenleiste zur Leitungsausführung. Im Lieferumfang enthalten sind eine Deckelstoß-dichtung und ein Verbinder.
Zur Höheneinstellung werden fünf Nivelliereinheiten benötigt.

Außenecken OKB

Außeneck, ohne Nivelliereinheiten

St FS

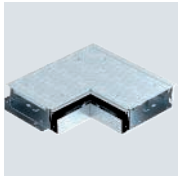

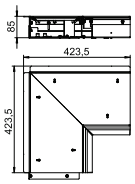

Typ	Länge mm	Breite mm	Höhe mm	Mindest-estrichhöhe		Verp. Stück	Art.-Nr.
OKB AE 25085 ON	422	250	93	93		1	**7403831**

Montagefertiges Außeneck, bestehend aus Kanalunterteil, zwei Deckeln, höhenverstellbaren Seitenprofilen und wandseitig angeordneter Bürstenleiste zur Leitungsausführung. Im Lieferumfang enthalten sind eine Deckelstoß-dichtung und ein Verbinder.
Zur Höheneinstellung werden vier Nivelliereinheiten benötigt.

St FS

T-Stück, ohne Nivelliereinheiten

Typ	Länge mm	Breite mm	Höhe mm	Mindest-estrichhöhe		Verp. Stück	Art.-Nr.
OKB TS 25085 ON	1000	250	93	93		1	**7403836**

Montagefertige Verbindung einer Kanaleinheit mit Bürstenleiste und einer Kanaleinheit zur Leitungsführung, bestehend aus Kanalunterteilen, zwei Deckeln, höhenverstellbaren Seitenprofilen und wandseitig angeordneter Bürstenleiste zur Leitungsausführung. Im Lieferumfang enthalten sind zwei Deckelstoßdichtungen und zwei Verbinder. Zur Höheneinstellung werden sechs Nivelliereinheiten benötigt.

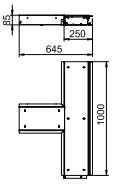

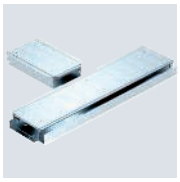

Endstücke OKB

St FS

Kanalendstück

Typ	Breite mm	Kanal-höhe mm		Verp. Stück	Art.-Nr.
OKB ES 25085	250	85 - 125		1	**7403820**

Montagefertiger Kanalendverschluss, bestehend aus einer Seitenwand und einem höhenverstellbaren Seitenprofil zum universellen Einbau links oder rechts.

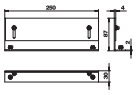

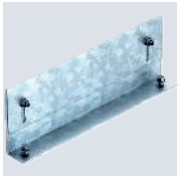

Wanddurchführungen OKB

St FS

Wanddurchführung

Typ	Länge mm	Breite mm	Höhe mm	Mindest-estrichhöhe		Verp. Stück	Art.-Nr.
OKB WD 25085	300	250	93	93		1	**7403890**

Montagefertige Kanaleinheit zur Wanddurchführung, bestehend aus einem 250 mm langen Kanalunterteil mit einem Blinddeckel. Im Lieferumfang enthalten sind eine Deckelstoßdichtung und ein Verbinder.

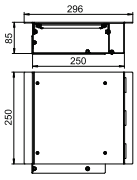

Gebäudeinstallation - Bodeninstallationssysteme und Unterfluranwendungen / de / 2024/04/09 11:05:44 11:05:44 (LLExport_03462) /

Deckelstoßdichtungen OKB

Deckelstoßdichtung

St FS

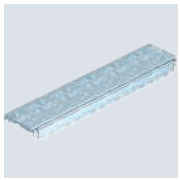

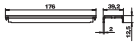

Typ	Verp. Stück	Art.-Nr.
OKB DSD 250	1	7403845

Zum Unterlegen der Deckelstöße.

Nivelliereinheiten

Nivelliereinheit RKNEV2

St G

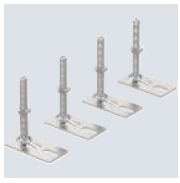

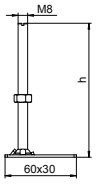

Typ	Maß h mm	Nivellier-bereich mm	Verp. VPE	Art.-Nr.
RK NEV2 70	70	100-150	1	7405814
RK NEV2 110	110	140-190	1	7405815
RK NEV2 150	150	180-230	1	7405816
RK NEV2 190	190	220-270	1	7405817
RK NEV2 230	230	260-310	1	7405818
RK NEV2 270	270	300-355	1	7405819

Zur fußbodenebenen Höheneinstellung der nivellierbaren Kassetteneinheiten und des estrichbündigen Kanalsystems OKB. Die VPE besteht aus 4 Nivelliereinheiten.

Kanalverbinder OKB

Verbinder für Einspeisekanal

St FS

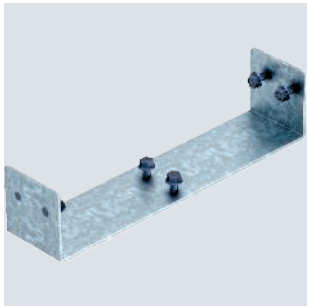

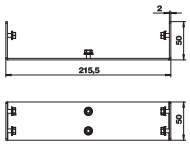

Typ	Verp. Stück	Art.-Nr.
OKB V 210	1	7403860

Verbindungselement für Kanaleinheiten und Formteile.

Verbinder für Kanaleinheit mit Bürstenleiste

St FS

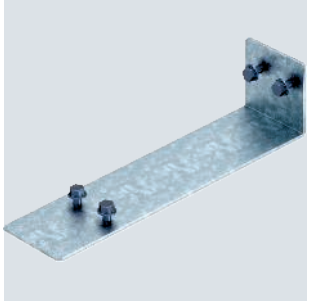

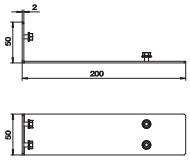

Typ	Verp. Stück	Art.-Nr.
OKB V 250	1	7403855

Verbindungselement für Kanaleinheiten und Formteile.

St FS

Trennsteg OKB

Typ	Länge mm	Breite mm	Höhe mm	Verp. Stück	Art.-Nr.
OKB TW 85240	240	15	56	5	**7403841**
OKB TW 852000	2000	15	56	1	**7403843**

Trennsteg zum Einsatz in das Kanalunterteil.

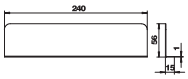

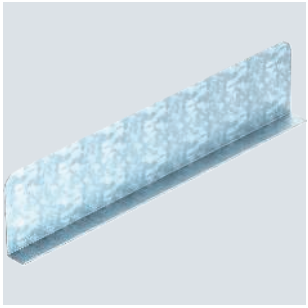

St FS

Bohrschablone für Einspeisekanal

Typ	Verp. Stück	Art.-Nr.
OKB BS E	1	**7403881**

Bohrschablone für das bauseitige Herstellen aller benötigten Löcher zur Montage einer in der Länge zugeschnittenen Kanaleinheit ohne Bürstenleiste.

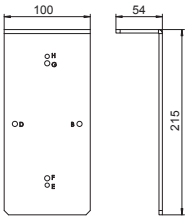

St FS

Bohrschablone für Kanal mit Bürstenleiste

Typ	Verp. Stück	Art.-Nr.
OKB BS BL	1	**7403883**

Bohrschablone für das bauseitige Bohren von Lochungen. Mit der Schablone können folgende Löcher angezeichnet werden.
- Verbinderlochungen für Stoßstellenverbinder
- Befestigungslochungen für Endstücke
- Montagelochungen für Stützelemente
- Befestigungslochungen für Rastelemte im Deckel

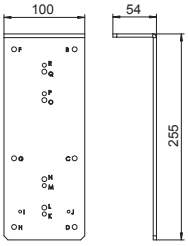

PA

Universalträger UT4, ohne Abdeckplatte, Systemlänge 208 mm

Typ	Länge mm	Breite mm	Höhe mm	Verp. Stück	Art.-Nr.
UT4	208	76	36	1	**7408725**

Universalträger mit zwei Zugentlastungen für Einbau von Elektroinstallation in Geräteeinbaueinheiten der Nenngrößen R7, R9 und 9.

Abdeckplatten und Zubehör sind separat zu bestellen.

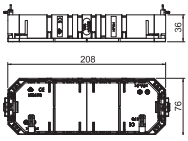

Gebäudeinstallation - Bodeninstallationssysteme und Unterfluranwendungen / de / 2024/04/09 11:05:44 11:05:44 (LLExport_03462) /

Geräteträger

St FS

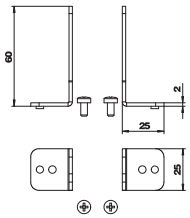

Typ		Verp. Stück	Art.-Nr.
OKB IT		1	**7403850**

Systembefestigung für Universalträger in das Kanalunterteil.

Profile OKB

Profil zur Estrichabgrenzung

St FS

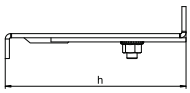

Typ	Länge mm	Breite mm	Höhe mm		Verp. Stück	Art.-Nr.
OKB EP 1000	1000	25	87		1	**7403895**

Anbauprofil zur Estrichabgrenzung in Bereichen von Türlaibungen und vor Heizkörpernischen.

IBK

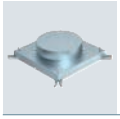

Im-Beton-Kanalsystem 304

Zubehör Im-Beton-Kanalsystem 308

Gebäudeinstallation - Bodeninstallationssysteme und Unterfluranwendungen / de / 2024/04/09 11:05:44 11:05:44 (LLExport_03462) /

Systembeschreibung

Montagefreundlichkeit, Robustheit und eine perfekte Einbindung in das Gebäude - das alles bietet das neue Im-Beton-System. Es ist abgestimmt auf neueste Entwicklungen und Trends in der Bauwirtschaft - auf die Technologie der Betonkernaktivierung genauso wie auf aktuelle Brandschutzrichtlinien.

Dank langjähriger Erfahrung in der Entwicklung und Projektplanung für die Unterflurinstallation kennt man bei OBO die Anforderungen an Im-Beton-Systeme. Nicht zuletzt deswegen ist OBO Marktführer auf diesem Gebiet.

Installationsprinzip

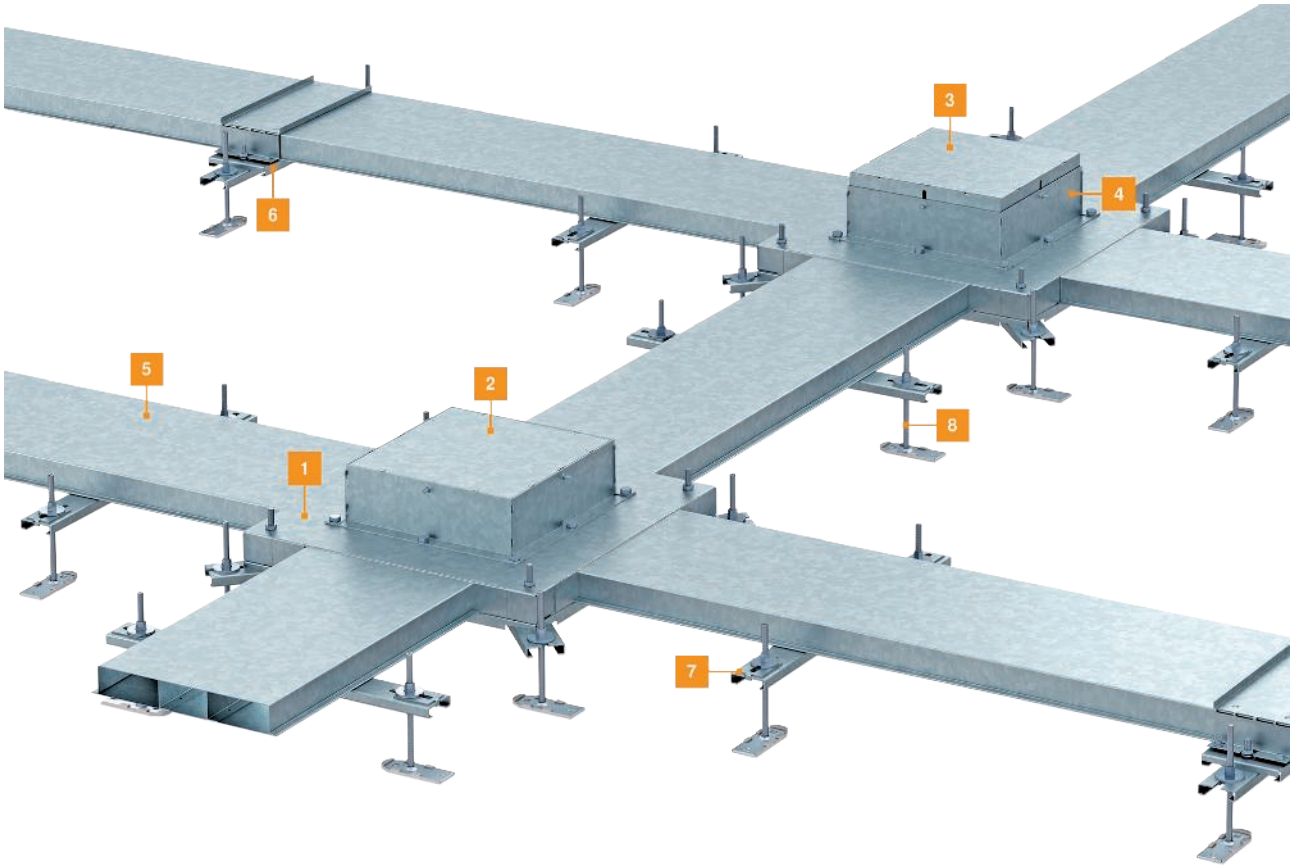

1	Im-Beton-Dose
2	Aufsatzdose für den Geräteeinbau
3	Montageschutzdeckel
4	Innerer Schalkörper
5	Elektroinstallationskanal, 2- oder 3-zügig, 38 oder 48 mm hoch
6	Verbindungslasche mit Potentialausgleich
7	Kanalunterstützung mit Druckscheibe
8	Nivelliereinheit
9	Vertikalkrümmer (2- oder 3-zügig, 38 oder 48 mm hoch)

Gebäudeinstallation - Bodeninstallationssysteme und Unterfluranwendungen / de / 2024/04/09 11:05:44 11:05:44 (LLExport_03462) /

Im-Beton-Dose für Einbaueinheiten der Nenngröße 9

St FS

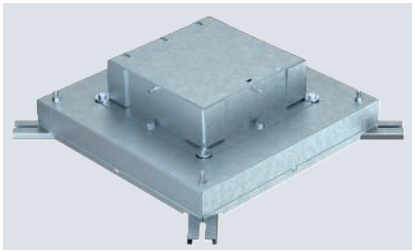

Im-Beton-Dose für Kanalhöhe 38 mm vorbereitet für Kanalbreiten 250 und 350 mm.
Mit vier verstellbaren Aufnahmen für Nivelliereinheiten.
Der intergrierte Schalkörper kann für ausgleichende Estricharbeiten bis maximal 65 mm verstellt werden.

Typ	Kanalhöhe mm	Kanalbreite mm	Nenngröße		Verp. Stück	Art.-Nr.
IBD 35038 9	38	250-350	9		1	**7399850**

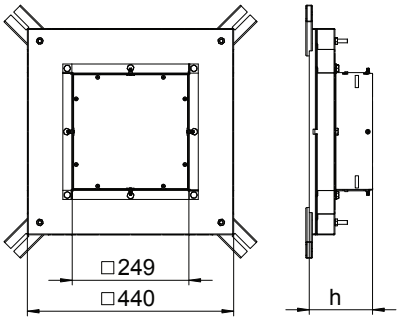

Im-Beton-Dose für Einbaueinheiten der Nenngröße R9

St FS

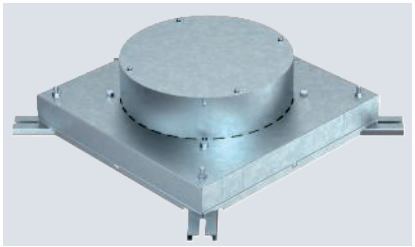

Im-Beton-Dose für Kanalhöhe 38 mm vorbereitet für Kanalbreiten 250 und 350 mm.
Mit vier verstellbaren Aufnahmen für Nivelliereinheiten.
Der intergrierte Schalkörper kann für ausgleichende Estricharbeiten bis maximal 65 mm verstellt werden.

Typ	Kanalhöhe mm	Kanalbreite mm	Nenngröße		Verp. Stück	Art.-Nr.
IBD 35038 R9	38	250-350	R9		1	**7399856**

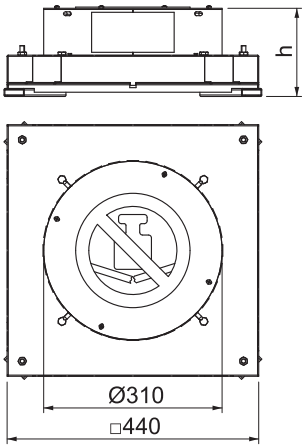

Verbindungselement 38 mm

St FS

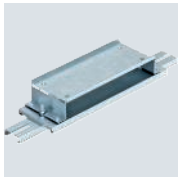

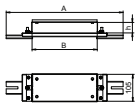

Typ	Maß A mm	Maß B mm	Maß h mm	Kanalhöhe mm	Kanalbreite mm		Verp. Stück	Art.-Nr.
IBVE 25038	332	250	38	38	250		1	**7399890**
IBVE 35038	432	350	38	38	350		1	**7399896**

Zur Verbindung von Unterflur-Installationskanälen bei Im-Beton-Anwendung.
Mit zwei verstellbaren Aufnahmen für Nivelliereinheiten IBNEV.

St FS

Im-Beton-Dose für Einbaueinheiten der Nenngröße 9

Typ	Kanalhöhe mm	Kanalbreite mm	Nenngröße	Verp. Stück	Art.-Nr.
IBD 35048 9	48	250-350	9	1	**7399852**

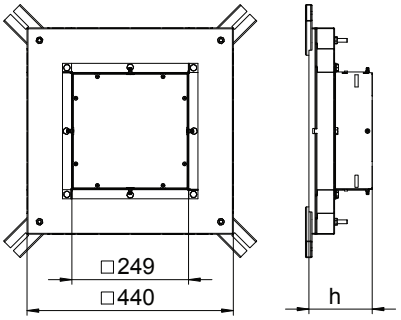

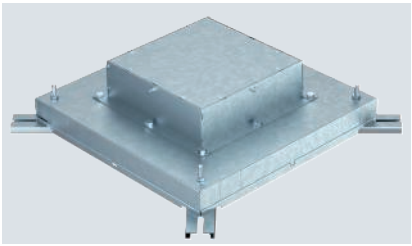

Im-Beton-Dose für Kanalhöhe 48 mm vorbereitet für Kanalbreiten 250 und 350 mm.
Mit vier verstellbaren Aufnahmen für Nivelliereinheiten.
Der intergrierte Schalkörper kann für ausgleichende Estricharbeiten bis maximal 65 mm verstellt werden.

St FS

Im-Beton-Dose für Einbaueinheiten der Nenngröße R9

Typ	Kanalhöhe mm	Kanalbreite mm	Nenngröße	Verp. Stück	Art.-Nr.
IBD 35048 R9	48	250-350	R9	1	**7399858**

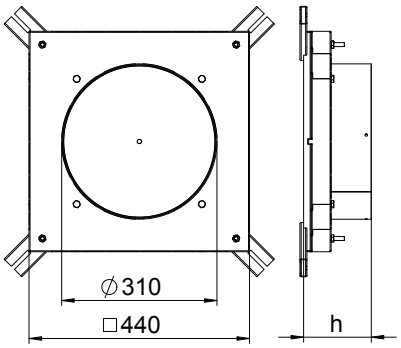

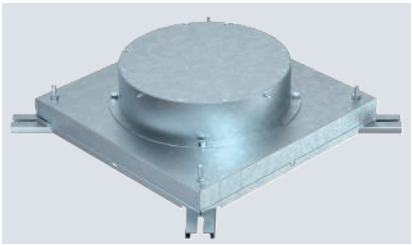

Im-Beton-Dose für Kanalhöhe 48 mm vorbereitet für Kanalbreiten 250 und 350 mm.
Mit vier verstellbaren Aufnahmen für Nivelliereinheiten.
Der intergrierte Schalkörper kann für ausgleichende Estricharbeiten bis maximal 65 mm verstellt werden.

St FS

Verbindungselement 48 mm

Typ	Maß A mm	Maß B mm	Maß h mm	Kanalhöhe mm	Kanalbreite mm	Verp. Stück	Art.-Nr.
IBVE 25048	332	250	48	48	250	1	**7399892**
IBVE 35048	432	380	48	48	350	1	**7399898**

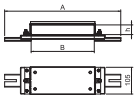

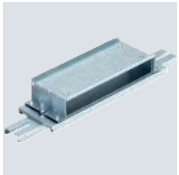

Zur Verbindung von Unterflur-Installationskanälen bei Im-Beton-Anwendung.
Mit zwei verstellbaren Aufnahmen für Nivelliereinheiten IBNEV.

Gebäudeinstallation - Bodeninstallationssysteme und Unterfluranwendungen / de / 2024/04/09 11:05:44 11:05:44 (LLExport_03462) /

Nivelliereinheit

Nivelliereinheit

St FS

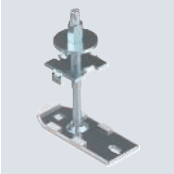

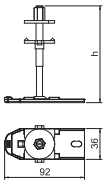

Typ	Nivellier-bereich mm	Maß h mm	Verp. Stück	Art.-Nr.
IBNEV 110	35-105	110	10	**7399920**
IBNEV 150	75-145	150	10	**7399923**
IBNEV 190	115-185	190	10	**7399926**
IBNEV 230	155-225	230	10	**7399929**

Nivelliereinheit-Set für IBK-Systembauteile.
Zur Nivellierung der Dosen, Verbinder und Stützen.

Befestigungssets

Befestigungsset für GES9

St FS

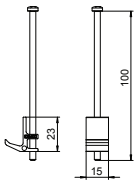

Typ	Länge mm	Breite mm	Höhe mm	Verp. Stück	Art.-Nr.
IB BGES9	22	15	100	4	**7399870**

Befestigungswinkel für quadratischen Geräteeinsatz GES9 zur Montage in Im-Beton-Dose.

Befestigungsset für GESR9

St FS

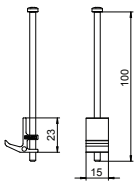

Typ	Länge mm	Breite mm	Höhe mm	Verp. Stück	Art.-Nr.
IB BGESR9	22	15	100	6	**7399872**

Befestigungswinkel für runden Geräteeinsatz GESR9 zur Montage in Im-Beton-Dose.

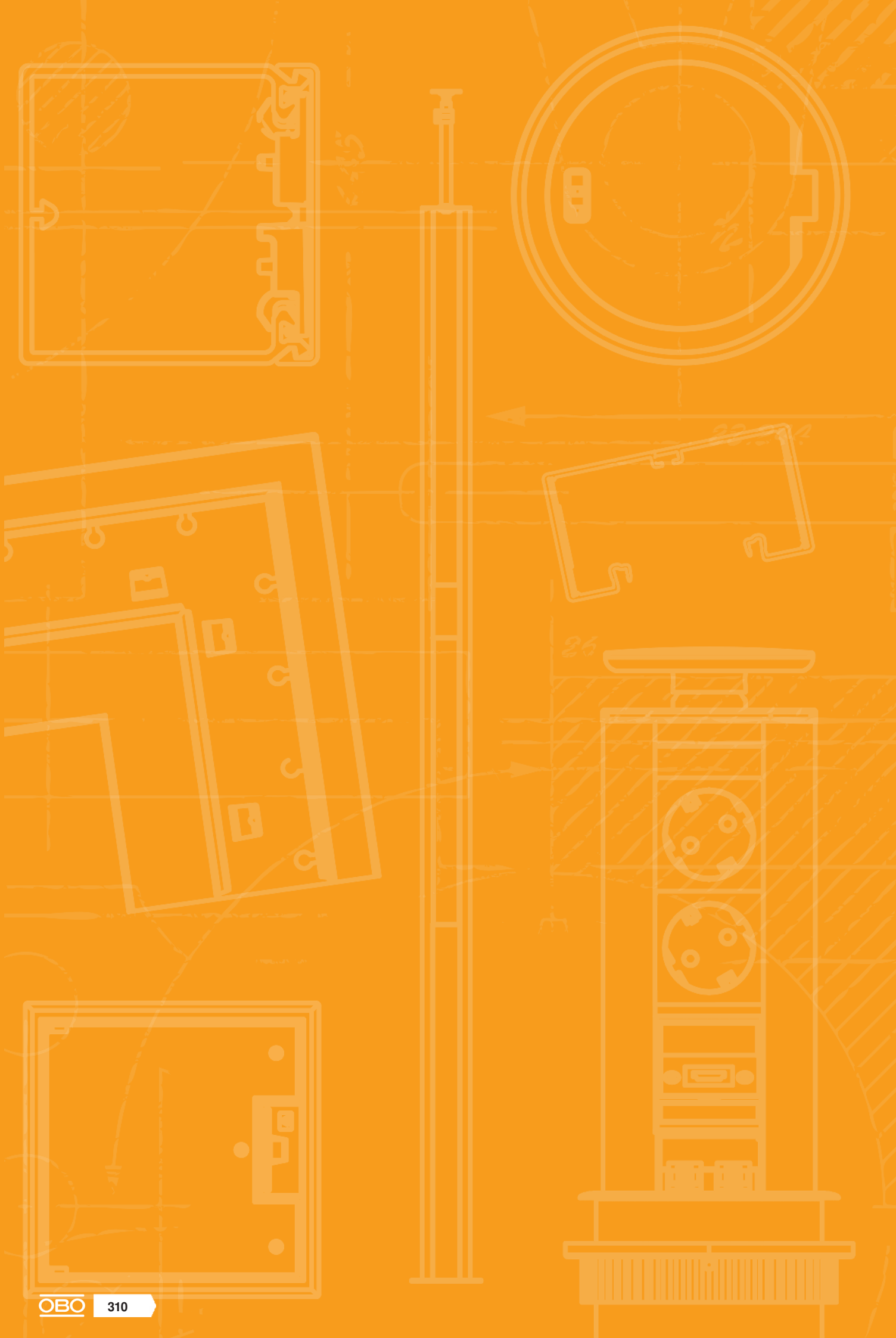

AIK

Aufflur-Installationskanäle 312

Deckel Aufflur-Installationskanäle 320

Formteile Aufflur-Installationskanäle 324

Zubehör Aufflur-Instalationskanäle 326

Aufflur-Installationskanäle 328

Deckel Aufflur-Installationskanäle 330

Gebäudeinstallation - Bodeninstallationssysteme und Unterfluranwendungen / de / 2024/04/09 11:05:44 11:05:44 (LLExport_03462) /

Systembeschreibung

Das Aufflur-Kanalsystem AIK wird auf dem fertigen Fußboden installiert. Das System kommt insbesondere dort zum Einsatz, wo klassische Unterflur-Systeme nicht installiert werden können: bei der Gebäudesanierung, vor allem von Gebäuden mit geschützter Bausubstanz. Fußbodenüberragende Geräteeinbaueinheiten (Telitanks) dienen zum Einbau von elektrischen Geräten.

Installationsprinzip

1	Aufflur-Abzweigkanal
2	Aufsatzdose für den Geräteeinbau
3	Kanaltrennsteg
4	Kanalendstück
5	Blinddeckel Außeneck
6	Blinddeckel
7	Blinddeckel T-Abzweig
8	Geräteeinsatzdeckel
9	Geräteanschlussdeckel (für Telitank-Montage)
10	Blinddeckel Inneneck

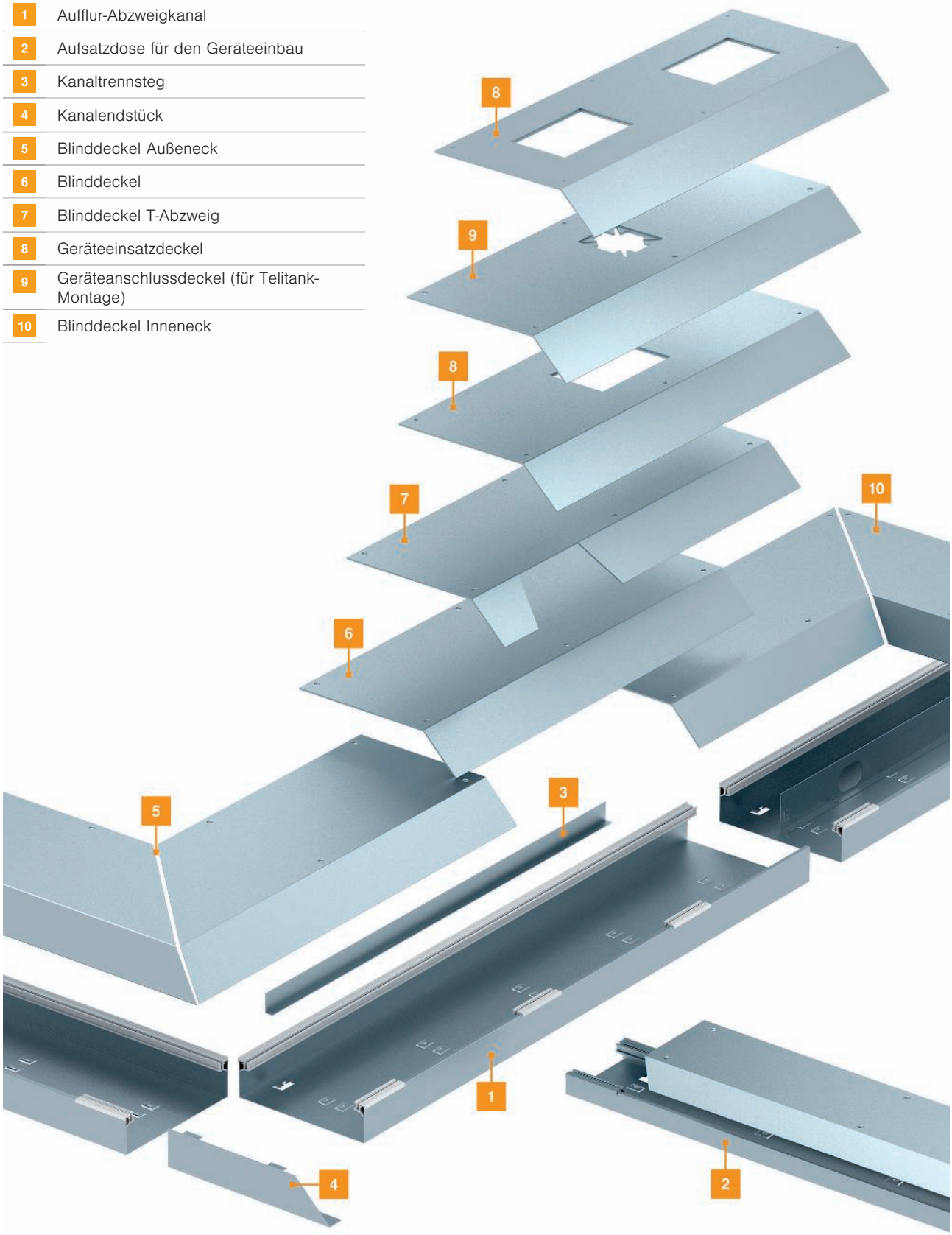

Gebäudeinstallation - Bodeninstallationssysteme und Unterfluranwendungen / de / 2024/04/09 11:05:44 11:05:44 (LLExport_03462) /

Montagehilfe

Anwendung Büro
Flexible Nachinstallation im Randbereich von Büroräumen sind eine Stärke des AIK Aufflur-Installationssystemes. Durch fast beliebige Veränderung der Position von Funktionsdeckeln passt sich das System schnell einer veränderten Raumsituation an.

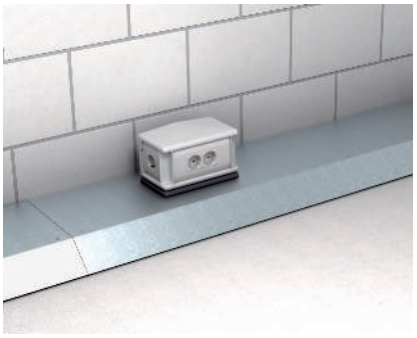

Anwendung Industrie
Durch seinen robusten Aufbau und hohe Stabilität ist das AIK Aufflur-Installationssystem auch für Anwendungen im gewerblichen Bereich geeignet. So findet dieses System seine Anwendung auch in Werkstätten und Laboren.

Anwendung Altbau
Denkmalrechtliche wie statische Gründe können ausschlaggebend sein für den Einsatz des AIK Aufflur-Installationssystems in Wohnbereichen wie, z. B. Altbauten.

Montagevorbereitungen
Die Montage des Kanals erfolgt auf dem vorhandenen Fußboden vor dem Aufbringen des Bodenbelags. Die Montagefläche muss besenrein und plan sein, sodass eine formschlüssige Verbindung des Kanals an seinen Stoßstellen gegeben ist.

Vorbereitung der Kanalunterteile
Die Kanalunterteile werden vor dem Befestigen auf dem Fußboden durch Aufschieben der Seitenprofile komplettiert.

Verbindung der Kanalunterteile
Hierbei sind ihre Stoßstellen durch Verschieben der Seitenprofile formschlüssig miteinander zu verbinden. Schutzleiteranschlusswinkel sind nicht im Lieferumfang enthalten.

Schutzmaßnahme
Für die Schutzmaßnahme ist es notwendig, die einzelnen Kanalunterteile und Seitenprofile über ausreichend bemessene Leiter mit Schutzleiteranschlusswinkeln zu verbinden. Der Kanaltrennsteg kontaktiert beim Einsetzen automatisch mit dem Unterteil.

Richtungsänderungen
Ergeben sich im Kanalverlauf rechtwinklige Richtungsänderungen, müssen die Kanalunterteile der jeweiligen Winkelsituation bauseits angepasst werden. Bei nicht rechtwinkligen Richtungsänderungen müssen auch die Kanalabdeckungen bauseits angepasst werden.

Inneneck
Rechtwinkliger Kanalverlauf als Inneneck.

Außeneck
Rechtwinkliger Kanalverlauf als Außeneck.

T-Abzweig
Beim T-Abzweig entfällt das Kanalunterteil in Breite des abzweigenden Kanals, wobei das hintere Seitenprofil die rückwärtige Unterbrechung vollständig überbrücken muss. Der abzweigende, einseitig angeschrägte Kanal (AIK-F..) wird mit Inneneckdeckeln abgedeckt.

T-Abzweig mit Anschlusskanal
Bei abzweigenden, beidseitig angeschrägten Kanälen (AIK-A..) werden die Deckel AIKF/D-T in Verbindung mit den Anschlussdeckeln AIKA-AD eingesetzt.

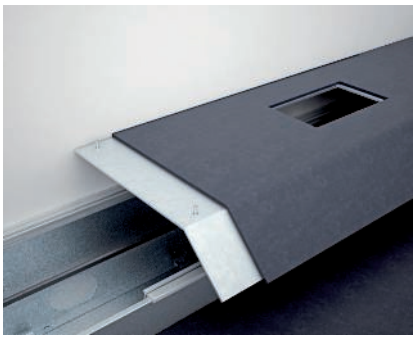

Kanalnenngröße 350
Bei Kanalnenngröße 350 sind die Deckel durch den Kanaltrennsteg TWL zu unterstützen.

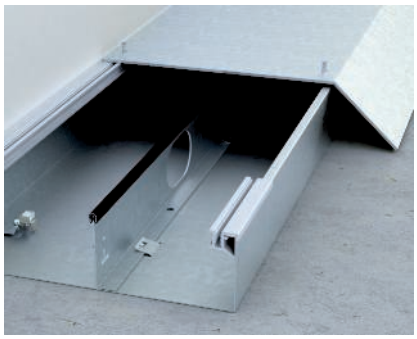

Bodenbelagarbeiten
Bei der Verlegung des Bodenbelages ist darauf zu achten, dass dieser an den Kanalunterteilen anstößt. Die Kanaldeckel sind auf ihrer Oberfläche komplett mit Bodenbelag zu überkleben. An den Deckelbefestigungslochungen wird der Bodenbelag durchstochen. Hier Schrauben einsetzen und Deckel mit dem Kanalunterteil verschrauben.

Bodenbelagarbeiten Montagedeckel
Bei Deckeln mit Ein- oder Aufbauöffnungen werden die Montageschutzdeckel entfernt und die Montageöffnungen nach dem Überkleben mit Bodenbelag sauber ausgeschnitten.

Montage Geräteeinsatz Telitank
Die fertig vorbereiteten Ausschnitte können mit einem Geräteeinsatz oder einer fußbodenüberragenden Einbaueinheit Telitank bestückt werden.

Das fertige AIK-System
Ein flexibles System zur Nachinstallation, welches sich sauber in das Gesamtbild integrieren lässt.

Gebäudeinstallation - Bodeninstallationssysteme und Unterfluranwendungen / de / 2024/04/09 11:05:44 11:05:44 (LLExport_03462) /

Aufflur-Installationskanal, Kanalhöhe 40 mm

St FS

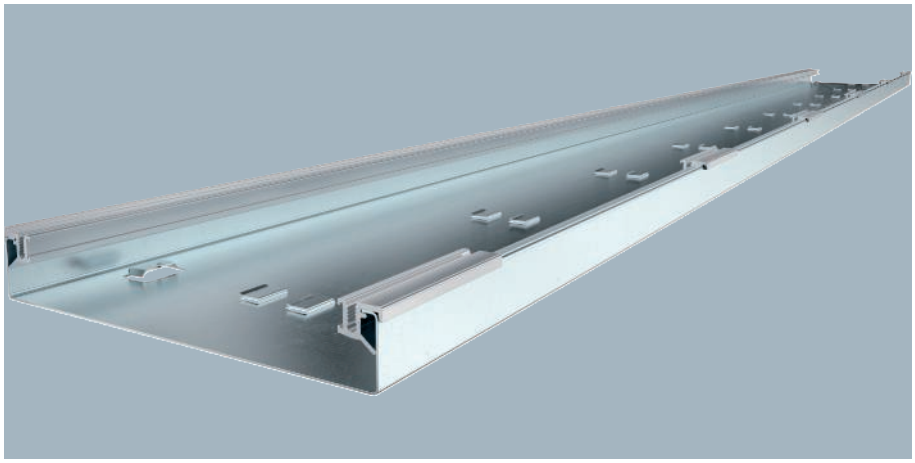

Typ	Breite mm	Länge mm	Maß b mm	Maß b1 mm	Maß h mm	Kanalhöhe mm	Nutzquerschnitt cm²	Verp. m	Art.-Nr.
AIKU 15040	150	2400	150	57	40	40	45	2,4	**7404700**
AIKU 25040	250	2400	250	107	40	40	81	2,4	**7404712**

Aufflur-Installationskanal-Unterteil, 1-zügig, für Blind-/Montagedeckel mit einseitiger Abschrägung, mit aufsteckbaren Aluminium-Seitenprofilen zum Auflagern und Befestigen der Kanaldeckel, Bodenwanne mit Haltelaschen für max. 2 einsteckbare, selbstkontaktierende Trennstege und Prägung für Schutzleiteranschlusswinkel. Kanalhöhe geeignet zum Aufbau von Telitanks.

Typ	Maß b mm	Maß b1 mm	Maß h mm
AIKU 15040	150	57	40
AIKU 25040	250	107	40

Abmessungen

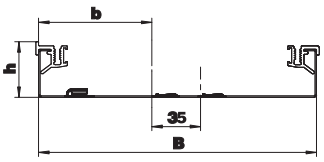

St FS

Aufflur-Installationskanal, Kanalhöhe 70 mm

Aufflur-Installationskanal-Unterteil, 1-zügig, für Blind-/Montagedeckel mit einseitiger Abschrägung, mit aufsteckbaren Aluminium-Seitenprofilen zum Auflagern und Befestigen der Kanaldeckel, Bodenwanne mit Haltelaschen für max. 2 einsteckbare, selbstkontaktierende Trennstege und Prägung für Schutzleiteranschlusswinkel. Kanalhöhe geeignet zum Einbau von Geräteeinsätzen der Nenngröße 2.

Typ	Breite mm	Länge mm	Maß b mm	Maß b1 mm	Maß h mm	Kanalhöhe mm	Nutzquerschnitt cm²	Verp. m	Art.-Nr.
AIKU 20070	200	2400	200	84	40	70	132	2,4	**7404708**
AIKU 25070	250	2400	250	107	70	70	155	2,4	**7404716**

Abmessungen

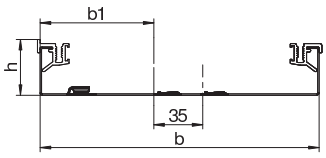

Typ	Maß b mm	Maß b1 mm	Maß h mm
AIKU 20070	200	84	40
AIKU 25070	250	107	70

St FS

Kanaltrennsteg

Typ	Länge mm	Breite mm	Höhe mm	Kanalhöhe mm	Verp. m	Art.-Nr.
AIK 6TW 40	2400	15	35	40	2,4	**7404820**
AIK 6TW 70	2400	15	65	70	2,4	**7404824**

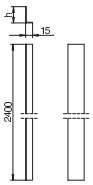

Für die wahlweise Innenaufteilung eines Kanalunterteils.

Gebäudeinstallation - Bodeninstallationssysteme und Unterfluranwendungen / de / 2024/04/09 11:05:44 11:05:44 (LLExport_03462) /

Aufflur-Installationskanal, Kanalhöhe 75 mm

St FS

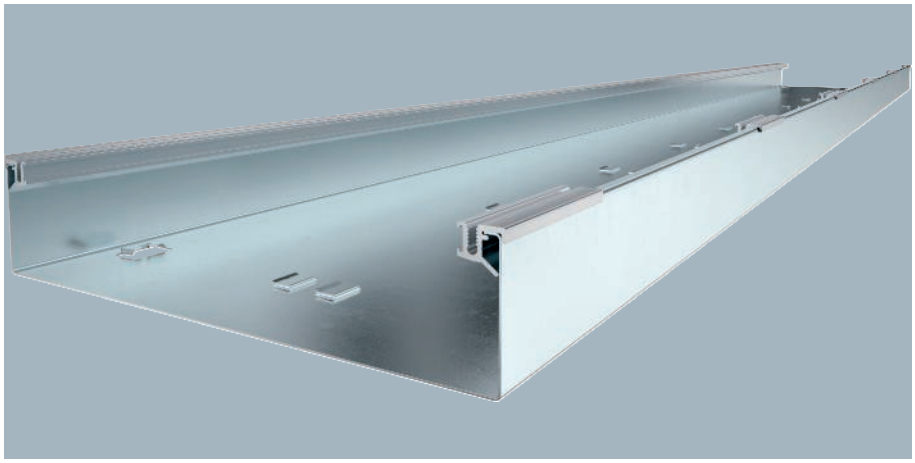

Typ	Breite mm	Länge mm	Maß b mm	Maß b1 mm	Maß h mm	Kanalhöhe mm	Nutzquerschnitt cm²	Verp. m	Art.-Nr.
AIKU 35075	350	2400	350	157	75	75	248	2,4	**7404720**

Aufflur-Installationskanal-Unterteil, 1-zügig, für Blind-/Montagedeckel mit einseitiger Abschrägung, mit aufsteckbaren Aluminium-Seitenprofilen zum Auflagern und Befestigen der Kanaldeckel, Bodenwanne mit Haltelaschen für max. 2 einsteckbare, selbstkontaktierende Trennstege und Prägung für Schutzleiteranschlusswinkel. Kanalhöhe geeignet zum Aufbau von Telitanks oder zum Einbau von Geräteeinsätzen der Nenngröße 4, 6, 9.

Typ	Maß b mm	Maß b1 mm	Maß h mm
AIKU 35075	350	157	75

Abmessungen

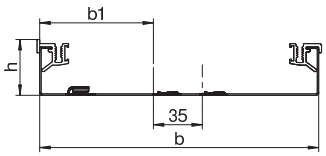

Kanaltrennsteg für Kanalhöhe 75 mm

St FS

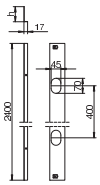

Typ	Länge mm	Kanalhöhe mm	Verp. m	Art.-Nr.
AIK TWL 75	2400	75	2,4	**7404816**

Für die wahlweise Innenaufteilung eines Kanalunterteils des Typs "AIKU 35075", zur Deckelunterstützung, mit Kabeldurchführungsöffnungen.

Schutzleiteranschlusswinkel

St G

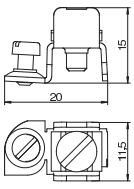

Typ	Oberfläche	Verp. Stück	Art.-Nr.
8AWR	galvanisch verzinkt	10	**6288704**

Schutzleiteranschlusswinkel zum Einbeziehen von Geräteeinbaukanälen Stahl und Aluminium, Installationssäulen sowie Systembauteilen von Unterflur- Kanalsystemen in die Schutzmaßnahme.
Klemmbereich : 2 x 1,5 - 4 mm²

Blinddeckel

St FS

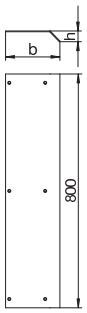

Typ	Länge mm	Breite mm	Maß b mm	Maß h mm	Kanalhöhe mm		Verp. Stück	Art.-Nr.
AIKF D 15040	800	150	187	37	40		1	**7404910**
AIKF D 20070	800	200	266	67	70		1	**7404928**
AIKF D 25040	800	250	287	37	40		1	**7404932**
AIKF D 25070	800	250	316	67	70		1	**7404944**
AIKF D 35075	800	350	421	72	75		1	**7404948**

Aufflur-Blinddeckel zum Abdecken des Aufboden-Installationskanals AIK, passend zu den Kanalunterteilen AIK/U. Der Kanaldeckel wird in den Al-Seitenprofilen des Kanalunterteils festgeschraubt. Die Deckelschräge überragt das Kanalunterteil im 45°-Winkel.

Blinddeckel Außeneck

St FS

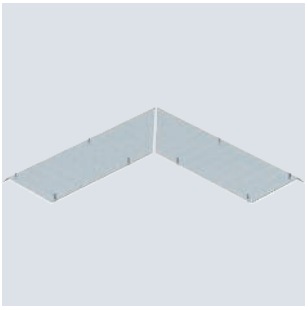

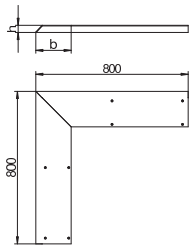

Typ	Länge mm	Breite mm	Maß b mm	Maß h mm	Kanalhöhe mm		Verp. Stück	Art.-Nr.
AIKF AEA 15040	800	150	187	37	40		1	**7404886**
AIKF AEA 20070	800	200	266	67	70		1	**7404894**
AIKF AEA 25040	800	250	287	37	40		1	**7404898**
AIKF AEA 25070	800	250	316	67	70		1	**7404902**
AIKF AEA 35075	800	350	421	72	75		1	**7404906**

Blinddeckel 2-teilig zum Abdecken des Außenecks eines Aufflurkanals, passend zu den Kanalunterteilen AIK/U inkl. 10 Befestigungsschrauben. Der Kanaldeckel wird in den Al-Seitenprofilen des Kanalunterteils festgeschraubt. Die Deckelschräge überragt das Kanalunterteil im 45°-Winkel.

Blinddeckel Inneneck

St FS

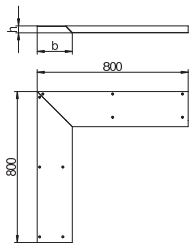

Typ	Länge mm	Breite mm	Maß b mm	Maß h mm	Kanalhöhe mm		Verp. Stück	Art.-Nr.
AIKF IEA 15040	800	150	187	37	40		1	**7404996**
AIKF IEA 20070	800	200	266	67	70		1	**7405004**
AIKF IEA 25040	800	250	287	37	40		1	**7405008**
AIKF IAE 25070	800	250	316	67	70		1	**7404992**
AIKF IEA 35075	800	350	421	72	75		1	**7405012**

Blinddeckel 2-teilig zum Abdecken des Innenecks eines Aufflurkanals, passend zu den Kanalunterteilen AIK/U inkl. 10 Befestigungsschrauben. Der Kanaldeckel wird in den Al-Seitenprofilen des Kanalunterteils festgeschraubt. Die Deckelschräge überragt das Kanalunterteil im 45°-Winkel.

Blinddeckel T-Abzweig

St FS

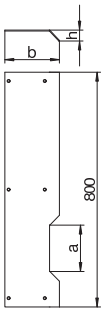

Typ	Länge mm	Breite mm	Maß a mm	Maß b mm	Kanalhöhe mm		Verp. Stück	Art.-Nr.
AIKF D 15040T150	800	150	150	187	40		1	**7404914**
AIKF D 25040T150	800	250	287	37	40		1	**7404936**
AIKF D 25040T250	800	250	287	37	40		1	**7404940**

Blinddeckel mit Ausstanzung für Abzweigkanal AIKA/U mit Bauhöhe 40 mm. Die Breite des abzweigenden Kanals ist der Typbezeichnung zu entnehmen.

St FS

Blinddeckel T-Abzweig-Anschlussstück

Typ	Länge mm	Breite mm	Maß b mm	Maß h mm	Kanalhöhe mm	Verp. Stück	Art.-Nr.
AIKA AD 15040	800	150	224	37	40	1	**7404828**
AIKA AD 25040	800	250	324	37	40	1	**7404836**

Blinddeckel für Abzweigkanal AIKA/U zur Anpassung an die Ausstanzung des Blinddeckels AIKF/D-T inkl. 6 Befestigungsschrauben.

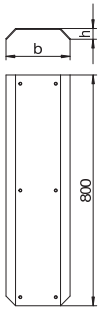

Geräteeinsatzdeckel

St FS

Geräteanschlussdeckel für Telitank-Montage

Typ	Länge mm	Breite mm	Maß b mm	Maß h mm	Kanalhöhe mm	Verp. Stück	Art.-Nr.
AIKF DAT 15040	800	150	187	37	40	1	**7404956**
AIKF DAT 25040	800	250	287	37	40	1	**7404964**

Geräteanschlussdeckel für Kanalunterteil AIK/U für den Aufbau eines Telitanks. Der Kanaldeckel wird in den Al-Seitenprofilen des Kanalunterteils festgeschraubt. Die Deckelschräge überragt das Kanalunterteil im 45°-Winkel.

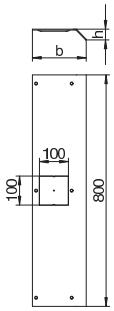

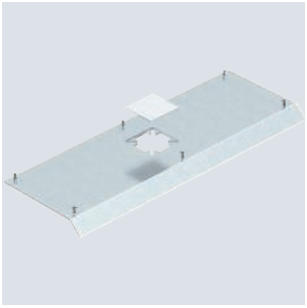

St FS

Geräteeinsatzdeckel für GES2

Typ	Länge mm	Breite mm	Maß b mm	Maß h mm	Kanalhöhe mm	Verp. Stück	Art.-Nr.
AIKF DG2 20070	800	200	266	67	70	1	**7404972**
AIKF DG2 25070	800	250	316	67	70	1	**7404976**

Geräteeinsatzdeckel für Kanalunterteil AIK/U für den Einbau eines Geräteeinsatzes der Nenngröße 2. Montageöffnung durch 2-mm-Alu-Blindplatte verschlossen. Der Kanaldeckel wird in den Al-Seitenprofilen des Kanalunterteils festgeschraubt. Die Deckelschräge überragt das Kanalunterteil im 45°-Winkel.

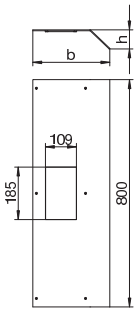

St FS

Geräteeinsatzdeckel für GES4

Typ	Länge mm	Breite mm	Kanalhöhe mm	Verp. Stück	Art.-Nr.
AIKF DG4 35075	400	350	75	1	**7404980**

Geräteeinsatzdeckel für Kanalunterteil AIK/U für den Einbau eines Geräteeinsatzes der Nenngröße 4. Montageöffnung durch 2-mm-Alu-Blindplatte verschlossen. Der Kanaldeckel wird in den Al-Seitenprofilen des Kanalunterteils festgeschraubt. Die Deckelschräge überragt das Kanalunterteil im 45°-Winkel.

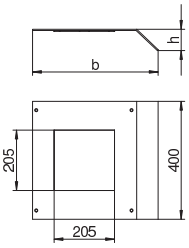

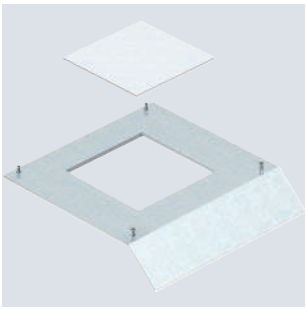

Gebäudeinstallation - Bodeninstallationssysteme und Unterfluranwendungen / de / 2024/04/09 11:05:44 11:05:44 (LLExport_03462) /

Geräteeinsatzdeckel für GES6

St FS

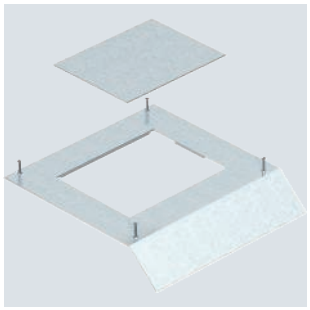

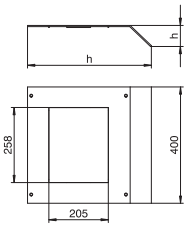

Typ	Länge mm	Breite mm	Kanalhöhe mm		Verp. Stück	Art.-Nr.
AIKF DG6 35075	400	350	75		1	**7404984**

Geräteeinsatzdeckel für Kanalunterteil AIK/U für den Einbau eines Geräteeinsatzes der Nenngröße 6. Montageöffnung durch 2-mm-Alu-Blindplatte verschlossen. Der Kanaldeckel wird in den Al-Seitenprofilen des Kanalunterteils festgeschraubt. Die Deckelschräge überragt das Kanalunterteil im 45°-Winkel.

Geräteeinsatzdeckel für GES9

St FS

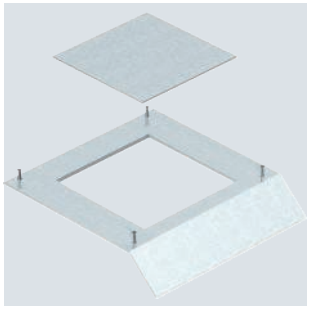

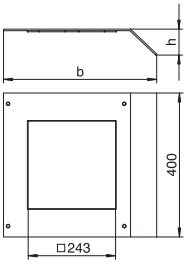

Typ	Länge mm	Breite mm	Kanalhöhe mm		Verp. Stück	Art.-Nr.
AIKF DG9 35075	400	350	75		1	**7404988**

Geräteeinsatzdeckel für Kanalunterteil AIK/U für den Einbau eines Geräteeinsatzes der Nenngröße 9. Montageöffnung durch 2-mm-Alu-Blindplatte verschlossen. Der Kanaldeckel wird in den Al-Seitenprofilen des Kanalunterteils festgeschraubt. Die Deckelschräge überragt das Kanalunterteil im 45°-Winkel.

Kanalendstücke rechts

Kanalendstück, rechte Seite

St FS

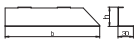

Typ	Breite mm	Maß h mm	Kanalhöhe mm		Verp. Stück	Art.-Nr.
AIK ESR 15040	150	37	40		1	**7404774**
AIK ESR 20070	200	67	70		1	**7404782**
AIK ESR 25040	250	37	40		1	**7404786**
AIK ESR 25070	250	67	70		1	**7404790**
AIK ESR 35075	350	72	75		1	**7404794**

Kanalendstück für den rechtsliegenden Blindverschluss von AIK-Kanälen, mit Anschlussklemme für Schutzleiteranschluss.

Kanalendstücke links

Kanalendstück, linke Seite

St FS

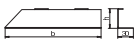

Typ	Breite mm	Maß h mm	Kanalhöhe mm		Verp. Stück	Art.-Nr.
AIK ESL 15040	150	37	40		1	**7404750**
AIK ESL 20070	200	67	70		1	**7404758**
AIK ESL 25040	250	37	40		1	**7404762**
AIK ESL 25070	250	67	70		1	**7404766**
AIK ESL 35075	350	72	75		1	**7404770**

Kanalendstück für den linksliegenden Blindverschluss von AIK-Kanälen, mit Anschlussklemme für Schutzleiteranschluss.

Seitenprofile

Seitenprofil für AIKU (Ersatzteil)

Alu

Typ	Länge mm	Verp. m	Art.-Nr.
AIKF SP	2400	2,4	7404806

Seitenprofil als Deckelauflager mit Anlegekante für den Deckel (hinteres Profil). Zum Aufschieben auf AIK/F-Unterteile, mit durchlaufender Schraubnut für Schutzleiteranschlusswinkel. Ersatzteil.

Seitenprofil für AIKA (Ersatzteil)

Alu

Typ	Länge mm	Verp. m	Art.-Nr.
AIK SP L	2400	2,4	7404814

Seitenprofil als Deckelauflager zum Aufschieben auf AIKA-Unterteile (beidseitig verwendbar). Mit durchlaufender Schraubnut für Schutzleiteranschlusswinkel. Ersatzteil.

Seitenprofil für AIKU und AIKA, kurze Länge (Ersatzteil)

Alu

Typ	Länge mm	Verp. Stück	Art.-Nr.
AIK SP K	100	1	7404810

Seitenprofil als Deckelauflager zum Aufschieben auf AIK/F- und AIKA-Unterteile (vorderes Profil). Mit durchlaufender Schraubnut für Schutzleiteranschlusswinkel. Ersatzteil.

Einsetzmutter

Einsetzmutter

Zn

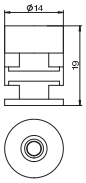

Typ	Verp. Stück	Art.-Nr.
T EM	4	7408084

Die Einsetzmutter eignet sich zum Befestigen eines Telitanks auf der Systemöffnung DAT der Kanalsysteme EÜK, OKA.., EBK bzw. AIK. Verpackungseinheit: 4 Stück.

Deckelbefestigungsschrauben OKA-G und OKA-W

Deckelbefestigungsschraube

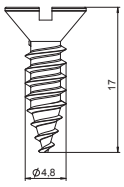

Typ	Verp. Stück	Art.-Nr.
DBS BE	18	7407080

Deckelbefestigungsschraube zur Befestigung von Montagedeckeln und Blinddeckeln in offenen estrichbündigen Kanalsystemen OKA-G, OKA-W und OKB.

Aufflur-Abzweigkanal

St FS

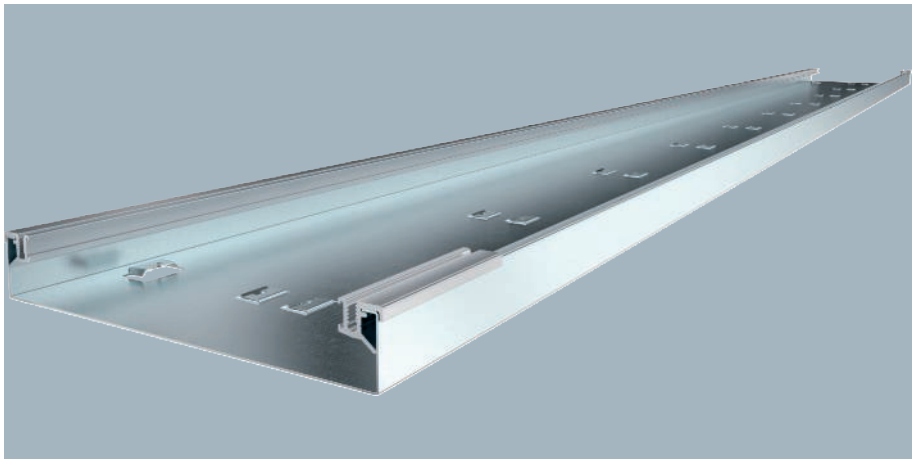

Typ	Breite mm	Länge mm	Maß b mm	Maß b1 mm	Maß h mm	Kanalhöhe mm	Nutzquerschnitt cm²	Verp. m	Art.-Nr.
AIKA U 15040	150	2400	150	57	40	40	45	2,4	**7404874**
AIKA U 25040	250	2400	250	107	40	40	81	2,4	**7404882**

Abzweig-Aufflur-Installationskanal-Unterteil für Blind-/Montagedeckel mit beidseitiger Abschrägung, zur Montage frei auf dem Fußboden, mit aufsteckbaren Aluminium-Seitenprofilen zum Auflagern und Befestigen der Kanaldeckel. Kanalhöhe geeignet zum Aufbau von Telitanks.

Typ	Maß b mm	Maß b1 mm	Maß h mm
AIKA U 15040	150	57	40
AIKA U 25040	250	107	40

Abmessungen

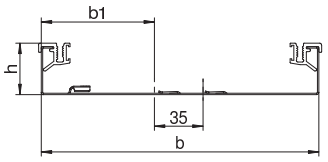

Kanaltrennsteg

St FS

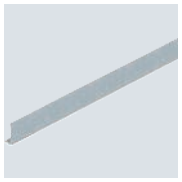

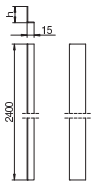

Typ	Länge mm	Breite mm	Höhe mm	Kanalhöhe mm	Verp. m	Art.-Nr.
AIK 6TW 40	2400	15	35	40	2,4	**7404820**

Für die wahlweise Innenaufteilung eines Kanalunterteils.

Schutzleiteranschlusswinkel

St G

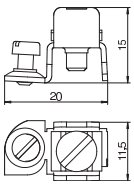

Typ	Oberfläche	Verp. Stück	Art.-Nr.
8AWR	galvanisch verzinkt	10	**6288704**

Schutzleiteranschlusswinkel zum Einbeziehen von Geräteeinbaukanälen Stahl und Aluminium, Installationssäulen sowie Systembauteilen von Unterflur- Kanalsystemen in die Schutzmaßnahme.
Klemmbereich : 2 x 1,5 - 4 mm²

Blinddeckel

Blinddeckel T-Abzweig-Anschlussstück

St FS

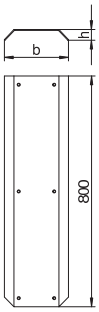

Typ	Länge mm	Breite mm	Maß b mm	Maß h mm	Kanal-höhe mm	Verp. Stück	Art.-Nr.
AIKA AD 15040	800	150	224	37	40	1	**7404828**
AIKA AD 25040	800	250	324	37	40	1	**7404836**

Blinddeckel für Abzweigkanal AIKA/U zur Anpassung an die Ausstanzung des Blinddeckels AIKF/D-T inkl. 6 Befestigungsschrauben.

Blinddeckel Abzweigkanal

St FS

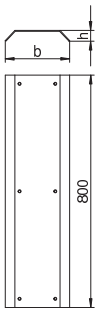

Typ	Länge mm	Breite mm	Maß b mm	Maß h mm	Kanal-höhe mm	Verp. Stück	Art.-Nr.
AIKA D 15040	800	150	224	37	40	1	**7404840**
AIKA D 25040	800	250	324	37	40	1	**7404848**

Aufflur-Blinddeckel zum Abdecken des Aufflur-Abzweigkanals AIK/A, passend zu den Kanalunterteilen AIK/U. Der Kanaldeckel wird in den Al-Seitenprofilen des Kanalunterteils festgeschraubt. Die Deckelschräge überragt das Kanalunterteil im 45°-Winkel.

Geräteanschlussdeckel Telitank

Geräteanschlussdeckel Abzweigkanal

St FS

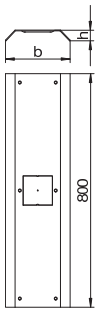

Typ	Länge mm	Breite mm	Maß b mm	Maß h mm	Kanal-höhe mm	Verp. Stück	Art.-Nr.
AIKA DAT 15040	800	150	224	37	40	1	**7404852**
AIKA DAT 25040	800	250	324	37	40	1	**7404860**

Geräteanschlussdeckel für Abzweigkanalunterteil AIKA/U für den Aufbau eines Telitanks. Der Kanaldeckel wird in den Al-Seitenprofilen des Kanalunterteils festgeschraubt. Die Deckelschräge überragt das Kanalunterteil beidseitig im 45°-Winkel.

Kanalendstücke Abzweigkanal

Kanalendstück Abzweigkanal

St FS

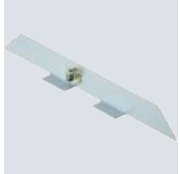

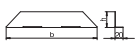

Typ	Breite mm	Maß h mm	Kanal-höhe mm	Verp. Stück	Art.-Nr.
AIKA ES 15040	150	37	40	1	**7404864**
AIKA ES 25040	250	37	40	1	**7404870**

Kanalendstück für den Blindverschluss von AIK-Abzweigkanälen, mit Anschlussklemme für Schutzleiteranschluss.

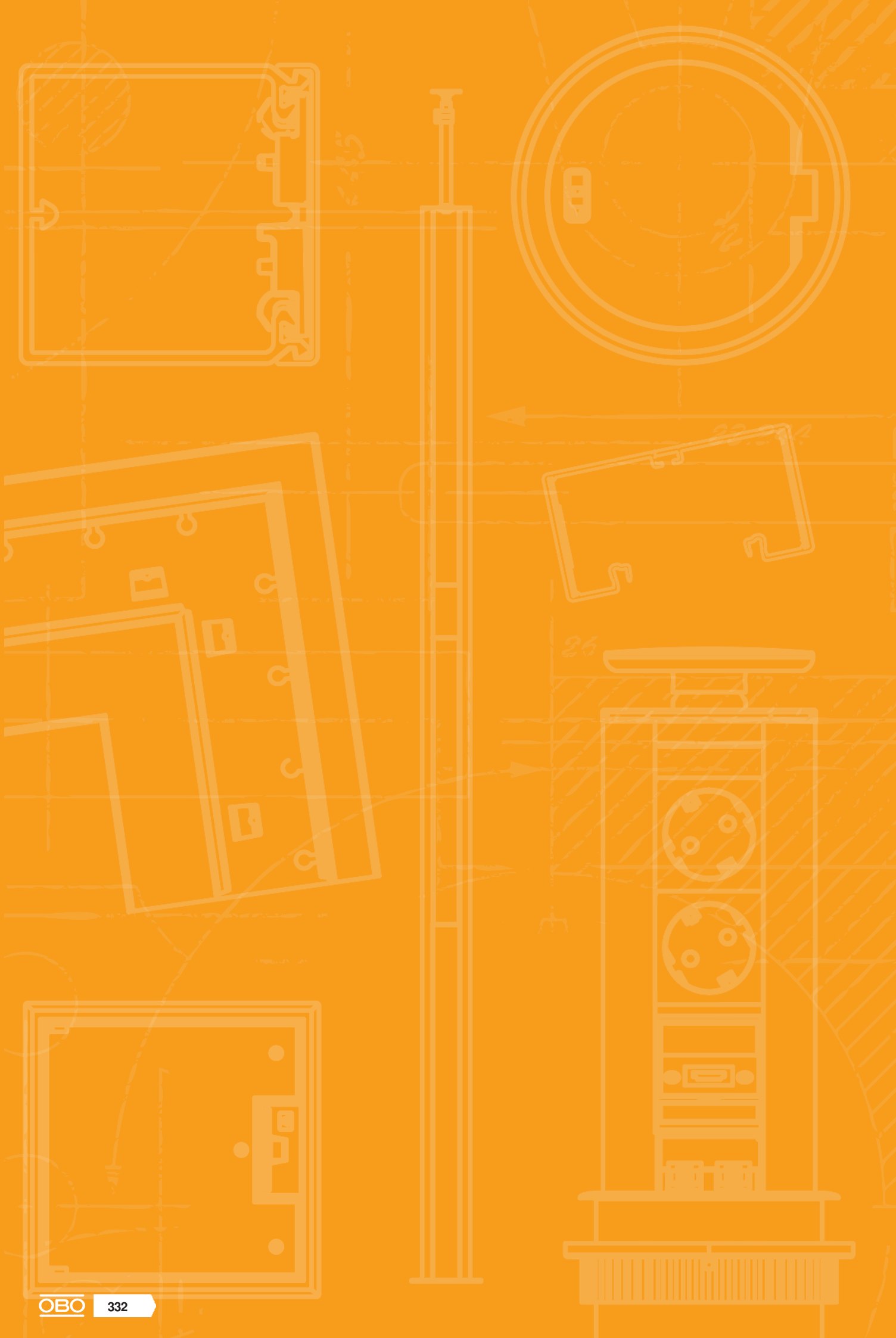

Connect - Steckbare Anschluss-technik

Connect WAGO WINSTA ® 334

Connect Wieland GST18 ® 342

Consolidation Point 352

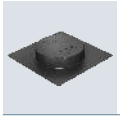
Schalkörper für Hohlböden 354

Steckdosen Modul 45connect® 356

Gebäudeinstallation - Bodeninstallationssysteme und Unterfluranwendungen / de / 2024/04/09 11:05:44 11:05:44 (LLExport_03462) /

Anschlussfertige Universalträger mit WINSTA MIDI

UTC3 W mit 2 Schutzkontakt-Steckdosen

PA

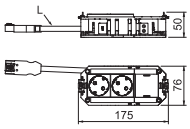

Typ	Strom-kreis	Steck-system	Ausführung	Verp. Stück	Art.-Nr.
UTC3 W W2	1	WINSTA® MIDI	2-fach reinweiß	1	**7404610**

Der anschlussfertige Universalträger UTC3 verfügt über 2 vorinstallierte 33°-Schutzkontaktsteckdosen in weiß mit 16 A und eine Blindabdeckung für den nachträglichen Einbau von einem Installationsgerät der Modul45- oder Modul 45connect-Serie. Passend zu den Verbindungsleitungen VL und den Geräteeinbaueinheiten der Nenngröße 2, 4, R4, 6 und R7.

PVC-Anschlussleitung mit Stecker, 3–polig, Typ WINSTA® MIDI.

UTC3 W mit 3 Schutzkontakt-Steckdosen

PA

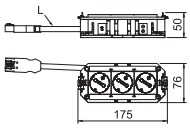

Typ	Strom-kreis	Steck-system	Ausführung	Verp. Stück	Art.-Nr.
UTC3 W W3	1	WINSTA® MIDI	3-fach reinweiß	1	**7404611**

Der anschlussfertige Universalträger UTC3 verfügt über 3 vorinstallierte 33°-Schutzkontaktsteckdosen in weiß mit 16 A. Passend zu den Verbindungsleitungen VL und den Geräteeinbaueinheiten der Nenngröße 2, 4, R4, 6 und R7.

PVC-Anschlussleitung mit Stecker, 3–polig, Typ Typ WINSTA® MIDI.

UTC3 W mit 2+1 Schutzkontakt-Steckdosen

PA

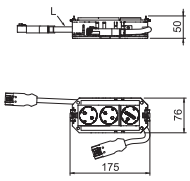

Typ	Strom-kreis	Steck-system	Ausführung	Verp. Stück	Art.-Nr.
UTC3 W W2OR1	2	WINSTA® MIDI	2-fach reinweiß/ 1-fach reinorange	1	**7404609**

Der anschlussfertige Universalträger UTC3 verfügt über 2 vorinstallierte 33°-Schutzkontaktsteckdosen in weiß mit 16 A und eine vorinstallierte 33°-Schutzkontaktsteckdosen in orange mit 16 A. Passend zu den Verbindungsleitungen VL und den Geräteeinbaueinheiten der Nenngröße 2, 4, R4, 6 und R7.

PVC-Anschlussleitung mit Stecker, 3–polig, Typ WINSTA® MIDI.

Anschlussfertige Universalträger mit WINSTA MIDI

UTC4 W mit 2 Schutzkontakt-Steckdosen

PA

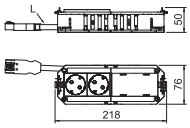

Typ	Strom-kreis	Steck-system	Ausführung	Verp. Stück	Art.-Nr.
UTC4 W W2	1	WINSTA® MIDI	2-fach reinweiß	1	**7404615**
UTC4 W OR2	1	WINSTA® MIDI	2-fach reinorange	1	**7404613**

Der anschlussfertige Universalträger UTC4 verfügt über 2 vorinstallierte 33°-Schutzkontaktsteckdosen in weiß und 2 Blindabdeckungen für den nachträglichen Einbau von 2 Installationsgeräten der Modul45. Passend zu den Verbindungsleitungen VL und den Geräteeinbaueinheiten der Nenngröße R7, R9 und 9.

PVC-Anschlussleitung mit Stecker, 3–polig, Typ WINSTA® MIDI.

PA

UTC4 W mit 3 Schutzkontakt-Steckdosen

Typ	Strom-kreis	Steck-system	Ausführung	Verp. Stück	Art.-Nr.
UTC4 W W3	1	WINSTA® MIDI	3-fach reinweiß	1	**7404618**

Der anschlussfertige Universalträger UTC4 verfügt über 3 vorinstallierte 33°-Schutzkontakt-steckdosen in weiß und eine Blindabdeckung für den nachträglichen Einbau von einem Installationsgerät der Modul45.

PVC-Anschlussleitung mit Stecker, 3–polig, Typ WINSTA® MIDI

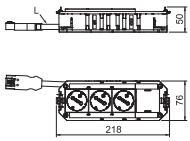

PA

UTC4 W mit 4 Schutzkontakt-Steckdosen

Typ	Strom-kreis	Steck-system	Ausführung	Verp. Stück	Art.-Nr.
UTC4 W W4	1	WINSTA® MIDI	4-fach reinweiß	1	**7404619**
UTC4 W OR4	1	WINSTA® MIDI	4-fach reinorange	1	**7404614**

Der anschlussfertige Universalträger UTC4 verfügt über 4 vorinstallierte 33°-Schutzkontakt-steckdosen in weiß, 250 V~ 16 A. Passend zu den Verbindungsleitungen VL und den Geräteeinbaueinheiten der Nenngröße R7, R9 und 9.

PVC-Anschlussleitung mit Stecker, 3–polig, Typ WINSTA® MIDI.

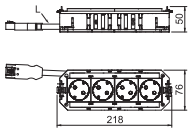

PA

UTC4 W mit 2+2 Schutzkontakt-Steckdosen

Typ	Strom-kreis	Steck-system	Ausführung	Verp. Stück	Art.-Nr.
UTC4 W W2OR2	2	WINSTA® MIDI	2-fach reinweiß/ 2-fach reinorange	1	**7404616**

Der anschlussfertige Universalträger UTC4 verfügt über 2 vorinstallierte 33°-Schutzkontakt-steckdosen in weiß und über 2 vorinstallierte 33°-Schutzkontaktsteckdosen in orange, 250 V~ 16 A. Passend zu den Verbindungsleitungen VL und den Geräteeinbaueinheiten der Nenngröße R7, R9 und 9.

PVC-Anschlussleitung mit Stecker, 3–polig, Typ WINSTA® MIDI.

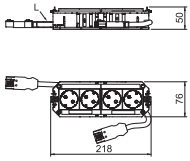

PA

UTC4 W mit 2+2 Schutzkontakt-Steckdosen, 2 Steckdosen mit Überspannungsschutz

Typ	Strom-kreis	Steck-system	Ausführung	Verp. Stück	Art.-Nr.
UTC4 W W2OR2 Ü	2	WINSTA® MIDI	2-fach reinweiß/ 2-fach reinorange	1	**7404617**

Der anschlussfertige Universalträger UTC4 verfügt über 2 vorinstallierte 33°-Schutzkontakt-steckdosen in weiß und über 2 vorinstallierte 33°-Schutzkontaktsteckdosen in orange (mit Überspannungsschutzmodul Typ 3 nach DIN EN 61643-11), 250 V~ 16 A. Passend zu den Verbindungsleitungen VL und den Geräteeinbaueinheiten der Nenngröße R7, R9 und 9.

PVC-Anschlussleitung mit Stecker, 3–polig, Typ WINSTA® MIDI.

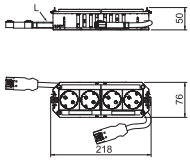

Gebäudeinstallation - Bodeninstallationssysteme und Unterfluranwendungen / de / 2024/04/09 11:05:44 11:05:44 (LLExport_03462) /

UTC4 W mit 3+1 Schutzkontakt-Steckdosen

PA

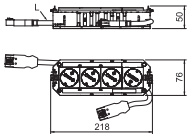

Typ	Strom-kreis	Steck-system	Ausführung	Verp. Stück	Art.-Nr.
UTC4 W W3OR1	2	WINSTA® MIDI	3-fach reinweiß/ 1-fach reinorange	1	**7404621**

Der anschlussfertige Universalträger UTC4 verfügt über 3 vorinstallierte 33°-Schutzkontakt-steckdosen in weiß und eine vorinstallierte 33°-Schutzkontaktsteckdose in orange, 250 V~ 16 A. Mit halogenfreier Anschlussleitung. Passend zu den Verbindungsleitungen VL und den Geräteeinbaueinheiten der Nenngröße R7, R9 und 9.

PVC-Anschlussleitung mit Stecker, 3–polig, Typ WINSTA® MIDI.

UTC4 W mit 3+1 Schutzkontakt-Steckdosen, 1 Steckdose mit Überspannungsschutz

PA

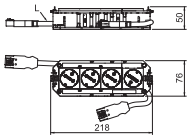

Typ	Strom-kreis	Steck-system	Ausführung	Verp. Stück	Art.-Nr.
UTC4 W W3OR1 Ü	1	WINSTA® MIDI	3-fach reinweiß/ 1-fach reinorange	1	**7404622**

Der anschlussfertige Universalträger UTC4 verfügt über 3 vorinstallierte 33°-Schutzkontakt-steckdosen in weiß und eine vorinstallierte 33°-Schutzkontaktsteckdose in orange (mit Überspannungsschutzmodul Typ 3 nach DIN EN 61643-11), 250 V~ 16 A. Passend zu den Verbindungsleitungen VL und den Geräteeinbaueinheiten der Nenngröße R7, R9 und 9.

PVC-Anschlussleitung mit Stecker, 3–polig, Typ WINSTA® MIDI.

UTC4 W mit 2+1 Schutzkontakt-Steckdosen

PA

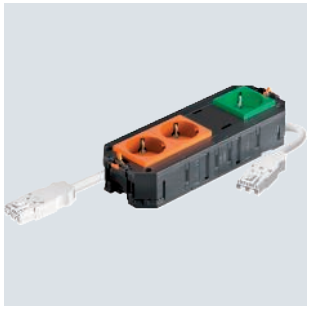

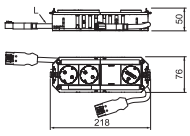

Typ	Strom-kreis	Steck-system	Ausführung	Verp. Stück	Art.-Nr.
UTC4 W OR2GN1	2	WINSTA® MIDI	2-fach reinorange/ 1-fach minzgrün	1	**7404623**

Der anschlussfertige Universalträger UTC4 verfügt über 2 vorinstallierte 33°-Schutzkontakt-steckdosen in orange und eine vorinstallierte 33°-Schutzkontaktsteckdose in minzgrün und eine Blindabdeckung für den nachträglichen Einbau von einem Installationsgerät der Modul45- oder Modul 45connect-Serie, 250 V~ 16 A.
PVC-Anschlussleitung mit Stecker, 3–polig, Typ WINSTA® MIDI. Passend zu den Verbin-dungsleitungen VL und den Geräteeinbaueinheiten der Nenngröße R7, R9 und 9.

PA

Verbindungsleitung 3-adrig, halogenfrei, Querschnitt 2,5 mm², weiß

Typ	Leitungslänge mm	Farbe	Verp. Stück	Art.-Nr.
VL-WIN 3P2.5H1W	1000	weiß	1	6108732
VL-WIN 3P2.5H3W	3000	weiß	1	6108736
VL-WIN 3P2.5H5W	5000	weiß	1	6108740
VL-WIN 3P2.5H8W	8000	weiß	1	6108744

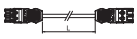

Verbindungsleitung 3 x 2,5 mm² in der Ausführung Buchse - Stecker, Typ WINSTA® MIDI.

Schlauchleitung: H05Z1Z1-F 3 x 2,5 mm²

PA

Verbindungsleitung 3-adrig, halogenfrei, Querschnitt 2,5 mm², schwarz

Typ	Leitungslänge mm	Farbe	Verp. Stück	Art.-Nr.
VL-WIN 3P2.5H1SW	1000	schwarz	1	6108730
VL-WIN 3P2.5H3SW	3000	schwarz	1	6108734
VL-WIN 3P2.5H5SW	5000	schwarz	1	6108738
VL-WIN 3P2.5H8SW	8000	schwarz	1	6108742

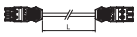

Verbindungsleitung 3 x 2,5 mm² in der Ausführung Buchse - Stecker, Typ WINSTA® MIDI.

Schlauchleitung: H05Z1Z1-F 3 x 2,5 mm²

PA

Verbindungsleitung 3-adrig, PVC, Querschnitt 2,5 mm², weiß

Typ	Leitungslänge mm	Farbe	Verp. Stück	Art.-Nr.
VL-WIN 3P2.5 1W	1000	weiß	1	6108712
VL-WIN 3P2.5 3W	3000	weiß	1	6108716
VL-WIN 3P2.5 5W	5000	weiß	1	6108720
VL-WIN 3P2.5 8W	8000	weiß	1	6108724

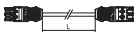

Verbindungsleitung 3 x 2,5 mm² in der Ausführung Buchse - Stecker, Typ WINSTA® MIDI.

PVC-Schlauchleitung: H05VV-F 3 x 2,5 mm²

PA

Verbindungsleitung 3-adrig, PVC, Querschnitt 2,5 mm², schwarz

Typ	Leitungslänge mm	Farbe	Verp. Stück	Art.-Nr.
VL-WIN 3P2.5 1SW	1000	schwarz	1	6108710
VL-WIN 3P2.5 3SW	3000	schwarz	1	6108714
VL-WIN 3P2.5 5SW	5000	schwarz	1	6108718
VL-WIN 3P2.5 8SW	8000	schwarz	1	6108722

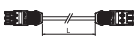

Verbindungsleitung 3 x 2,5 mm² in der Ausführung Buchse - Stecker, Typ WINSTA® MIDI.

PVC-Schlauchleitung: H05VV-F 3 x 2,5 mm²

Gebäudeinstallation - Bodeninstallationssysteme und Unterfluranwendungen / de / 2024/04/09 11:05:44 11:05:44 (LLExport_03462) /

Energieverteiler mit WINSTA MIDI-Stecksystem, Festanschluss

Energieverteiler UVS-WIN mit Festanschluss, Normalstrom-kreis

St

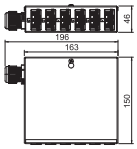

Typ	Anzahl der Eingangsstromkreise	Anzahl Abgriffe	Verp. Stück	Art.-Nr.
UVS-WIN F6S	1	6	1	**6107980**

Energieverteiler für Starkstromtechnik mit Festanschluss, bestückt und vorverdrahtet.

Eingang: 1x Dreiphasen-Stromkreis über einen schraubenlosen Steckklemmblock 5–polig für Leitungsquerschnitte 0,5 - 4 mm².
Ausgang: 6 selbstverriegelnde Steckverbinder 3–polig in schwarz, 25A, Typ WINSTA (Buchsenteil: 2 x L1, 2 x L2, 2 x L3
Verdrahtung intern: H07V-U2,5

Energieverteiler UVS-WIN mit Festanschluss, Sonderstrom-kreis

St

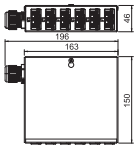

Typ	Anzahl der Eingangsstromkreise	Anzahl Abgriffe	Verp. Stück	Art.-Nr.
UVS-WIN F6W	1	6	1	**6107982**

Energieverteiler für Starkstromtechnik mit Festanschluss, bestückt und vorverdrahtet.

Eingang: 1x Dreiphasen-Stromkreis über einen schraubenlosen Steckklemmblock 5–polig für Leitungsquerschnitte 0,5 - 4 mm².
Ausgang: 6 selbstverriegelnde Steckverbinder 3–polig in weiß, 25A, Typ WINSTA (Buchsenteil 2 x L1, 2 x L2, 2 x L3)
Verdrahtung intern: H07V-U2,5

Energieverteiler UVS-WIN mit Festanschluss, Normal- und Sonderstromkreis

St

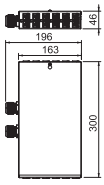

Typ	Anzahl der Eingangsstromkreise	Anzahl Abgriffe	Verp. Stück	Art.-Nr.
UVS-WIN F6S6W	2	12	1	**6107984**

Eingang: 2 x Dreiphasenstromkreis über schraubenlosen Steckklemmblock, 5–polig für Leitungsquerschnitte 0,5 - 4 mm².
Ausgang: 12 selbstverriegelnde Steckverbinder 3–polig in weiß (6x) und schwarz (6x), 25 A, Typ WINSTA® MIDI (Buchsenteil: je Drehstromkreis 2 x L1, 2 x L2, 2 x L3).
Verdrahtung intern: PVC-Aderleitung H07V-U2,5.

Energieverteiler mit WINSTA MIDI-Stecksystem, Steckanschluss

Energieverteiler UVS mit Steckanschluss, Normalstromkreis

St

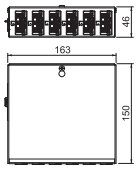

Typ	Anzahl der Eingangsstromkreise	Anzahl Abgriffe	Verp. Stück	Art.-Nr.
UVS-WIN 6S	1	6	1	**6107986**

Eingang: 1 x Dreiphasenstromkreis über einen selbstverriegelnden Steckverbinder 5–polig, Typ WINSTA® MIDI (Steckerteil).
Ausgang: 6 selbstverriegelnde Steckverbinder 3–polig in schwarz, 25 A, Typ WINSTA® MIDI (Buchsenteil: 2 x L1, 2 x L2, 2 x L3).
Verdrahtung intern: PVC-Aderleitung H07V-U2,5.

St

Energieverteiler UVS mit Steckanschluss, Sonderstromkreis

Typ	Anzahl der Eingangsstromkreise	Anzahl Abgriffe	Verp. Stück	Art.-Nr.
UVS-WIN 6W	1	6	1	**6107988**

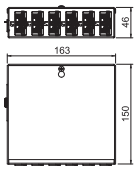

Eingang: 1 x Dreiphasenstromkreis über einen selbstverriegelnden Steckverbinder 5–polig, Typ WINSTA® MIDI (Steckerteil).
Ausgang: 6 selbstverriegelnde Steckverbinder 3–polig in weiß, 25 A, Typ WINSTA® MIDI (Buchsenteil: 2 x L1, 2 x L2, 2 x L3).
Verdrahtung intern: PVC-Aderleitung H07V-U2,5.

St

Energieverteiler UVS mit Steckanschluss, Normal- und Sonderstromkreis

Typ	Anzahl der Eingangsstromkreise	Anzahl Abgriffe	Verp. Stück	Art.-Nr.
UVS-WIN 6S6W	2	6	1	**6107990**

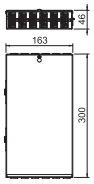

Eingang: 2 x Dreiphasenstromkreis über selbstverriegelnden Steckverbinder 5–polig, Typ WINSTA MIDI (Steckerteil).
Ausgang: 12 selbstverriegelnde Steckverbinder 3–polig in weiß (6 x) und schwarz (3 x), 25 A, Typ WINSTA MIDI (Buchsenteil: je Drehstromkreis 2 x L1, 2 x L2, 2 x L3).
Verdrahtung intern: PVC-Aderleitung H07V-U2,5.

Installationszubehör für WINSTA MIDI-Stecksystem

PA

Steckerteil 3–polig

Typ	Farbe	Verp. Stück	Art.-Nr.
ST-WIN 3P SW	schwarz	1	**6108954**
ST-WIN 3P W	weiß	1	**6108956**

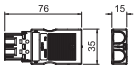

Steckerteil 3–polig, Typ WINSTA® MIDI mit Klemmanschluss.

PA

Steckerteil 5–polig

Typ	Farbe	Verp. Stück	Art.-Nr.
ST-WIN 5P SW	schwarz	1	**6108964**
ST-WIN 5P W	weiß	1	**6108966**

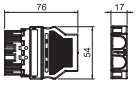

Steckerteil 5–polig, Typ WINSTA® MIDI mit Klemmanschluss.

PA

Buchsenteil 3–polig

Typ	Farbe	Verp. Stück	Art.-Nr.
BT-WIN 3P SW	schwarz	1	**6108950**
BT-WIN 3P W	weiß	1	**6108952**

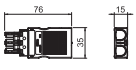

Buchsenteil 3–polig, Typ WINSTA® MIDI mit Klemmanschluss.

Gebäudeinstallation - Bodeninstallationssysteme und Unterfluranwendungen / de / 2024/04/09 11:05:44 11:05:44 (LLExport_03462) /

Buchsenteil 5–polig

PA

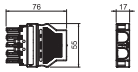

Typ	Farbe	Verp. Stück	Art.-Nr.
BT-WIN 5P SW	schwarz	1	6108960
BT-WIN 5P W	weiß	1	6108962

Buchsenteil 5–polig, Typ WINSTA® MIDI mit Klemmanschluss.

Verteilerblock 3–polig, 1E/2A

PA

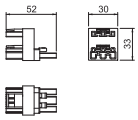

Typ	Farbe	Verp. Stück	Art.-Nr.
VB2-WIN 3P	schwarz	1	6108970

2-fach-Verteiler, 3–polig, Typ WINSTA® MIDI.

Verteilerblock 3–polig, 1E/3A

PA

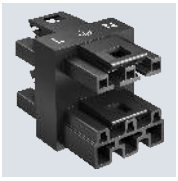

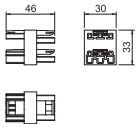

Typ	Farbe	Verp. Stück	Art.-Nr.
VB3-WIN 3P	schwarz	1	6108972
VB5-WIN 3P	weiß	1	6108974

3-fach-Verteiler, 3–polig, Typ WINSTA® MIDI.

Verriegelungsklinke für WINSTA® MIDI

PA

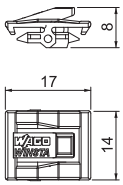

Typ	Farbe	Verp. Stück	Art.-Nr.
VK-WIN	schwarz	25	6108700

Verriegelungsklinke für Steckverbindersystem WINSTA® MIDI.

UTC3 mit 2 Schutzkontakt-Steckdosen

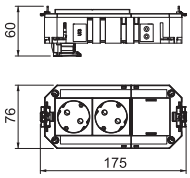

Typ	Strom-kreis	Steck-system	Ausführung		Verp. Stück	Art.-Nr.
UTC3 G W2	1	GST18	2-fach reinweiß		1	**7404662**

Der anschlussfertige Universalträger UTC3 verfügt über zwei vorinstallierte 33° Schutzkontakt-Steckdose und eine Blindabdeckung für den nachträglichen Einbau von einem Installationsgerät der Serie Modul 45 oder Modul 45connect. Passend zu den Verbindungsleitungen VL und den Geräteeinbaueinheiten der Nenngröße 2, 4, R4, 6 und R7.

UTC3 mit 2+1 Schutzkontakt-Steckdosen

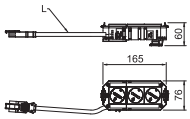

Typ	Strom-kreis	Steck-system	Ausführung		Verp. Stück	Art.-Nr.
UTC3 G W2OR1	2	GST18	2-fach reinweiß/ 1-fach reinorange		1	**7404660**

Anschlussfertiger Universalträger UTC3 mit halogenfreier Anschlussleitung. Er verfügt über zwei vorinstallierte 33° Schutzkontakt-Steckdosen in weiß und eine vorinstallierte 33° Schutzkontakt-Steckdose in orange mit 16 A. Passend zu den Verbindungsleitungen VL und den Geräteeinbaueinheiten der Nenngröße 2, 4, R4, 6 und R7.

UTC3 mit 3 Schutzkontakt-Steckdosen

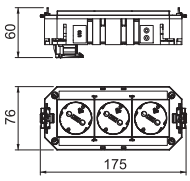

Typ	Strom-kreis	Steck-system	Ausführung		Verp. Stück	Art.-Nr.
UTC3 G W3	1	GST18	3-fach reinweiß		1	**7404664**

Der anschlussfertige Universalträger UTC3 verfügt über drei vorinstallierte 33° Schutzkontakt-Steckdosen mit 16 A. Passend zu den Verbindungsleitungen VL und den Geräteeinbaueinheiten der Nenngröße 2, 4, R4, 6 und R7.

UTC4 mit 2 Schutzkontakt-Steckdosen

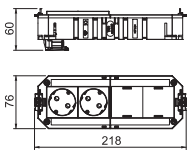

Typ	Strom-kreis	Steck-system	Ausführung		Verp. Stück	Art.-Nr.
UTC4 G W2	1	GST18	2-fach reinweiß		1	**7404674**
UTC4 G OR2	1	GST18	2-fach reinorange		1	**7404670**

Der anschlussfertige Universalträger UTC4 verfügt über zwei vorinstallierte 33° Schutzkontakt-Steckdosen mit 16 A und zwei Blindabdeckungen für den nachträglichen Einbau von zwei Installationsgeräten der Serie Modul 45 oder Modul 45connect. Passend zu den Verbindungsleitungen VL und den Geräteeinbaueinheiten der Nenngröße R7, R9 und 9.

UTC4 mit 2+1 Schutzkontakt-Steckdosen

Typ	Strom-kreis	Steck-system	Ausführung	Verp. Stück	Art.-Nr.
UTC4 G OR2GN1	2	GST18	2-fach reinorange/ 1-fach minzgrün	1	**7404688**

Anschlussfertiger Universalträger UTC4 mit halogenfreier Anschlussleitung. Er verfügt über zwei vorinstallierte 33° Schutzkontakt-Steckdosen in orange und eine 33° Schutzkontakt-Steckdose in minzgrün mit 16 A. Eine Blindabdeckung ermöglicht den nachträglichen Einbau von einem Installationsgerät der Serie Modul45 oder Modul 45connect. Passend zu den Verbindungsleitungen VL und den Geräteeinbaueinheiten der Nenngröße R7, R9 und 9.

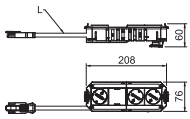

UTC4 mit 2+2 Schutzkontakt-Steckdosen

Typ	Strom-kreis	Steck-system	Ausführung	Verp. Stück	Art.-Nr.
UTC4 G W2OR2	2	GST18	2-fach reinweiß/ 2-fach reinorange	1	**7404676**

Der anschlussfertige Universalträger UTC4 verfügt über zwei vorinstallierte 33° Schutzkontakt-Steckdosen in reinweiß und zwei vorinstallierte 33° Schutzkontakt-Steckdosen in reinorange mit 16 A. Passend zu den Verbindungsleitungen VL und den Geräteeinbaueinheiten der Nenngröße R7, R9 und 9.

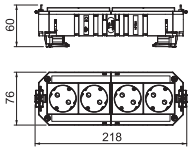

UTC4 mit 2+2 Schutzkontaktsteckdosen, 2 Steckdosen mit Überspannungsschutz

Typ	Strom-kreis	Steck-system	Ausführung	Verp. Stück	Art.-Nr.
UTC4 G W2OR2 Ü	2	GST18	2-fach reinweiß/ 2-fach reinorange	1	**7404678**

Der anschlussfertige Universalträger UTC4 verfügt über zwei vorinstallierte 33° Schutzkontakt-Steckdosen in reinweiß und zwei vorinstallierte 33° Schutzkontakt-Steckdosen in reinorange mit 16 A. Passend zu den Verbindungsleitungen VL und den Geräteeinbaueinheiten der Nenngröße R7, R9 und 9. Die Schutzkontakt-Steckdosen in reinorange sind durch ein Überspannungsschutz-Modul Typ 3 nach DIN EN 61643-11 gesichert.

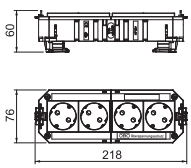

UTC4 mit 3 Schutzkontakt-Steckdosen

Typ	Strom-kreis	Steck-system	Ausführung	Verp. Stück	Art.-Nr.
UTC4 G W3	1	GST18	3-fach reinweiß	1	**7404680**

Der anschlussfertige Universalträger UTC4 verfügt über drei vorinstallierte 33° Schutzkontakt-Steckdosen mit 16 A und eine Blindabdeckung für den nachträglichen Einbau von einem Installationsgerät der Serie Modul 45 oder Modul 45connect. Passend zu den Verbindungsleitungen VL und den Geräteeinbaueinheiten der Nenngröße R7, R9 und 9.

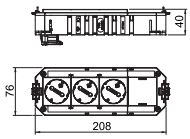

Gebäudeinstallation - Bodeninstallationssysteme und Unterfluranwendungen / de / 2024/04/09 11:05:44 11:05:44 (LLExport_03462) /

UTC4 mit 3+1 Schutzkontakt-Steckdosen

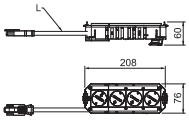

Typ	Strom-kreis	Steck-system	Ausführung	Verp. Stück	Art.-Nr.
UTC4 G W3OR1	2	GST18	3-fach reinweiß/ 1-fach reinorange	1	**7404684**

Anschlussfertiger Universalträger UTC4 mit halogenfreier Anschlussleitung. Er verfügt über drei vorinstallierte 33° Schutzkontakt-Steckdosen in reinweiß und eine 33° Schutzkontakt-Steckdose in reinorange mit 16 A. Passend zu den Verbindungsleitungen VL und den Geräteeinbaueinheiten der Nenngröße R7, R9 und 9.

UTC4 mit 3+1 Schutzkontakt-Steckdosen, 1 Steckdose mit Überspannungsschutz

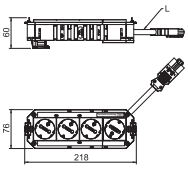

Typ	Strom-kreis	Steck-system	Ausführung	Verp. Stück	Art.-Nr.
UTC4 G W3OR1 Ü	2	GST18	3-fach reinweiß/ 1-fach reinorange	1	**7404686**

Anschlussfertiger Universalträger UTC4 mit halogenfreier Anschlussleitung. Er verfügt über drei vorinstallierte 33° Schutzkontakt-Steckdosen in weiß und eine 33° Schutzkontakt-Steckdose in reinorange mit 16 A. Die Schutzkontakt-Steckdose in reinorange ist durch ein Überspannungsschutz-Modul Typ 3 nach DIN EN 61643-11 gesichert. Passend zu den Verbindungsleitungen VL und den Geräteeinbaueinheiten der Nenngröße R7, R9 und 9.

UTC4 mit 4 Schutzkontakt-Steckdosen

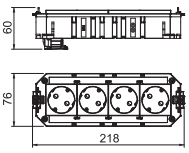

Typ	Strom-kreis	Steck-system	Ausführung	Verp. Stück	Art.-Nr.
UTC4 G W4	1	GST18	4-fach reinweiß	1	**7404682**
UTC4 G OR4	1	GST18	4-fach reinorange	1	**7404672**

Der anschlussfertige Universalträger UTC4 verfügt über vier vorinstallierte 33° Schutzkontakt-Steckdosen mit 16 A. Passend zu den Verbindungsleitungen VL und den Geräteeinbaueinheiten der Nenngröße R7, R9 und 9.

Adapter

Anschlussadapter gerade, Buchsenteil

PA

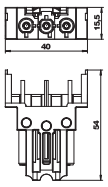

Typ	Farbe	Verp. Stück	Art.-Nr.
BTA-SKS S1 SW	schwarz	10	**6117190**
BTA-SKS S1 W	weiß	10	**6117191**

Buchsenteil-Adapter, gerade, für den Anschluss an eine Steckdose STD-D0C / STD-D3C oder STD-F0C / STD-F3C von der Seite, für Verlängerungsleitung VL mit Wieland-Steckerteil GST 18i 3p.

PA

Anschlussadapter gerade, Steckerteil

Typ	Farbe	Verp. Stück	Art.-Nr.
STA-SKS S1 SW	schwarz	10	**6117192**
STA-SKS S1 W	weiß	10	**6117193**

Steckerteil-Adapter, gerade, für den Anschluss an eine Steckdose STD-D0C / STD-D3C oder STD-F0C / STD-F3C von der Seite, für Verlängerungsleitung VL mit Wieland-Buchsenteil GST 18i 3p.

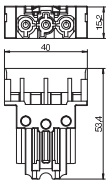

PA

Modul 45connect® Steckerteil-Adapter

Typ	Farbe	Verp. Stück	Art.-Nr.
STA-SKS SU1 SW	schwarz	10	**6117196**

Steckerteil-Adapter, U-förmig, für den Anschluss an eine Steckdose STD-D0C / STD-D3C oder STD-F0C / STD-F3C von der Seite, für Verlängerungsleitung VL mit Wieland-Buchsenteil GST 18i 3p.

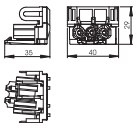

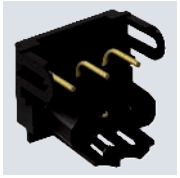

PA

Verbindungsadapter gerade, GST18

Typ	Farbe	Verp. Stück	Art.-Nr.
VB-G GST18i3p	schwarz	10	**6108045**

Verbindungsadapter GST18i für das Zusammenfassen von Steckdosen STD-D0C / STD-D3C oder STD-F0C / STD-F3C in Verbindung mit geraden Anschlussadaptern, steckbare Verbindung mit integrierter Zugentlastung. Geeignet für Geräteverbindungen in Geräteeinbau-Kanalsysteme Rapid 45 und Rapid 80 und in Installationssäulen ISS.

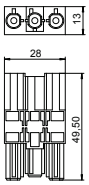

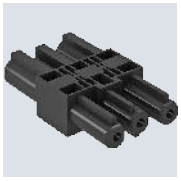

PA

Modul 45connect®-Verbinder

Typ	Farbe	Verp. Stück	Art.-Nr.
VB-SKS S	schwarz	10	**6117198**

Verbindungsadapter für das Zusammenfassen von Steckdosen STD-D0C / STD-D3C oder STD-F0C / STD-F3C.

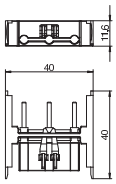

Verbindungsleitungen

Verbindungsleitung 3-adrig, halogenfrei, Querschnitt 2,5 mm², schwarz

Typ	Leitungslänge mm	Querschnitt mm²	Anzahl Pole	Farbe	Verp. Stück	Art.-Nr.
VL-3Q2.5 H1 SW	1000	2,5	3	schwarz	1	**6108450**
VL-3Q2.5 H3 SW	3000	2,5	3	schwarz	1	**6108452**
VL-3Q2.5 H5 SW	5000	2,5	3	schwarz	1	**6108454**
VL-3Q2.5 H8 SW	8000	2,5	3	schwarz	1	**6108457**
VL-3Q2.5 H10 SW	10000	2,5	3	schwarz	1	**6108459**

Halogenfreie Verbindungsleitungen 3 x 2,5 mm² in der Ausführung Buchse - Stecker mit GST18i-Stecksystem.

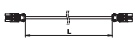

Gebäudeinstallation - Bodeninstallationssysteme und Unterfluranwendungen / de / 2024/04/09 11:05:44 11:05:44 (LLExport_03462) /

Verbindungsleitung 3-adrig, PVC, Querschnitt 2,5 mm², schwarz

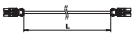

Typ	Leitungslänge mm	Querschnitt mm²	Anzahl Pole	Farbe	Verp. Stück	Art.-Nr.
VL-3Q2.5 1 SW	1000	2,5	3	schwarz	1	**6108150**
VL-3Q2.5 3 SW	3000	2,5	3	schwarz	1	**6108152**
VL-3Q2.5 5 SW	5000	2,5	3	schwarz	1	**6108154**
VL-3Q2.5 8 SW	8000	2,5	3	schwarz	1	**6108157**
VL-3Q2.5 10 SW	10000	2,5	3	schwarz	1	**6108159**

Verbindungsleitung 3 x 2,5 mm² in der Ausführung Buchse - Stecker mit GST18i-Stecksystem.

Verbindungsleitung 3-adrig, halogenfrei, Querschnitt 2,5 mm², weiß

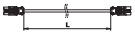

Typ	Leitungslänge mm	Querschnitt mm²	Anzahl Pole	Farbe	Verp. Stück	Art.-Nr.
VL-3Q2.5 H1 W	1000	2,5	3	weiß	1	**6108475**
VL-3Q2.5 H3 W	3000	2,5	3	weiß	1	**6108477**
VL-3Q2.5 H5 W	5000	2,5	3	weiß	1	**6108479**
VL-3Q2.5 H8 W	8000	2,5	3	weiß	1	**6108482**
VL-3Q2.5 H10 W	10000	2,5	3	weiß	1	**6108484**

Halogenfreie Verbindungsleitungen 3 x 2,5 mm² in der Ausführung Buchse - Stecker mit GST18i-Stecksystem.

Verbindungsleitung 3-adrig, PVC, Querschnitt 2,5 mm², weiß

Typ	Leitungslänge mm	Querschnitt mm²	Anzahl Pole	Farbe	Verp. Stück	Art.-Nr.
VL-3Q2.5 1 W	1000	2,5	3	weiß	1	**6108175**
VL-3Q2.5 3 W	3000	2,5	3	weiß	1	**6108177**
VL-3Q2.5 5 W	5000	2,5	3	weiß	1	**6108179**
VL-3Q2.5 8 W	8000	2,5	3	weiß	1	**6108182**
VL-3Q2.5 10 W	10000	2,5	3	weiß	1	**6108184**

Verbindungsleitung 3 x 2,5 mm² in der Ausführung Buchse - Stecker mit GST18i-Stecksystem.

Energieverteiler mit GST18-Stecksystem, Festanschluss

Energieverteiler UVS mit Festanschluss, Normalstromkreis

St

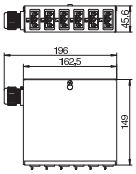

Typ	Verp. Stück	Art.-Nr.
UVS-6S2	1	**6108000**

Energieverteiler für Starkstromtechnik mit Festanschluss, bestückt und vorverdrahtet.

Eingang: 1x Dreiphasen-Stromkreis über einen schraubenlosen Steckklemmblock 5–polig für Leitungsquerschnitte 0,5 - 4 mm².
Ausgang: 6 selbstverriegelnde Steckverbinder 3–polig in schwarz, 16 A, Typ GST18i (Buchsenteil: 2 x L1, 2 x L2, 2 x L3).
Verdrahtung intern: PVC-Aderleitung H07V-U2,5.

St

Energieverteiler UVS mit Festanschluss, Sonderstromkreis

Typ	Verp. Stück	Art.-Nr.
UVS-6W2	1	6108005

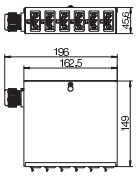

Energieverteiler für Starkstromtechnik mit Festanschluss, bestückt und vorverdrahtet.

Eingang: 1x Dreiphasen-Stromkreis über einen schraubenlosen Steckklemmblock 5–polig für Leitungsquerschnitte 0,5 - 4 mm².
Ausgang: 6 selbstverriegelnde Steckverbinder 3–polig in weiß, 16 A, Typ GST18i (Buchsenteil: 2 x L1, 2 x L2, 2 x L3).
Verdrahtung intern: PVC-Aderleitung H07V-U2,5.

St

Energieverteiler UVS mit Festanschluss, Normal- und Sonderstromkreis

Typ	Verp. Stück	Art.-Nr.
UVS-6S6W2	1	6108010

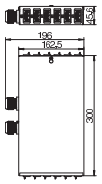

Energieverteiler für Starkstromtechnik mit Festanschluss, bestückt und vorverdrahtet.

Eingang: 2x Dreiphasen-Stromkreis über schraubenlosen Steckklemmblock 5–polig für Leitungsquerschnitte 0,5 - 4 mm².
Ausgang: 12 selbstverriegelnde Steckverbinder 3–polig in weiß (6x) und schwarz (6x), 16 A, Typ GST18i (Buchsenteil: je Drehstromkreis 2 x L1, 2 x L2, 2 x L3).
Verdrahtung intern: PVC-Aderleitung H07V-U2,5.

St

Energieverteiler UVS mit Steckanschluss, Normalstromkreis

Typ	Verp. Stück	Art.-Nr.
UVS-6S2SA	1	6108012

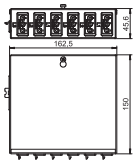

Energieverteiler für Starkstromtechnik mit Steckanschluss, bestückt und vorverdrahtet.

Eingang: 1x Dreiphasen-Stromkreis über einen selbstverriegelnden Steckverbinder 5–polig, Typ GST18i (Steckerteil).
Ausgang: 6 selbstverriegelnde Steckverbinder 3–polig in schwarz, 16 A, Typ GST18i (Buchsenteil: 2 x L1, 2 x L2, 2 x L3).
Verdrahtung intern: PVC-Aderleitung H07V-U2,5.

St

Energieverteiler UVS mit Steckanschluss, Sonderstromkreis

Typ	Verp. Stück	Art.-Nr.
UVS-6W2SA	1	6108014

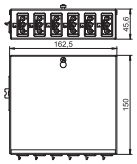

Energieverteiler für Starkstromtechnik mit Steckanschluss, bestückt und vorverdrahtet.

Eingang: 1x Dreiphasen-Stromkreis über einen selbstverriegelnden Steckverbinder 5–polig, Typ GST18i (Steckerteil).
Ausgang: 6 selbstverriegelnde Steckverbinder 3–polig in weiß, 16 A, Typ GST18i (Buchsenteil: 2 x L1, 2 x L2, 2 x L3).
Verdrahtung intern: PVC-Aderleitung H07V-U2,5.

Gebäudeinstallation - Bodeninstallationssysteme und Unterfluranwendungen / de / 2024/04/09 11:05:44 11:05:44 (LLExport_03462) /

Energieverteiler mit GST18-Stecksystem, Steckanschluss

St

Energieverteiler UVS mit Steckanschluss, Normal- und Sonderstromkreis

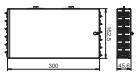

Typ		Verp. Stück	Art.-Nr.
UVS-6S6W2SA		1	6108016

Energieverteiler für Starkstromtechnik mit Steckanschluss, bestückt und vorverdrahtet.

Eingang: 2x Dreiphasen-Stromkreis über selbstverriegelnden Steckverbinder 5–polig, Typ GST18i (Steckerteil).
Ausgang: 12 selbstverriegelnde Steckverbinder 3–polig in weiß (6x) und schwarz (6x), 16 A, Typ GST18i (Buchsenteil: je Drehstromkreis 2 x L1, 2 x L2, 2 x L3).
Verdrahtung intern: PVC-Aderleitung H07V-U2,5.

Installationszubehör für Connect Wieland GST18 ®

Steckerteil 3–polig, Federkraftanschluss

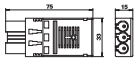

Typ	Farbe	Verp. Stück	Art.-Nr.
ST-F GST18i3p SW	schwarz	1	6108050
ST-F GST18i3p W	weiß	1	6108051

Steckerteil 3–polig, Typ GST18i mit Federkraftanschluss für starre Leitung von 1,5 - 2,5 mm², eindrähtig bzw. ultraschallverschweißt, feindrähtige Leitungen 1,5 mm² mit Aderendhülsen, unmontiert mit Zugentlastung, vor Ort konfektionierbar, 250 V, 16 A.

2 Anschlüsse pro Pol, für Leitungen H05VV, NYM (Ø 7,8 - 10,33 mm), verriegelbar, gemäß Zugentlastung nach VDE 0628 ist eine Verriegelung vorzusehen.

Abmantellänge: 45 mm
Abisolierlänge: 9 mm

Steckerteil 3–polig, Schraubanschluss

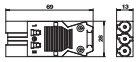

Typ	Farbe	Verp. Stück	Art.-Nr.
ST-S GST18i3p SW	schwarz	1	6108054
ST-S GST18i3p W	weiß	1	6108055

Steckerteil 3–polig, Typ GST18i mit Schraubanschluss, geringe Bauhöhe (kein Steckplatzverlust in Kombination mit Verteilerblöcken), für Querschnitt 0,75 - 2,5 mm², ein- und feindrähtige Leiter ohne Aderendhülse anschließbar, für Leitungsdurchmesser von 6,5 - 10,5 mm (H05VV, NYM), unmontiert mit Zugentlastung, vor Ort konfektionierbar, 250 V, 16 A.

Abmantellänge: 31 mm
Abisolierlänge: 7 mm

Steckerteil 3–polig, Schraubanschluss

PA

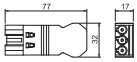

Typ	Farbe	Verp. Stück	Art.-Nr.
ST-S4 GST18i3 SW	schwarz	1	6108060
ST-S4 GST18i3 W	weiß	1	6108062

Steckerteil 3–polig, Typ GST18i mit Schraubanschluss für Leitungen 1,5 - 4,0 mm² und Leitungsdurchmesser von 10,5 - 14,5 mm (H05VV, NYM), unmontiert mit Zugentlastung, vor Ort konfektionierbar, 250 V, 16 A.

Steckerteil 5–polig, Schraubanschluss

Typ	Farbe	Verp. Stück	Art.-Nr.
ST-S GST18i5p SW	schwarz	1	6108070

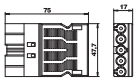

Steckerteil 5–polig, Typ GST18i mit Schraubanschluss für Leitungen 1,5 - 2,5 mm², ein- und feindrähtig, mit Zugentlastung, ein Anschluss pro Pol, unmontiert, für Leitungen H05VV (Ø 9,5 - 13,5) NYM und (Ø 10,5 - 13,5 mm), verriegelbar, gemäß Zugentlastung nach VDE 0628 ist eine Verriegelung vorzusehen, 250 V, 16 A.

Abisolierlänge: 8 mm
Abmantellänge: 46 mm

Buchsenteil 3–polig, Federkraftanschluss

Typ	Farbe	Verp. Stück	Art.-Nr.
BT-F GST18i3p SW	schwarz	1	6108052
BT-F GST18i3p W	weiß	1	6108053

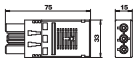

Buchsenteil 3–polig, Typ GST18i mit Federkraftanschluss für starre Leitung von 1,5 - 2,5 mm², eindrähtig bzw. ultraschallverschweißt, feindrähtige Leitungen 1,5 mm² mit Aderendhülsen, unmontiert mit Zugentlastung, vor Ort konfektionierbar, 250 V, 16 A.

2 Anschlüsse pro Pol, für Leitungen H05VV, NYM (Ø 7,8 - 10,33 mm), verriegelbar, gemäß Zugentlastung nach VDE 0628 ist eine Verriegelung vorzusehen.

Abmantellänge: 45 mm
Abisolierlänge: 9 mm

PA

Buchsenteil 3–polig, Schraubanschluss

Typ	Farbe	Verp. Stück	Art.-Nr.
BT-S4 GST18i3 SW	schwarz	1	6108064
BT-S4 GST18i3 W	weiß	1	6108066

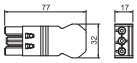

Buchsenteil 3–polig, Typ GST18i mit Schraubanschluss für Leitungen 1,5 - 4,0 mm² und für Leitungsdurchmesser von 10,5 - 14,5 mm (H05VV, NYM), unmontiert mit Zugentlastung, vor Ort konfektionierbar, 250 V, 16 A.

Buchsenteil 3–polig, Schraubanschluss

Typ	Farbe	Verp. Stück	Art.-Nr.
BT-S GST18i3p SW	schwarz	1	6108056
BT-S GST18i3p W	weiß	1	6108057

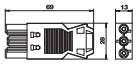

Buchsenteil 3–polig, Typ GST18i mit Schraubanschluss, geringe Bauhöhe (kein Steckplatzverlust in Kombination mit Verteilerblöcken), für Querschnitt 0,75 - 2,5 mm², ein- und feindrähtige Leiter ohne Aderendhülse anschließbar, für Leitungsdurchmesser von 6,5 - 10,5 mm (H05VV, NYM), unmontiert mit Zugentlastung, vor Ort konfektionierbar, 250 V, 16 A.

Abmantellänge: 31 mm
Abisolierlänge: 7 mm

Buchsenteil 5–polig, Schraubanschluss

Typ	Farbe	Verp. Stück	Art.-Nr.
BT-S GST18i5p SW	schwarz	1	6108072

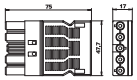

Buchsenteil 5–polig, Typ GST18i mit Schraubanschluss für Leitungen 1,5 - 2,5 mm², ein- und feindrähtig, mit Zugentlastung, ein Anschluss pro Pol, unmontiert, für Leitungen H05VV (Ø 9,5 - 13,5) und NYM (Ø 10,5 - 13,5 mm), verriegelbar, gemäß Zugentlastung nach VDE 0628 ist eine Verriegelung vorzusehen, 250 V, 16 A.

Abisolierlänge: 8 mm
Abmantellänge: 46 mm

Gebäudeinstallation - Bodeninstallationssysteme und Unterfluranwendungen / de / 2024/04/09 11:05:44 11:05:44 (LLExport_03462) /

Verteilerblock 3–polig

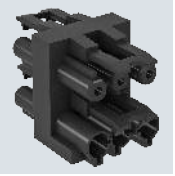

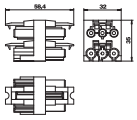

Typ	Farbe	Verp. Stück	Art.-Nr.
VB-3 GST18i3p	schwarz	1	6108080

Verteilerblock mit Verriegelung, Typ GST18i, 1 Eingang mit Steckerteil 3–polig und 3 Ausgänge mit Buchsenteil 3–polig.

Verteilerblock 3–polig

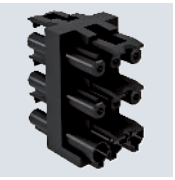

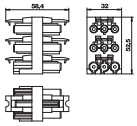

Typ	Farbe	Verp. Stück	Art.-Nr.
VB-5 GST18i3p	schwarz	1	6108082

Verteilerblock mit Verriegelung, Typ GST18i, 1 Eingang mit Steckerteil 3–polig und 5 Ausgänge mit Buchsenteil 3–polig.

Verteilerblock 3–polig, T-Form

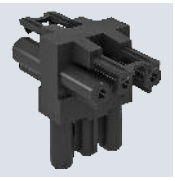

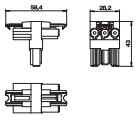

Typ	Farbe	Verp. Stück	Art.-Nr.
VB-T GST18i3p	schwarz	1	6108084

T-Verteiler mit Verriegelung, Typ GST18i, 1 Eingang mit Steckerteil 3–polig und 2 Ausgängen mit Buchsenteil 3–polig.

Verteilerblock 3–polig

PA

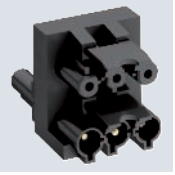

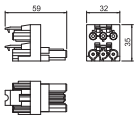

Typ	Farbe	Verp. Stück	Art.-Nr.
VB-2 GST18i3p	schwarz	1	6108086

Verteilerblock mit Verriegelung, Typ GST18i, 1 Eingang mit Steckerteil 3–polig und 2 Ausgänge mit Buchsenteil 3–polig.

Überspannungsschutz-Modul mit Träger für Modul 45connect

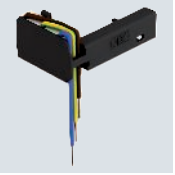

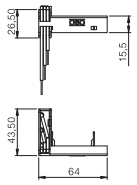

Typ	Signalisierung am Gerät	Verp. Stück	Art.-Nr.
ÜSM-A-4T	akustisch	1	6107801

Überspannungsschutzmodul 2polig, 16 A/250 V~, mit akustischer Defektanzeige, keine Netzabschaltung, für den Anschluss an eine Mehrfach-Steckdose Modul 45connect mit dem beigestellten Träger. Für den Einbau in Universalträger UT3/45 und UT4/45. Das Überspannungsschutzmodul entspricht EN 61643-11, Typ 3, Class III, Anforderungsklasse D.

PA

Verriegelung

Typ	Farbe	Verp. Stück	Art.-Nr.
VR-GST18	schwarz	10	6108074

Verriegelungs-Clip für GST18 Steckverbindungen, zum Verriegeln von Verbindungsleitungen.

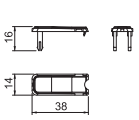

Gebäudeinstallation - Bodeninstallationssysteme und Unterfluranwendungen / de / 2024/04/09 11:05:44 11:05:44 (LLExport_03462) /

CP-Leergehäuse

St

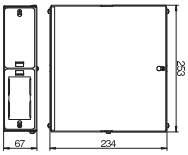

Typ	Verp. Stück	Art.-Nr.
CP45-LG 8A	1	6108037

Consolidation Point-Leergehäuse für den Einbau von 4 Modul 45®-Geräten, bestehend aus Gehäuseunterteil und -deckel, einer Abdeckhaube zur Trennung von Datentechnik und Starkstrom, 2 Trägerplatten für den Einbau von je 2 Modul 45®-Geräten, 2 Blindplatten, 2 Kabelverschraubungen V-TEC VM25 LGR und einem Schutzleiteranschlusswinkel.

CP-Trägerplatte, für Einbaugeräte Modul 45®, 2-fach

St

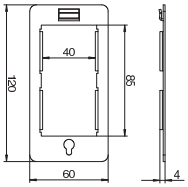

Typ	Verp. Stück	Art.-Nr.
CP45-TP M	1	6108039

Trägerplatte zur Aufnahme von 2 Modul 45®-Geräte in einem Consolidation Point-Gehäuse.

CP-Trägerplatte für 3 Snap-In Steckverbinder, 3–polig

St

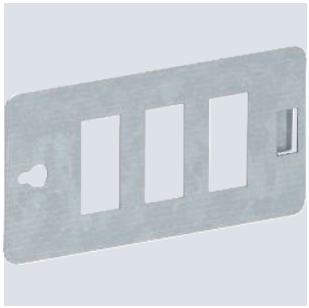

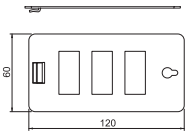

Typ	Verp. Stück	Art.-Nr.
CP45-TP 3SI	1	6108024

Trägerplatte zur Aufnahme von 3 Snap-In Steckverbinder 3–polig in einem Consolidation Point-Gehäuse.

CP-Trägerplatte für 4 Snap-In Steckverbinder, 3–polig

St

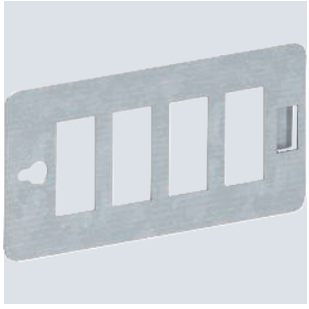

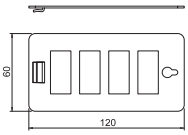

Typ	Verp. Stück	Art.-Nr.
CP45-TP 4SI	1	6108026

Trägerplatte zur Aufnahme von 4 Snap-In Steckverbinder 3–polig in einem Consolidation Point-Gehäuse.

St

CP-Trägerplatte für 8 Datenanschlussmodule, Typ C

Typ	Verp. Stück	Art.-Nr.
CP45-TP 8C	1	6108028

Trägerplatte Typ C zur Aufnahme von 8 Datenanschlussmodule in einem Consolidation Point-Gehäuse. Typ C hat eine Montageöffnung von 19,30 x 14,80 mm.

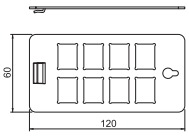

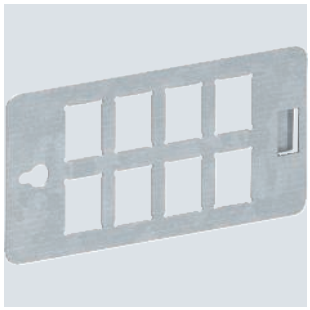

Klemmleiste

Typ	Verp. Stück	Art.-Nr.
CP45-KL	1	6108043

Schraubenlose Steckklemmleiste mit Rastfuß, 5–polig für einen Leitungsquerschnitt von 0,5 - 4 mm².

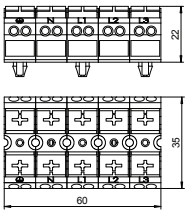

Gebäudeinstallation - Bodeninstallationssysteme und Unterfluranwendungen / de / 2024/04/09 11:05:44 11:05:44 (LLExport_03462) /

Schalkörper für eckige Einbaueinheiten

Schalkörper für eckige Einbaueinheit der Nenngröße 4

PS

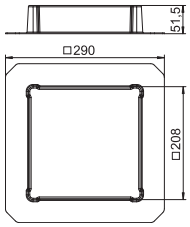

Typ	Estrichhöhe mm	Verp. Stück	Art.-Nr.
SK HB 201X201	50	1	**7425600**

Schalkörper für Hohlböden mit Estrichaufbau für nivellierbare quadratische Kassetten der Nenngröße 4.

Schalkörper für eckige Einbaueinheit der Nenngröße 9

PS

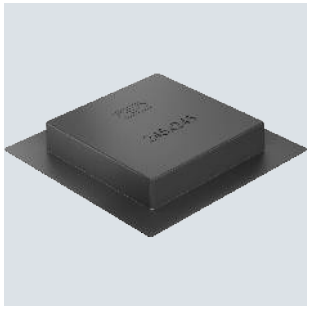

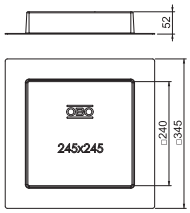

Typ	Estrichhöhe mm	Verp. Stück	Art.-Nr.
SK HB 245X245	50	1	**7404412**

Schalkörper für Hohlböden mit Estrichaufbau für nivellierbare quadratische Kassetten der Nenngröße 9.

Schalkörper für runde Einbaueinheiten

Schalkörper für runde Einbaueinheit der Nenngröße R4

PS

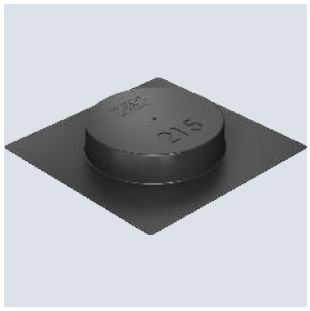

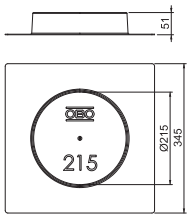

Typ	Maß d Ø mm	Estrichhöhe mm	Verp. Stück	Art.-Nr.
SK HB R215	215	50	1	**7404400**

Schalkörper für Hohlböden mit Estrichaufbau für runde Geräteeinsätze und nivellierbare Kassetten der Nenngröße R4.

Schalkörper für runde Einbaueinheit der Nenngröße R7

PS

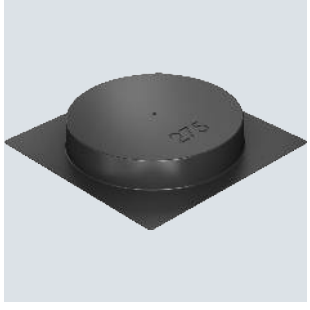

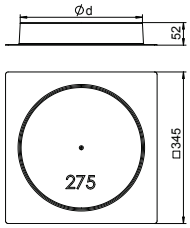

Typ	Maß d Ø mm	Estrichhöhe mm	Verp. Stück	Art.-Nr.
SK HB R275	275	50	1	**7404404**

Schalkörper für Hohlböden mit Estrichaufbau für runde Geräteeinsätze und nivellierbare Kassetten der Nenngröße R7.

PS

Schalkörper für runde Einbaueinheit der Nenngröße R9

Typ	Maß d Ø mm	Estrich-höhe mm	Verp. Stück	Art.-Nr.
SK HB R305	305	50	1	**7404408**

Schalkörper für Hohlböden mit Estrichaufbau für runde Geräteeinsätze und nivellierbare Kassetten der Nenngröße R9.

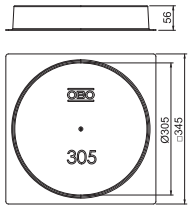

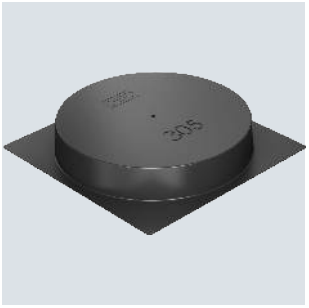

Gebäudeinstallation - Bodeninstallationssysteme und Unterfluranwendungen / de / 2024/04/09 11:05:44 11:05:44 (LLExport_03462) /

Steckdose 33°, Connect 45, Schutzkontakt, 1-fach

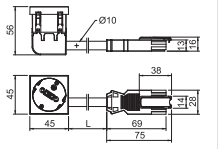

Typ	STD-D3C GW ROR1	STD-D3C GW MZGN1	STD-D3C GW SRO1
Farbe	reinorange	minzgrün	signalrot
Verp. Stück	1	1	1
Art.-Nr.	**6120832**	**6120834**	**6120836**

PC Polycarbonat

Anschlussfertige Schutzkontakt-Steckdose 1-fach 33°, mit erhöhtem Berührungsschutz, inkl. 0,25 m Anschlussleitung mit GST18 Stecker und Verriegelungs-Clip, 16 A, 250 V~.

Steckdose 33°, Connect 45, Schutzkontakt, 2-fach

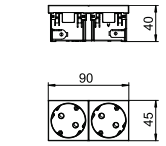

Typ	STD-D3SC RW2	STD-D3SC ROR2	STD-D3SC MZGN2	STD-D3SC SRO2	STD-D3SC SWGR2	STD-D3SC AL2
Farbe	reinweiß	reinorange	minzgrün	signalrot	schwarzgrau	alu lackiert
Verp. Stück	1	1	1	1	1	1
Art.-Nr.	**6120483**	**6120485**	**6120487**	**6120489**	**6120491**	**6120493**

PC Polycarbonat

Schutzkontakt-Steckdose 2-fach 33°, mit erhöhtem Berührungsschutz, mit Steckklemmen, 2polig, 16 A, 250 V~, mit Verbindungsklemmen nach IEC 60884-1.

Steckdose 33°, Connect 45, Schutzkontakt, 3-fach

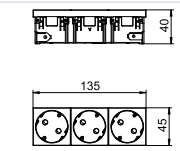

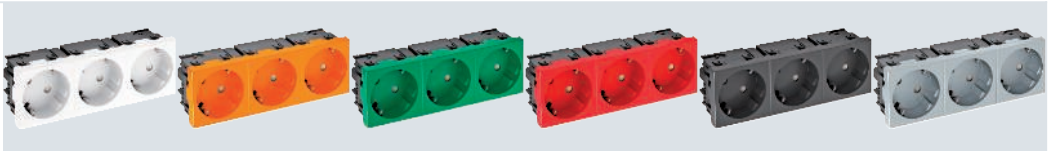

Typ	STD-D3SC RW3	STD-D3SC ROR3	STD-D3SC MZGN3	STD-D3SC SRO3	STD-D3SC SWGR3	STD-D3SC AL3
Farbe	reinweiß	reinorange	minzgrün	signalrot	schwarzgrau	alu lackiert
Verp. Stück	1	1	1	1	1	1
Art.-Nr.	**6120503**	**6120505**	**6120507**	**6120509**	**6120511**	**6120513**

PC Polycarbonat

Schutzkontakt-Steckdose 3-fach 33°, mit erhöhtem Berührungsschutz, mit Steckklemmen, 2polig, 16 A, 250 V~, mit Verbindungsklemmen nach IEC 60884-1.

Steckdose 0°, Connect 45, mit Erdungsstift, 1-fach

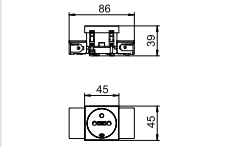

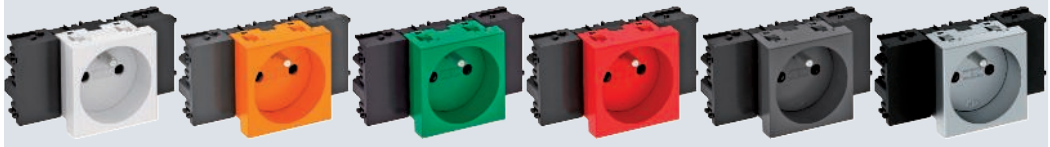

Typ	STD-F0C RW1	STD-F0C ROR1	STD-F0C MZGN1	STD-F0C SRO1	STD-F0C SWGR1	STD-F0C AL1
Farbe	reinweiß	reinorange	minzgrün	signalrot	schwarzgrau	alu lackiert
Verp. Stück	1	1	1	1	1	1
Art.-Nr.	**6120532**	**6120534**	**6120536**	**6120538**	**6120540**	**6120542**

PC Polycarbonat

Erdungsstift-Steckdose mit seitlichem Anschluss 1-fach 0°, mit erhöhtem Berührungsschutz, mit Steckklemmen, 2–polig, 16 A, 250 V~, mit Verbindungsklemmen nach IEC 60884-1, geeignet für den Einbau in Geräteeinbau-Kanalsysteme Rapid 45.

Steckdose 0°, Connect 45, mit Erdungsstift, 2-fach

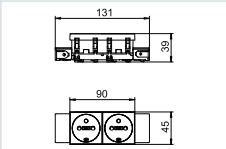

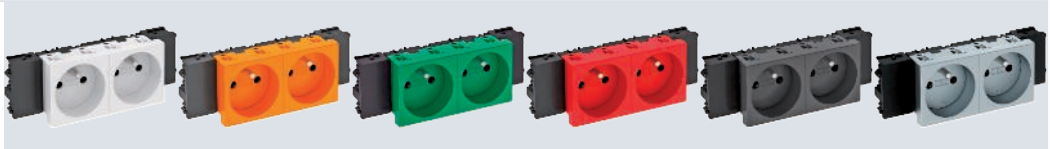

Typ	STD-F0C RW2	STD-F0C ROR2	STD-F0C MZGN2	STD-F0C SRO2	STD-F0C SWGR2	STD-F0C AL2
Farbe	reinweiß	reinorange	minzgrün	signalrot	schwarzgrau	alu lackiert
Verp. Stück	1	1	1	1	1	1
Art.-Nr.	**6120552**	**6120554**	**6120556**	**6120558**	**6120560**	**6120562**

PC Polycarbonat

Erdungsstift-Steckdose mit seitlichem Anschluss 2-fach 0°, mit erhöhtem Berührungsschutz, mit Steckklemmen, 2–polig, 16 A, 250 V~, mit Verbindungsklemmen nach IEC 60884-1, geeignet für den Einbau in Geräteeinbau-Kanalsysteme Rapid 45.

Steckdose 0°, Connect 45, mit Erdungsstift, 3-fach

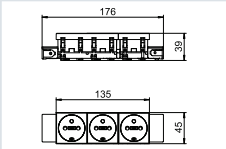

Typ	STD-F0C RW3	STD-F0C ROR3	STD-F0C MZGN3	STD-F0C SRO3	STD-F0C SWGR3	STD-F0C AL3
Farbe	reinweiß	reinorange	minzgrün	signalrot	schwarzgrau	alu lackiert
Verp. Stück	1	1	1	1	1	1
Art.-Nr.	**6120572**	**6120574**	**6120576**	**6120578**	**6120580**	**6120582**

PC Polycarbonat

Erdungsstift-Steckdose mit seitlichem Anschluss 3-fach 0°, mit erhöhtem Berührungsschutz, mit Steckklemmen, 2–polig, 16 A, 250 V~, mit Verbindungsklemmen nach IEC 60884-1, geeignet für den Einbau in Geräteeinbau-Kanalsysteme Rapid 45.

Gebäudeinstallation - Bodeninstallationssysteme und Unterfluranwendungen / de / 2024/04/09 11:05:44 11:05:44 (LLExport_03462) /

Steckdose 0°, Connect 80, mit Erdungsstift, 1-fach

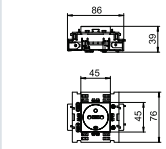

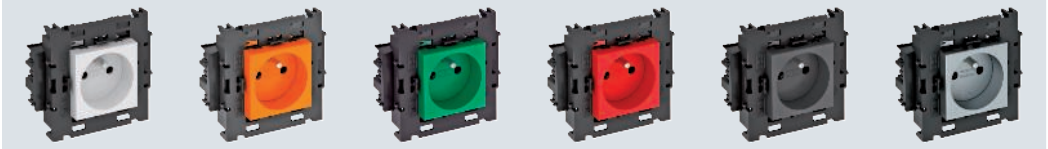

Typ	STD-F0C8 RW1	STD-F0C8 ROR1	STD-F0C8 MZGN1	STD-F0C8 SRO1	STD-F0C8 SWGR1	STD-F0C8 AL1
Farbe	reinweiß	reinorange	minzgrün	signalrot	schwarzgrau	alu lackiert
Verp. Stück	1	1	1	1	1	1
Art.-Nr.	**6120602**	**6120604**	**6120606**	**6120608**	**6120610**	**6120612**

PC Polycarbonat

Erdungsstift-Steckdose mit seitlichem Anschluss 1-fach 0°, mit erhöhtem Berührungsschutz, mit Steckklemmen, 2–polig, 16 A, 250 V~, mit Verbindungsklemmen nach IEC 60884-1, geeignet für den Einbau in Geräteeinbau-Kanalsysteme Rapid 80.

Steckdose 0°, Connect 80, mit Erdungsstift, 2-fach

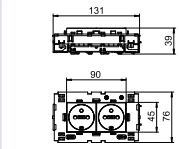

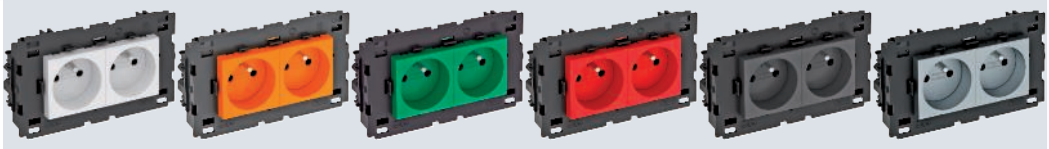

Typ	STD-F0C8 RW2	STD-F0C8 ROR2	STD-F0C8 MZGN2	STD-F0C8 SRO2	STD-F0C8 SWGR2	STD-F0C8 AL2
Farbe	reinweiß	reinorange	minzgrün	signalrot	schwarzgrau	alu lackiert
Verp. Stück	1	1	1	1	1	1
Art.-Nr.	**6120622**	**6120624**	**6120626**	**6120628**	**6120630**	**6120632**

PC Polycarbonat

Erdungsstift-Steckdose mit seitlichem Anschluss 2-fach 0°, mit erhöhtem Berührungsschutz, mit Steckklemmen, 2–polig, 16 A, 250 V~, mit Verbindungsklemmen nach IEC 60884-1, geeignet für den Einbau in Geräteeinbau-Kanalsysteme Rapid 80.

Steckdose 0°, Connect 80, mit Erdungsstift, 3-fach

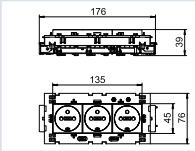

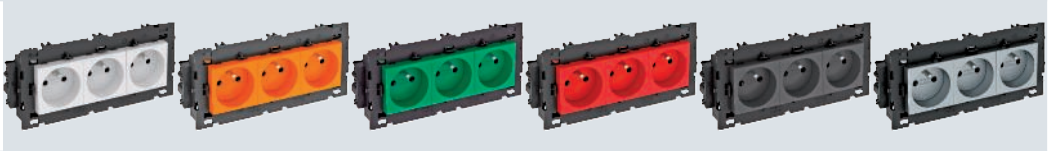

Typ	STD-F0C8 RW3	STD-F0C8 ROR3	STD-F0C8 MZGN3	STD-F0C8 SRO3	STD-F0C8 SWGR3	STD-F0C8 AL3
Farbe	reinweiß	reinorange	minzgrün	signalrot	schwarzgrau	alu lackiert
Verp. Stück	1	1	1	1	1	1
Art.-Nr.	**6120642**	**6120644**	**6120646**	**6120648**	**6120650**	**6120652**

PC Polycarbonat

Erdungsstift-Steckdose mit seitlichem Anschluss 3-fach 0°, mit erhöhtem Berührungsschutz, mit Steckklemmen, 2–polig, 16 A, 250 V~, mit Verbindungsklemmen nach IEC 60884-1, geeignet für den Einbau in Geräteeinbau-Kanalsysteme Rapid 80.

PA

Montageträger 71MT1, 1-fach, für Modul 45®

Typ	Farbe	Verp. Stück	Art.-Nr.
71MT1 45	lichtgrau	10	6288572

Frontrastender 1-fach Montageträger für Modul 45 Datentechnik-Systeme und Modul 45connect Schutzkontakt-steckdosen.

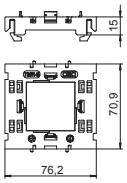

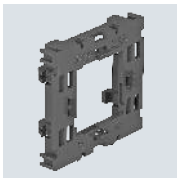

PA

Montageträger 71MT2, 2-fach, für Modul 45®

Typ	Farbe	Verp. Stück	Art.-Nr.
71MT2 45	lichtgrau	5	6288576

Frontrastender 2-fach Montageträger für Modul 45 Datentechnik-Systeme und Modul 45connect Schutzkontakt-steckdosen.

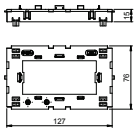

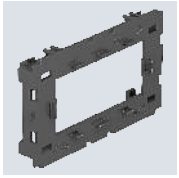

PA

Montageträger 71MT3, 3-fach, für Modul 45®

Typ	Farbe	Verp. Stück	Art.-Nr.
71MT3 45-2	lichtgrau	5	6288574

Frontrastender 3-fach Montageträger für Modul 45 Datentechnik-Systeme und Modul 45connect Schutzkontakt-steckdosen.

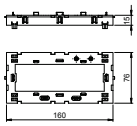

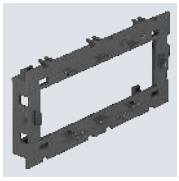

PA

Montageträger für Datentechnik

Typ	Farbe	Verp. Stück	Art.-Nr.
71MTD	lichtgrau	5	6288577

Montageträger zur Installation von Datentechnikgeräten in Geräteeinbaukanälen der Serie Rapid 80 und ISS Instal-lationssäulen mit 76,5-mm-Systemöffnung

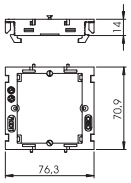

Gebäudeinstallation - Bodeninstallationssysteme und Unterfluranwendungen / de / 2024/04/09 11:05:44 11:05:44 (LLExport_03462) /

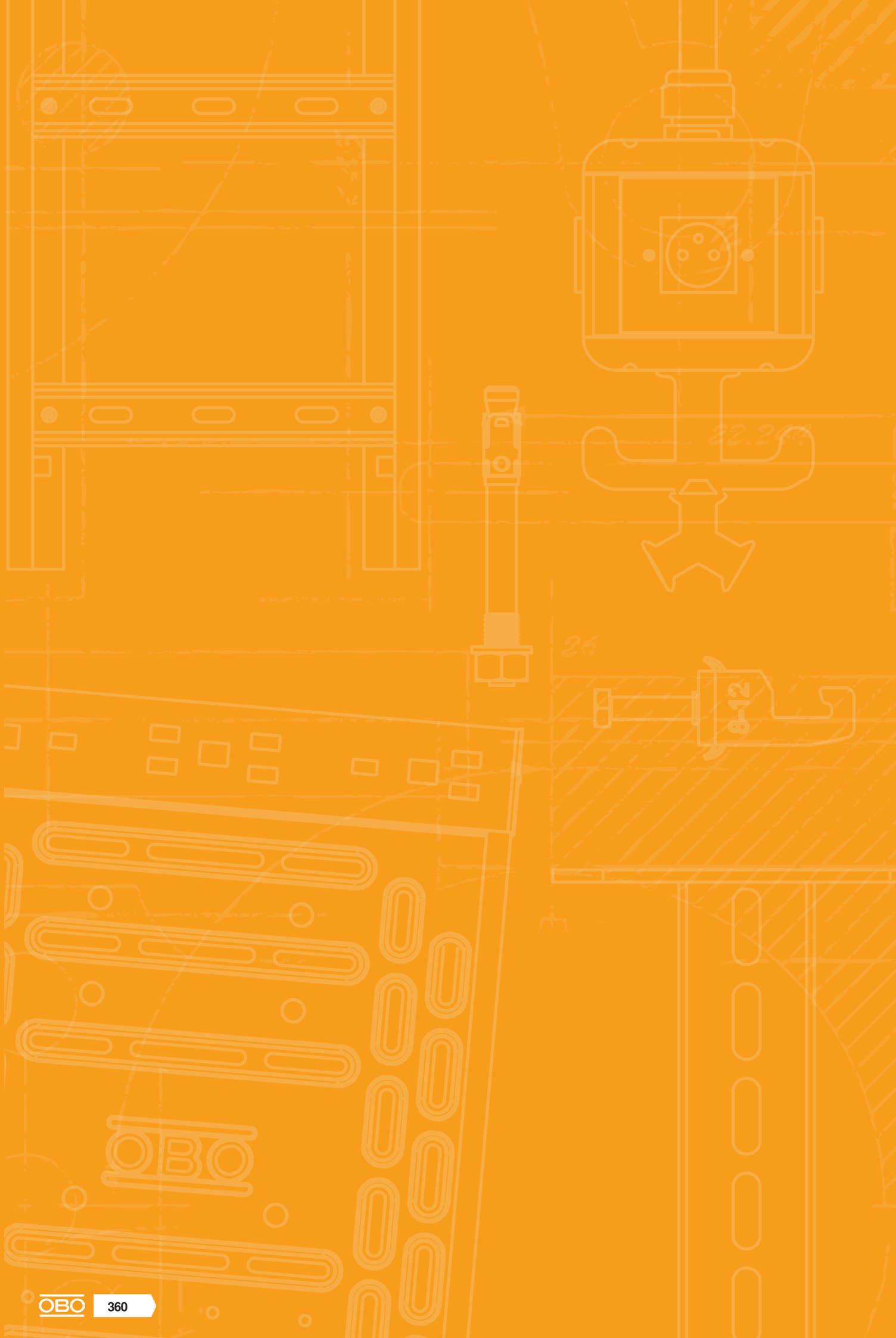

Verzeichnisse

Prüfzeichen	362
Piktogrammerklärung	364
Alphabetisches Verzeichnis	368
Nummerisches Verzeichnis	374
Typenverzeichnis	378
Aktuelle Verkaufs- und Lieferbedingungen unter www.obo.de/vlb	

Gebäudeinstallation - Bodeninstallationssysteme und Unterfluranwendungen / de / 2024/04/09 11:05:44 11:05:44 (LLExport_03462) /

Prüfzeichen

	American Bureau of Shipping, USA
	AENOR, Producto Certificado, Spanien
	STOWARZYSZENIE ELEKTRYKÓW POLSKICH, Polen
	Blitzstrom geprüft
	Blitzstrom geprüft Klasse H (100kA)
	CEBEC, Belgien
	Canadian Standards Association, Kanada
	DEMKO, Danmarks Elektriske Materielkontrol, Dänemark
DIBt	Deutsches Institut für Bautechnik Berlin, Deutschland
	Det Norske Veritas
	ENEC Österreich
	ATEX Zertifikat für explosionsgeschützte Bereiche
	ELEKTROTECHNICKÝ ZKUŠEBNÌ ÚSTAV, Tschechische Republik
FI	FIMKO, Finnland
	Forschungs- und Materialprüfungsanstalt, Deutschland
	Russland, GOST The State Committee for Standards
	Prüfzeichen für techn. Arbeitsmittel, VDE Prüf- und Zertifizierungsinstitut Offenbach, Deutschland
	halogenfrei; ohne Chlor, Fluor und Brom
	INMETRO, Brasilien
KEMA KEUR	KEMA-KEUR, Niederlande
M	Kennzeichnung metrischer Produkte
	MAGYAR ELEKTROTECHNIKAI ELLENŐRZŐ INTÉZET Budapest, Ungarn
N	NEMKO, Norwegen
NF	AFNOR Gütezeichen des französischen Normungsinstituts

	Underwriters Laboratories Inc., USA + CSA, Kanada
ÖVE	Österreichischer Verband für Elektrotechnik, Österreich
	INSTITUTO ITALIANO DEL MARCHO DI QUALITÁ, Italien
	RINA 1861, Ship Classification, Certification and Services
	Underwriters Laboratories Inc., USA
S	SEMKO An Inchcape Testing Services Company, Schweden
	Eidgenössisches Starkstrominspektorat, Schweiz
SABS APPROVED	South African Bureau of Standards
	schockgeprüft, Bundesamt für Zivilschutz, Deutschland
	Sähkötarkastuskeskus Elinspektionscentralen Electrical Inspectorate, Finnland
UL	Underwriters Laboratories Inc., USA
UL LISTED	Underwriters Laboratories Inc., USA
	Verband der Elektrotechnik, Elektronik, Informationstechnik e.V., Deutschland
	Verband der Elektrotechnik, Geprüfte Sicherheit
5	5 Jahre Gewährleistung

Piktogrammerklärung

Oberflächen

FS	bandverzinkt
FSK	bandverzinkt/kunststoffbeschichtet
DD	bandverzinkt Zink/Aluminium, Double Dip
BK	blank
2B	blank, nachbehandelt
EL	eloxiert
F	feuerverzinkt
G	galvanisch verzinkt
GK	galvanisch verzinkt/kunststoffbeschichtet
GCL	galvanisch verzinkt, gelb chromatiert
GGP	galvanisch verzinkt, gelb passiviert
GTP	galvanisch verzinkt, transparent passiviert
GR	grundiert
L	lackiert
SG	schweißgrundiert
FT	tauchfeuerverzinkt
FT SO	tauchfeuerverzinkt 85µm
Cu	verkupfert
N	vernickelt
ZD	verzinkt, Deltatone 500
ZDM	verzinkt, MAGNI 565
GA	zinkaluminiumbeschichtet, Galfan
ZL	Zinklamelle

Konformitätszeichen

CE	Communautés Européennes, EG Konformitätserklärung nach EG-Richtlinien
RoHS conform	RoHS conform

Qualitätszeichen

halogenfrei	halogenfrei; ohne Chlor, Fluor und Brom
650°	flammwidrig 650°C
750°	flammwidrig 750°C
960°	flammwidrig 960°C
UV RESISTANT	UV RESISTANT

Spezifische Produktsymbole

Ø 60	Durchmesser 60 mm
Ø 68	Durchmesser 68 mm
Type 3	Schutzgerät nach DIN EN 61643-11 bzw. IEC 61643-11
LPZ 2→3	Übergang von LPZ 2 auf 3
AS	Akustische Signalisierung

Anwendungen

FS	Fernsignalisierung
AS	Akustische Signalisierung
ISDN	Integrated Service Digital Network, ISDN-Anwendungen
DSL	Digital Subscriber Line, DSL-Anwendungen
Analog TK	Analoge Telekommunikation
Cat 5	Kategorie 5 Twisted-Pair
Cat 6_A	Channel Performance nach amerikanischem Standard EIA/TIA
MSR	Mess- Steuer- und Regelanlagen
TV	TV Anwendungen
SAT	SAT-TV Anwendungen
Mu	Multibase-Unterteil
	LifeControl
EX	Eigensicheres Schutzgerät für explosionsgefährdete Bereiche
Class E_A	Channel Performance nach ISO / IEC 11801
PoE	Power over Ethernet
230/400 V System	230/400 V-System
IP 54	Schutzart IP 54
IP 65	Schutzart IP 65

Blitzschutzklassen

Type 1	Schutzgerät nach DIN EN 61643-11 bzw. IEC 61643-11
Type 1+2	Kombinationsschutzgerät aus Typ 1 und Typ 2
Type 2	Schutzgerät nach DIN EN 61643-11 bzw. IEC 61643-11

Blitzschutzklassen

Type 2+3	Schutzgerät nach DIN EN 61643-11 bzw. IEC 61643-11
Type 3	Schutzgerät nach DIN EN 61643-11 bzw. IEC 61643-11

Blitzschutzzonen

LPZ 0→1	Übergang von LPZ 0 auf 1
LPZ 0→2	Übergang von LPZ 0 bis 2
LPZ 0→3	Übergang von LPZ 0 bis 3
LPZ 1→2	Übergang von LPZ 1 auf 2
LPZ 1→3	Übergang von LPZ 1 bis 3
LPZ 2→3	Übergang von LPZ 2 auf 3

BSS-Funktionserhaltmontage

	Brandgeprüfte Systeme
	Fluchtweg-Deckenmontage Kabelklammer
	OBO Grip Verlegeart Wand
	OBO Grip Verlegeart Decke
	Kabelklammer Funktionserhalt Deckenmontage

BSS-Dübel

	Brandschutz-Dübel
	Brandschutz-Schraubanker

BSS-Prüfzeichen/Baustoffklasse

E30	Funktionserhaltklasse E30
E90	Funktionserhaltklasse E90

Bügelschellen Fußformen

N	Bügelschelle f. C-Profilschiene, Schlitzweite 11-12 mm
H	Bügelschelle f. C-Profilschiene, Schlitzweite 16-17 mm
U	Bügelschelle f. C-Profilschiene, Schlitzweite 18-22 mm

Durchmesser

Ø 60	Durchmesser 60 mm
Ø 68	Durchmesser 68 mm
Ø 70	Durchmesser 70 mm
Ø 74	Durchmesser 74 mm

Einführungen

4	4 Kabeleinführungen
6	6 Kabeleinführungen
7	7 Kabeleinführungen
8	8 Kabeleinführungen
9	9 Kabeleinführungen
10	10 Kabeleinführungen
12	12 Kabeleinführungen
10	10 Kabeleinführungen ECO
12	12 Kabeleinführungen ECO
14	14 Kabeleinführungen ECO
16	16 Kabeleinführungen
18	18 Kabeleinführungen ECO
24	24 Kabeleinführungen

Gewinde Verschraubungen

M	Gewinde Metrisch
Pg	Gewinde Pg

Größe der Einführungen

M20	Einführung M20
M25	Einführung M25
M32	Einführung M32
M40	Einführung M40

KTS-Seitenhöhen

	Kabelrinne, Seitenhöhe 35 mm
	Kabelrinne, Seitenhöhe 60 mm
	Kabelrinne, Seitenhöhe 85 mm
	Gitterrinne, Seitenhöhe 35 mm
	Gitterrinne, Seitenhöhe 55 mm

Materialien

	Flachstahl
	Winkelstahl
	U-Stahl
	Rundmaterial

Gebäudeinstallation - Bodeninstallationssysteme und Unterfluranwendungen / de / 2024/04/09 11:05:44 11:05:44 (LLExport_03462) /

Piktogrammerklärung

Nennquerschnitt

1,5 mm²	Nennquerschnitt 1,5 mm²
1,5-2,5 mm²	Nennquerschnitt 1,5-2,5 mm²
2,5 mm²	Nennquerschnitt 2,5 mm²
2,5-4 mm²	Nennquerschnitt 2,5-4 mm²
4 mm²	Nennquerschnitt 4 mm²
4-6 mm²	Nennquerschnitt 4-6 mm²
6 mm²	Nennquerschnitt 6 mm²
10 mm²	Nennquerschnitt 10 mm²
16 mm²	Nennquerschnitt 16 mm²

Nennspannung

400 V	Nennspannung 400 V
500 V	Nennspannung 500 V
660 V	Nennspannung 660 V

Poligkeit

3	3polig
5	5polig
7	7polig
8	8polig
10	10polig
12	12polig

Schlitzweiten

7,5	Schlitzweite 7,5 mm
11	Schlitzweite 11 mm
11-12	Schlitzweite 11-12 mm
12	Schlitzweite 12 mm
15	Schlitzweite 15 mm
16	Schlitzweite 16 mm
16,5	Schlitzweite 16,5 mm
16-17	Schlitzweite 16-17 mm
17	Schlitzweite 17 mm
18	Schlitzweite 18 mm
22	Schlitzweite 22 mm
35	Schlitzweite 35 mm

Schraubenköpfe

	Schlitzschraube
	Torxschraube
	Kreuz- und Schlitzschraube
	Kreuzschlitz Pozidrive

Schussgeräte

	Bolzensetzgerät
	Gasdrucknagelgerät

Schutzart

IP 20	Schutzart IP 20
IP 30	Schutzart IP 30
IP 31	Schutzart IP 31
IP 44	Schutzart IP 44
IP 54	Schutzart IP 54
IP 55	Schutzart IP 55
IP 65	Schutzart IP 65
IP 66	Schutzart IP 66
IP 67	Schutzart IP 67
IP 68	Schutzart IP 68

Werkstoffe Metalle

Alu	Aluminium
Alu/St	Aluminium/Stahl
A2	Edelstahl, rostfrei
A4	Edelstahl, rostfrei
A5	Edelstahl, rostfrei
Cu	Kupfer
CuZn 37	Messing
St	Stahl
TG	Temperguss
Zn	Zinkdruckguss

Werkstoffe Kunststoffe

ABS/AVA	Acrylnitril-Butadien-Styrol
UF	Duroplast, Aminoplast Typ 131.5
MF	Duroplast, Melaminharz Typ 150
EVA	Ethylenvinylacetat

Werkstoffe Kunststoffe

FA	Faserdichtwerkstoff DIN 28091
GFK	Glasfaserverstärkter Kunststoff
NBR SBR	Kautschuk-Mischung
NBR	Nitril-Kautschuk
PETR	Petrolatum
PA	Polyamid
PA/ GF	Polyamid, glasfaserverstärkt
PBPT	Polybutylenterephthalat
PC	Polycarbonat
PE	Polyethylen
PP	Polypropylen
PP/ GF	Polypropylen, glasfaserverstärkt
PS	Polystyrol
PVC	Polyvinylchlorid
ZELL PC	Zell - Polyethylen

Gebäudeinstallation - Bodeninstallationssysteme und Unterfluranwendungen / de / 2024/04/09 11:05:44 11:05:44 (LLExport_03462) /

Alphabetisches Inhaltsverzeichnis

A

Abdeckplatte für Universalträger UT3 und UT4, blind; 160
Abdeckplatte für Universalträger UT3 und UT4, mit ; 162
Einbauöffnung für EKR-Gerät, mit Schraubbefestigung
Abdeckplatte für Universalträger UT3 und UT4, Modul; 161
45®-Einbauöffnung
Abdeckplatte für Universalträger UT3, blind; 160
Abdeckplatte für Universalträger UT3, Modul 45®-; 161
Einbauöffnung
Abdeckplatte für Universalträger UT3, runde; 161
Einbauöffnung für EKR-Gerät
Abdeckplatte für Universalträger UT4, mit; 162
Einbauöffnungen für 3 EK-Geräte
Abdeckplatte für Universalträger UT4, Modul 45®-; 162
Einbauöffnung
Abdeckplatte für Universalträger UT4, runde; 162
Einbauöffnung für EKR-Gerät
Abdeckplatte Telitank T4B, blind; 145
Abdeckplatte Telitank T4B, Einbauöffnung für CEE-; 146
Gerät mit 60er Befestigungsspur
Abdeckplatte Telitank T4B, Modul-45-Einbauöffnung; 146
Abdeckplatte Telitank T4B, runde Einbauöffnung für; 145-146
EK-Gerät
Abdeckplatte Telitank T4B, runde Einbauöffnung für; 146
EKR-Gerät
Abdeckplatte Telitank T4L/T8NL, blind; 149
Abdeckplatte Telitank T4L/T8NL, Einbauöffnung für; 150
CEE-Gerät mit 60er Befestigungsspur
Abdeckplatte Telitank T4L/T8NL, Modul-45-; 149-150
Einbauöffnung
Abdeckplatte Telitank T4L/T8NL, runde Einbauöffnung; 149
für EKR-Gerät, für Längsseite
Abdeckplatte Telitank T4L/T8NL, runde Einbauöffnung; 149
für EKR-Gerät, für Schmalseite
Anbaueinheit für GES4, Höhe 100-150 mm; 266
Anbaueinheit für GES4, Höhe 40-140 mm; 248
Anbaueinheit für GES4, Höhe 40-240 mm; 248
Anbaueinheit für GES4, Höhe 60-110 mm; 267
Anbaueinheit für GES6 Höhe 100-150 mm; 268
Anbaueinheit für GES6, Höhe 40-140 mm; 249
Anbaueinheit für GES6, Höhe 40-240 mm; 249
Anbaueinheit für GES6, Höhe 60-110 mm; 269
Anbaueinheit für GES9, Höhe 100-150 mm; 270
Anbaueinheit für GES9, Höhe 40-140 mm; 250
Anbaueinheit für GES9, Höhe 40-240 mm; 250
Anbaueinheit für GES9, Höhe 40-70 mm; 272
Anbaueinheit für GES9, Höhe 60-110 mm; 273
Anbaueinheit für GESR9, Höhe 100-150 mm; 276
Anbaueinheit für GESR9, Höhe 40-140 mm; 251
Anbaueinheit für GESR9, Höhe 40-240 mm; 251
Anbaueinheit für GESR9, Höhe 40-70 mm; 274
Anbaueinheit für GESR9, Höhe 60-110 mm; 275
Anbaueinheit für GESR9/55; 271
Anschlussadapter gerade, Buchsenteil; 344
Anschlussadapter gerade, Steckerteil; 345
Aufflur-Abzweigkanal; 328
Aufflur-Installationskanal, Kanalhöhe 40 mm; 316
Aufflur-Installationskanal, Kanalhöhe 70 mm; 317
Aufflur-Installationskanal, Kanalhöhe 75 mm; 318
Aufsteller für nivellierbare Kassette; 111
Außeneck, ohne Nivelliereinheiten; 296

B

Bausatz für Kanalabzweig T und Kreuz; 282
Bausatz für Winkelabzweig nach links, Höhe 40-150; 282
mm
Bausatz für Winkelabzweig nach links, Höhe 40-240; 282
mm
Bausatz für Winkelabzweig nach rechts, Höhe 40-150; 283
mm
Bausatz für Winkelabzweig nach rechts, Höhe 40-240; 283
mm
Befestigungsset für GES9; 308
Befestigungsset für GESR9; 308
Befestigungswinkel für Doppelbodenmontage; 56
Blindabdeckung für Modul 45®-Einbauöffnung; 164
Blindabdeckung für runde Einbauöffnung; 165
Blinddeckel; 219, 223, 295, 320-321, 330
Blinddeckel Abzweigkanal; 330
Blinddeckel Außeneck; 320
Blinddeckel feuchtigkeitsgeschützt für UZD250-3; 219
Blinddeckel feuchtigkeitsgeschützt für UZD350-3; 223
Blinddeckel für UZD250-3; 219
Blinddeckel für UZD350-3; 223
Blinddeckel Inneneck; 320
Blinddeckel T-Abzweig; 320-321, 330
Blinddeckel T-Abzweig-Anschlussstück; 321, 330
Bodenbelaganlegeprofil; 284
Bodensteckdose UDHOME2, mit ; 175
Bodenbelagsaussparung, 2-fach VDE, Edelstahl
Bodensteckdose UDHOME2, mit ; 175
Bodenbelagsaussparung, frei bestückbar, Edelstahl
Bodensteckdose UDHOME2, mit ; 175
Bodenbelagsaussparung, frei bestückbar, Messing
Bodensteckdose UDHOME2, mit Tubus, 2-fach VDE,; 176
Edelstahl
Bodensteckdose UDHOME2, mit Tubus, frei; 177
bestückbar, Edelstahl
Bodensteckdose UDHOME2, ohne ; 175
Bodenbelagsaussparung, 2-fach VDE, Edelstahl
Bodensteckdose UDHOME2, ohne ; 176
Bodenbelagsaussparung, frei bestückbar, Edelstahl
Bodensteckdose UDHOME2, ohne ; 176
Bodenbelagsaussparung, frei bestückbar, Messing
Bodensteckdose UDHOME-ONE 15mm VDE; 173
Bodensteckdose UDHOME-ONE mit VDE; 173
Bodentank UDHOME4, frei bestückbar, Messing; 181
Bodentank UDHOME4, mit Universalträger UT3 45 3,; 180
3-fach VDE, Edelstahl
Bodentank UDHOME4, mit Universalträger UT3, frei; 180
bestückbar, Edelstahl
Bodentank UDHOME9, frei bestückbar, Edelstahl; 181
Bodentank UDHOME9, frei bestückbar, Messing; 182
Bodentank UDHOME9, zwei 2-fach VDE, Edelstahl; 181
Bodentank UDHOME9, zwei 2-fach VDE, Messing; 182
Bohrschablone für Einspeisekanal; 299
Bohrschablone für Kanal mit Bürstenleiste; 299
Buchsenteil 3-polig; 339, 349
Buchsenteil 3-polig, Federkraftanschluss; 349
Buchsenteil 3-polig, Schraubanschluss; 349
Buchsenteil 5-polig; 340, 349
Buchsenteil 5-polig, Schraubanschluss; 349

C

CP-Leergehäuse; 352
CP-Trägerplatte für 3 Snap-In Steckverbinder, 3-polig; 352
CP-Trägerplatte für 4 Snap-In Steckverbinder, 3-polig; 352
CP-Trägerplatte für 8 Datenanschlussmodule, Typ C; 353
CP-Trägerplatte, für Einbaugeräte Modul 45®, 2fach; 352

D

Deckelbefestigungsschraube; 226, 284, 326
Deckelstoßdichtung; 288, 298
Deckelstoßdichtung für Kanalbreite 200 und 300 mm; 288
Deckelstoßunterstützung für Kanalbreite 400, 500 und; 278,
600 mm 288
Deckelstoßunterstützung, Kanalhöhe 100-150 mm; 278

Deckelstoßunterstützung, Kanalhöhe 60-110 mm; 278, 280
Dichthülle; 58
Dichtungen für GRAF9-2 (Ersatzteil); 56
Drehriegel (Ersatzteil); 56

E

Eckblende T4L/T8NL, nach außen gewölbt; 150
Eckblende T4L/T8NL, nach innen gewölbt; 150
Einbaurahmen für drei 1-fach Modul 45®-Geräte; 139
Einbaurahmen für Kombination 2-fach und 2-fach; 140
Modul 45®-Geräte
Einbaurahmen für Kombination 3-fach und 1-fach; 140
Modul 45®-Geräte
Einbaurahmen für MT45V, konfektioniert, mit; 140
Schutzkontakt-Steckdose
Einbaurahmen für vier 1-fach Modul 45®-Geräte; 139
Einsetzmutter; 147, 151-152, 326
Einspeisekanal OKB, ohne Nivelliereinheiten; 296
Energieverteiler UVS mit Festanschluss, Normal- und; 347
Sonderstromkreis
Energieverteiler UVS mit Festanschluss,; 346
Normalstromkreis
Energieverteiler UVS mit Festanschluss,; 347
Sonderstromkreis
Energieverteiler UVS mit Steckanschluss, Normal- und; 339, 348
Sonderstromkreis
Energieverteiler UVS mit Steckanschluss,; 338, 347
Normalstromkreis
Energieverteiler UVS mit Steckanschluss,; 339, 347
Sonderstromkreis
Energieverteiler UVS-WIN mit Festanschluss, Normal-; 338
und Sonderstromkreis
Energieverteiler UVS-WIN mit Festanschluss,; 338
Normalstromkreis
Energieverteiler UVS-WIN mit Festanschluss,; 338
Sonderstromkreis
Estrichanker; 283
Estrichdose für GES R2; 191

F

Flachdichtung; 110, 283
Flachdichtung für quadratische nivellierbare Kassette; 110
(Ersatzteil)

G

Geräteanschlussdeckel Abzweigkanal; 330
Geräteanschlussdeckel für Telitank-Montage; 321
Gerätebecher Telitank T4L; 148
Geräteeinsatz aus Edelstahl GES4M-2 mit Griffbügel; 37
Geräteeinsatz blind mit Innensechskant; 189-190
Geräteeinsatz blind ohne Bodenbelagaussparung; 191
Geräteeinsatz GES2 mit Griffbügel; 34
Geräteeinsatz GES2DB mit Griffbügel; 34
Geräteeinsatz GES4 mit Griffbügel; 36
Geräteeinsatz GES4 mit Rastschieber; 36
Geräteeinsatz GES6 mit Griffbügel; 38
Geräteeinsatz GES6 mit Rastschieber; 39
Geräteeinsatz GES6M-2 mit Griffbügel; 39
Geräteeinsatz GES9-2 in UGD350-3 9 mit MT4 45; 44
Geräteeinsatz GES9-3B mit Griffbügel; 40
Geräteeinsatz GES9-3S mit Rastschieber; 41
Geräteeinsatz GES9M-2 mit Griffbügel; 41
Geräteeinsatz GESR4 mit Griffbügel; 46
Geräteeinsatz GESR7 mit Griffbügel; 47
Geräteeinsatz GESR9 mit Griffbügel; 49
Geräteeinsatz GESR9 mit Rastschieber; 50
Geräteeinsatz GESR9 mit Teppichschutzrahmen im; 50
Klappdeckel
Geräteeinsatz GESRA7/10 mit Griffbügel; 48
Geräteeinsatz GESRA9/10 mit Griffbügel; 51
Geräteeinsatz GRAF9 Universal, nass gepflegt mit; 55
Strukturdeckel
Geräteeinsatz GRAF9-2 BA3; 55
Geräteeinsatz mit Einbaugehäuse GES9; 43
Geräteeinsatz quadratisch für Estrichhöhe 55 mm; 138
Geräteeinsatz rund für Estrichhöhe 55 mm; 139
Geräteeinsatz UDHome GES4; 35
Geräteeinsatzdeckel für GES2; 321
Geräteeinsatzdeckel für GES4; 321
Geräteeinsatzdeckel für GES6; 322
Geräteeinsatzdeckel für GES9; 322
Geräteträger; 300
Gewindehülse für nivellierbare Kassette; 111
Gewindehülse für nivellierbare runde Schwerlast-; 111
Kassette
Gewindehülse für Schwerlast-Rahmenkassette; 111

H

Höhenausgleich-Bausatz für UZD/UGD250-3 mit Höhe; 218
70-125 mm
Höhenausgleich-Bausatz für UZD/UGD350-3 mit Höhe; 222
70-125 mm
Höhenausgleich-Bausatz für UZD250-3 mit Höhe 115-; 218
170 mm
Höhenausgleich-Bausatz für UZD250-3 mit Höhe 165-; 218
220 mm
Höhenausgleich-Bausatz für UZD350-3 mit Höhe 115-; 223
170 mm
Höhenausgleich-Bausatz für UZD350-3 mit Höhe 165-; 223
220 mm
Höhenerweiterung für Bodentank UDHOME4; 183
Höhenerweiterung für Bodentank UDHOME9; 183

I

Im-Beton-Dose für Einbaueinheiten der Nenngröße 9; 306-307
Im-Beton-Dose für Einbaueinheiten der Nenngröße R9; 306-307
Inneneck, ohne Nivelliereinheiten; 296
Installationsdose 1+1 leer; 192
Installationsdose 2-fach VDE; 192

K

Kanaleinheit für GES4, Höhe 100-150 mm; 259
Kanaleinheit für GES4, Höhe 40-140 mm; 239
Kanaleinheit für GES4, Höhe 40-240 mm; 240
Kanaleinheit für GES4, Höhe 60-110 mm; 258
Kanaleinheit für GES6, Höhe 100-150 mm; 261
Kanaleinheit für GES6, Höhe 40-140 mm; 241
Kanaleinheit für GES6, Höhe 40-240 mm; 242
Kanaleinheit für GES6, Höhe 60-110 mm; 260
Kanaleinheit für GES9, Höhe 100-150 mm; 263
Kanaleinheit für GES9, Höhe 40-140 mm; 243
Kanaleinheit für GES9, Höhe 40-240 mm; 244
Kanaleinheit für GES9, Höhe 60-110 mm; 262
Kanaleinheit für GESR9, Höhe 100-150 mm; 265
Kanaleinheit für GESR9, Höhe 40-140 mm; 245-246
Kanaleinheit für GESR9, Höhe 40-240 mm; 247
Kanaleinheit für GESR9, Höhe 60-110 mm; 264
Kanaleinheit mit Blinddeckel, ohne Nivelliereinheiten; 295
Kanaleinheit mit Bürstenleiste, ohne Nivelliereinheiten; 294
Kanaleinheit, blind, Höhe 100-150 mm; 254
Kanaleinheit, blind, Höhe 40-140 mm; 235
Kanaleinheit, blind, Höhe 40-240 mm; 236
Kanaleinheit, blind, Höhe 40-70 mm; 252
Kanaleinheit, blind, Höhe 60-110 mm; 253
Kanaleinheit, blind, rastend, Höhe 100-150 mm; 257
Kanaleinheit, blind, rastend, Höhe 40-140 mm; 237
Kanaleinheit, blind, rastend, Höhe 40-240 mm; 238

Gebäudeinstallation - Bodeninstallationssysteme und Unterfluranwendungen / de / 2024/04/09 11:05:44 11:05:44 (LLExport_03462) /

Alphabetisches Inhaltsverzeichnis

Kanaleinheit, blind, rastend, Höhe 40-70 mm; 255
Kanaleinheit, blind, rastend, Höhe 60-110 mm; 256
Kanalendstück; 281-282, 297
Kanal-Endstück Abzweigkanal; 330
Kanalendstück, Höhe 40-150 mm; 281
Kanalendstück, Höhe 40-240 mm; 282
Kanal-Endstück, linke Seite; 324
Kanal-Endstück, rechte Seite; 324
Kanaltrennsteg; 317-318, 328
Kanaltrennsteg für Kanalhöhe 75 mm; 318
Kassetten; 18, 56, 62-63, 95, 97, 110, 120-121, 165, 284-285
Kassetten-Kit für Estricheinbau; 95
Klappdeckel mit Rastschieber; 186-187
Klappdeckel mit Schnurauslass; 191
Klebeband; 226, 288
Klemmleiste; 353

L

Leerplatzabdeckung für Geräteeinsätze und Kassetten; 165

M

Magnetheber, 1300 N; 287
Modul 45connect® Steckerteil-Adapter; 345
Modul 45connect®-Verbinder; 345
Moduträger für vertikalen Einbau von Modul 45®-; 166
Geräten
Montagebrücke; 164
Montagedeckel 250 für Einbaueinheiten der; 219
Nenngröße 2
Montagedeckel 250 für Einbaueinheiten der; 219
Nenngröße 4
Montagedeckel 250 für Einbaueinheiten der; 220
Nenngröße 6
Montagedeckel 250 für Einbaueinheiten der; 220
Nenngröße 9
Montagedeckel 250 für Einbaueinheiten der; 219
Nenngröße R4
Montagedeckel 350 für Einbaueinheiten der; 223
Nenngröße 4
Montagedeckel 350 für Einbaueinheiten der; 224
Nenngröße 6
Montagedeckel 350 für Einbaueinheiten der; 224
Nenngröße 9
Montagedeckel 350 für Einbaueinheiten der; 224
Nenngröße R4
Montagedeckel 350 für Einbaueinheiten der; 224
Nenngröße R7
Montagedeckel 350 für Einbaueinheiten der; 224
Nenngröße R9
Montagedeckel für GES4, 400 mm; 285
Montagedeckel für GES4, 800 mm; 285
Montagedeckel für GES6, 800 mm; 285
Montagedeckel für GES9, 400 mm; 285
Montagedeckel für GES9, 800 mm; 286
Montagedeckel für GESR9, 400 mm; 286
Montagedeckel für GESR9, 800 mm; 286
Montagedeckel für nivellierbare Kassette der; 112
Nenngröße 4 in Systemböden
Montagedeckel für nivellierbare Kassette der; 112
Nenngröße 9 in Systemböden
Montagedeckel für Telitank-Aufbau, 400 mm; 286
Montagedeckel für Telitank-Aufbau, 800 mm; 286
Montagedeckel, blind, 800 mm; 287
Montagedeckel, blind, rastend, 800 mm; 287
Montageplatte 2 x Datenbuchse Typ A für System 55; 141
Montageplatte 2 x Datenbuchse Typ B für System 55; 141
Montageplatte 2 x Datenbuchse Typ C für System 55; 141
Montageplatte 2 x Datenbuchse Typ F für System 55; 141
Montageplatte für Datentechnik Typ A; 192
Montageplatte für Datentechnik Typ B; 192
Montageplatte für Datentechnik Typ C; 193
Montageplatte für Datentechnik Typ F; 193
Montageplatte für Datentechnik Typ LE; 193
Montageplatte für Datentechnik Typ LJUC; 193
Montageset für Rahmenkassetten - MS250-3 3UT4; 95
Montageset für UZD250-3; 160
Montageset für UZD350-3; 160
Montageträger für Anschlussbuchsen der; 168
Datentechnik, Systemlänge 165 mm
Montageträger für Anschlussbuchsen der; 168
Datentechnik, Systemlänge 208 mm
Montageträger für Datentechnik; 359
Montageträger, 1fach, für Modul 45®; 359
Montageträger, 2 x Typ C; 178
Montageträger, 2fach, für Modul 45®; 359
Montageträger, 3fach, für Modul 45®; 359

N

Nivellierbare Kassette für Revisionsöffnung, RKN,; 65, 69
Edelstahl
Nivellierbare Kassette für Revisionsöffnung, RKN,; 67, 70
Messing
Nivellierbare Kassette für Revisionsöffnung, RKR,; 78, 81, 84
Edelstahl
Nivellierbare Kassette für Revisionsöffnung, RKR,; 78, 81, 84
Messing
Nivellierbare Kassette für Tubus, RKFN, Edelstahl; 66, 70-71
Nivellierbare Kassette für Tubus, RKFR, Edelstahl; 80, 83, 86
Nivellierbare Kassette mit Schnurauslass, RKSN,; 64, 67
Edelstahl
Nivellierbare Kassette mit Schnurauslass, RKSN,; 64, 68
Messing
Nivellierbare Kassette mit Schnurauslass, RKSR,; 79, 82, 85
Edelstahl
Nivellierbare Kassette mit Schnurauslass, RKSR,; 79, 82, 85
Messing
Nivellierbare Schwerlastkassette für Tubus, RKFNSL,; 124
Nenngröße 4, Edelstahl
Nivellierbare Schwerlastkassette für Tubus, RKFNSL,; 125
Nenngröße 9, Edelstahl
Nivellierbare Schwerlastkassette für Tubus, RKFRSL,; 126
Nenngröße R4, Edelstahl
Nivellierbare Schwerlastkassette für Tubus, RKFRSL,; 127
Nenngröße R7, Edelstahl
Nivellierbare Schwerlastkassette für Tubus, RKFRSL,; 128
Nenngröße R9, Edelstahl
Nivellierbare Schwerlastkassette, blind, RKNSL,; 124
Nenngröße 4, Edelstahl
Nivellierbare Schwerlastkassette, blind, RKNSL,; 125
Nenngröße 9, Edelstahl
Nivellierbare Schwerlastkassette, blind, RKRSL,; 126
Nenngröße R4, Edelstahl
Nivellierbare Schwerlastkassette, blind, RKRSL,; 127
Nenngröße R7, Edelstahl
Nivellierbare Schwerlastkassette, blind, RKRSL,; 128
Nenngröße R9, Edelstahl
Nivellierbare, entkoppelbare Kassette für; 72
Revisionsöffnung, Edelstahl
Nivellierbare, entkoppelbare Kassette für; 73
Revisionsöffnung, Messing
Nivellierbare, entkoppelbare Kassette für; 89, 92
Revisionsöffnung, RKNUZD3, Edelstahl
Nivellierbare, entkoppelbare Kassette für; 89, 92
Revisionsöffnung, RKNUZD3, Messing
Nivellierbare, entkoppelbare Kassette für; 98, 101, 104
Revisionsöffnung, RKRNUZD3, Edelstahl
Nivellierbare, entkoppelbare Kassette für; 99, 101, 104
Revisionsöffnung, RKRNUZD3, Messing
Nivellierbare, entkoppelbare Kassette für Tubus,; 76
Edelstahl
Nivellierbare, entkoppelbare Kassette für Tubus,; 91, 94
RKFNUZD3, Edelstahl

Nivellierbare, entkoppelbare Kassette für Tubus,; 100, 103, 106
RKFRNUZD3, Edelstahl
Nivellierbare, entkoppelbare Kassette mit; 74
Schnurauslass, Edelstahl
Nivellierbare, entkoppelbare Kassette mit; 75
Schnurauslass, Messing
Nivellierbare, entkoppelbare Kassette mit; 90, 93
Schnurauslass, RKSNUZD3, Edelstahl
Nivellierbare, entkoppelbare Kassette mit; 90-91, 93-94
Schnurauslass, RKSNUZD3, Messing
Nivellierbare, entkoppelbare Kassette mit; 99, 102, 105
Schnurauslass, RKSRNUZD3, Edelstahl
Nivellierbare, entkoppelbare Kassette mit; 100, 102, 105
Schnurauslass, RKSRNUZD3, Messing
Nivelliereinheit; 131, 280, 294-298, 308
Nivelliereinheit für Deckelstoßunterstützung, Kanalhöhe; 280
100-175 mm
Nivelliereinheit für Deckelstoßunterstützung, Kanalhöhe; 280
170-245 mm
Nivelliereinheit für Deckelstoßunterstützung, Kanalhöhe; 280
40-70 mm
Nivelliereinheit für Deckelstoßunterstützung, Kanalhöhe; 280
60-110 mm
Nivelliereinheit für Schwerlast-Montagedeckel; 131
Nivelliereinheit RKNEV2; 298
Nivellierwinkel zum Einbau in UGD250-3 für eine; 112
quadratische Kassette
Nivellierwinkel zum Einbau in UGD250-3 für eine runde; 113
Kassette
Nivellierwinkel zum Einbau in UGD350-3 für eine; 113
quadratische Kassette
Nivellierwinkel zum Einbau in UGD350-3 für eine runde; 113
Kassette

P

Pflegemittel für Kassettendichtung und Tubusdichtung; 56, 110
Profil zur Estrichabgrenzung; 300

R

Rahmendichtung; 226
Rahmenkassette Schwerlast für Tubus, RKFSL,; 123
Nenngröße 250-3, Belastungsklasse 2
Rahmenkassette Schwerlast für Tubus, RKFSL,; 123
Nenngröße 350-3, Belastungsklasse 2
Rahmenkassette Schwerlast, blind, RKSL, Nenngröße; 122
250-3, Belastungsklasse 2
Rahmenkassette Schwerlast, blind, RKSL, Nenngröße; 122
350-3, Belastungsklasse 2
Rastelement; 289
Rastleiterverlängerung; 58
Revisionsabdeckung ZES4; 37
Revisionsabdeckung ZES6; 40
Revisionsabdeckung ZES9; 42
Revisionsabdeckung ZESR4; 47
Revisionsabdeckung ZESR7; 48
Revisionsabdeckung ZESR9; 51
Runddichtung für runde nivellierbare Kassette; 110
(Ersatzteil)
Runddichtung für Tubus; 56, 110

S

Saugheber, 300 N; 287
Saugheber, 80 N; 110
Schalkörper für eckige Einbaueinheit der Nenngröße 4; 354
Schalkörper für eckige Einbaueinheit der Nenngröße 9; 354
Schalkörper für runde Einbaueinheit der Nenngröße R4; 354
Schalkörper für runde Einbaueinheit der Nenngröße R7; 354
Schalkörper für runde Einbaueinheit der Nenngröße R9; 355
Schallschutz-Dübel; 114
Schallschutzslipper; 113
Schnellentriegelungshilfe; 226
Schnurauslass aus Polyamid für Rahmenkassette; 96
Schnurauslass für Kassette; 111
Schnurauslass mit Griffbügel; 179
Schnurauslass mit Öffnungskontur; 179
Schnurauslass SAK-2, Edelstahl; 96
Schnurauslass SAK-2, Messing; 96
Schutzleiteranschlusswinkel; 227, 284, 318, 328
Schwerlast-Montagedeckel für UZD 250-3, Nenngröße; 130
4
Schwerlast-Montagedeckel für UZD 250-3, Nenngröße; 130
R4
Schwerlast-Montagedeckel für UZD 350-3, Nenngröße; 130
4
Schwerlast-Montagedeckel für UZD 350-3, Nenngröße; 131
9
Schwerlast-Montagedeckel für UZD 350-3, Nenngröße; 130
R4
Schwerlast-Montagedeckel für UZD 350-3, Nenngröße; 131
R7
Schwerlast-Montagedeckel für UZD 350-3, Nenngröße; 131
R9
Schwerlaststütze DSSL; 132
Seitenprofil für AIKA (Ersatzteil); 326
Seitenprofil für AIKU (Ersatzteil); 326
Seitenprofil für AIKU und AIKA, kurze Länge (Ersatzteil); 326
Steckdose 0°, Connect 45, mit Erdungsstift, 1fach; 357
Steckdose 0°, Connect 45, mit Erdungsstift, 2fach; 357
Steckdose 0°, Connect 45, mit Erdungsstift, 3fach; 357
Steckdose 0°, Connect 80, mit Erdungsstift, 1fach; 358
Steckdose 0°, Connect 80, mit Erdungsstift, 2fach; 358
Steckdose 0°, Connect 80, mit Erdungsstift, 3fach; 358
Steckdose 33°, Connect 45, Schutzkontakt, 1-fach; 356
Steckdose 33°, Connect 45, Schutzkontakt, 2-fach; 356
Steckdose 33°, Connect 45, Schutzkontakt, 3-fach; 356
Steckdose 33°, Schutzkontakt, 1-fach; 163
Steckdose 33°, Schutzkontakt, 2-fach; 163
Steckdose 33°, Schutzkontakt, 3-fach; 163
Steckerteil 3-polig; 339, 348
Steckerteil 3-polig, Federkraftanschluss; 348
Steckerteil 3-polig, Schraubanschluss; 348
Steckerteil 5-polig; 339, 349
Steckerteil 5-polig, Schraubanschluss; 349

T

Telitank T4B; 144-147
Telitank T4L; 144, 148-150
Telitank T8NL; 144, 148
Terrazzo-Schalkörper für nivellierbare Kassetten; 97
Nenngröße 4
Terrazzo-Schalkörper für nivellierbare Kassetten; 97
Nenngröße 9
Terrazzo-Schalkörper für nivellierbare Kassetten; 97
Nenngröße R4
Terrazzo-Schalkörper für nivellierbare Kassetten; 97
Nenngröße R9
Trägerplatte 2 x Typ A für Montageträger; 168
Trägerplatte 2 x Typ B für Montageträger; 169
Trägerplatte 2 x Typ C für Montageträger; 169
Trägerplatte 3 x Typ A für Montageträger; 168
Trägerplatte 3 x Typ B für Montageträger; 169
Trägerplatte 3 x Typ C für Montageträger; 169
Trägerplatte blind für Montageträger; 169
Trennsteg; 140, 278, 281, 299, 317-318, 328
Trennsteg 110; 281
Trennsteg 135; 281
Trennsteg 60; 281
Trennsteg für Modulträger vertikal; 140
Trennwand; 147, 150, 164

Gebäudeinstallation - Bodeninstallationssysteme und Unterfluranwendungen / de / 2024/04/09 11:05:44 11:05:44 (LLExport_03462) /

Alphabetisches Inhaltsverzeichnis

Trennwand Telitank T4B; 147
Trennwand Telitank T4L/T8NL; 150
T-Stück, ohne Nivelliereinheiten; 297
Tubus mit Bodenbelagaussparung, mit Griffbügel, für; 108
Rahmenkassette und nivellierbare Kassette
Tubus mit Deckblech, mit Griffbügel, für ; 108
Rahmenkassette und nivellierbare Kassette
Tubus mit Deckblech, ohne Griffbügel, für ; 108
Rahmenkassette und nivellierbare Kassette
Tubus mit Griffbügel; 187-189

Ü

Überspannungsschutz-Modul mit Träger für Modul; 350
45connect

U

UDHOME2 Datentechnikträger Typ A; 177
UDHOME2 Datentechnikträger Typ B; 177
UDHOME2 Datentechnikträger Typ C; 178
UDHOME2 Datentechnikträger Typ F; 178
UDHOME2 Datentechnikträger Typ LE; 178
UDHOME2 Höhenerweiterung 60 mm; 177
UDHOME-ONE Datentechnikplatte; 173-174
UDHOME-ONE Datentechnikplatte Typ B; 174
UDHOME-ONE Datentechnikplatte, Typ A; 173
UDHOME-ONE Datentechnikplatte, Typ C; 174
UDHOME-ONE Datentechnikplatte, Typ LE; 174
UDHOME-ONE Montageträger für 2 Modul 45®-; 173
Installationsgeräte
Universal-Befestigungswinkel für 4 Befestigungspunkte; 57
Universal-Befestigungswinkel für 6 Befestigungspunkte; 57
Universal-Befestigungswinkel Typ 2 für 4; 57
Befestigungspunkte
Universal-Befestigungswinkel Typ 2 für 6; 57
Befestigungspunkte
Universalträger UT3, Systemlänge 165 mm; 159
Universalträger UT4, Systemlänge 208 mm; 159, 299
Unterflur-Box für GES4; 38
Unterflur-Box für GES9; 42
Unterflur-Gerätedose UGD250-3 für GES9/55; 136
Unterflur-Gerätedose UGD350-3 für GES9/55; 136
Unterflur-Gerätedose UGD350-3 für GESR9/55; 136
Unterflur-Installationskanal, 2-zügig; 202, 205, 207, 210
Unterflur-Installationskanal, 3-zügig; 202, 205, 207, 210
UTC3 mit 2 Schutzkontakt-Steckdosen; 342
UTC3 mit 2+1 Schutzkontakt-Steckdosen; 342
UTC3 mit 3 Schutzkontakt-Steckdosen; 342
UTC3 W mit 2 Schutzkontakt-Steckdosen; 334
UTC3 W mit 2+1 Schutzkontakt-Steckdosen; 334
UTC3 W mit 3 Schutzkontakt-Steckdosen; 334
UTC4 mit 2 Schutzkontakt-Steckdosen; 342
UTC4 mit 2+1 Schutzkontakt-Steckdosen; 343
UTC4 mit 2+2 Schutzkontakt-Steckdosen; 343
UTC4 mit 2+2 Schutzkontaktsteckdosen, 2 Steckdosen; 343
mit Überspannungsschutz
UTC4 mit 3 Schutzkontakt-Steckdosen; 343
UTC4 mit 3+1 Schutzkontakt-Steckdosen; 344
UTC4 mit 3+1 Schutzkontakt-Steckdosen, 1 Steckdose; 344
mit Überspannungsschutz
UTC4 mit 4 Schutzkontakt-Steckdosen; 344
UTC4 W mit 2 Schutzkontakt-Steckdosen; 334
UTC4 W mit 2+1 Schutzkontakt-Steckdosen; 336
UTC4 W mit 2+2 Schutzkontakt-Steckdosen; 335
UTC4 W mit 2+2 Schutzkontaktsteckdosen, 2; 335
Steckdosen mit Überspannungsschutz
UTC4 W mit 3 Schutzkontakt-Steckdosen; 335
UTC4 W mit 3+1 Schutzkontakt-Steckdosen; 336
UTC4 W mit 3+1 Schutzkontakt-Steckdosen, 1; 336
Steckdose mit Überspannungsschutz
UTC4 W mit 4 Schutzkontakt-Steckdosen; 335
UZD/UGD 350 Unterflur-Anschlussdosen; 222
UZD250-3 für Estrichhöhe 115-170 mm; 216
UZD250-3 für Estrichhöhe 165-220 mm; 218
UZD250-3 für Estrichhöhe 70-125 mm; 216
UZD250-3 mit Rohreinführung für Estrichhöhe 115-170; 217
mm
UZD250-3 mit Rohreinführung für Estrichhöhe 70-125; 217
mm
UZD350-3 für Estrichhöhe 115-170 mm; 221
UZD350-3 für Estrichhöhe 165-220 mm; 222
UZD350-3 für Estrichhöhe 70-125 mm; 221
UZD350-3 mit Rohreinführung für Estrichhöhe 70-125; 220
mm

V

Verbinder für Einspeisekanal; 298
Verbinder für Kanaleinheit mit Bürstenleiste; 298
Verbindungsadapter gerade, GST18; 345
Verbindungselement 38 mm; 306
Verbindungselement 48 mm; 307
Verbindungslasche, Höhe 28 mm; 203
Verbindungslasche, Höhe 38 mm; 206
Verbindungslasche, Höhe 48 mm; 208
Verbindungslasche, Höhe 58 mm; 211
Verbindungsleitung 3-adrig, halogenfrei, Querschnitt; 337, 345
2,5 mm², schwarz
Verbindungsleitung 3-adrig, halogenfrei, Querschnitt; 337, 346
2,5 mm², weiß
Verbindungsleitung 3-adrig, PVC, Querschnitt 2,5 mm²,; 337,
schwarz 346
Verbindungsleitung 3-adrig, PVC, Querschnitt 2,5 mm²,; 337,
weiß 346
Verbindungswinkel; 288
Verriegelung; 340, 351
Verriegelungsklinke für WINSTA® MIDI; 340
Verteilerblock 3-polig; 340, 350
Verteilerblock 3-polig, 1E/2A; 340
Verteilerblock 3-polig, T-Form; 350
Vertikalkrümmer, 2-zügig, Höhe 28 mm; 203
Vertikalkrümmer, 2-zügig, Höhe 38 mm; 206
Vertikalkrümmer, 2-zügig, Höhe 48 mm; 208
Vertikalkrümmer, 2-zügig, Höhe 58 mm; 211
Vertikalkrümmer, 3-zügig, Höhe 28 mm; 204
Vertikalkrümmer, 3-zügig, Höhe 38 mm; 206
Vertikalkrümmer, 3-zügig, Höhe 48 mm; 209
Vertikalkrümmer, 3-zügig, Höhe 58 mm; 212
Vier Befestigungswinkel für GES in Systemboden bis; 57
85 mm Dicke

W

Wanddurchführung; 297

Z

Zugentlastung; 147, 151-152, 164
Zugentlastung für Datentechnik; 164
Zugentlastung T12L; 147, 152

Numerisches Verzeichnis

GTIN	Art.-Nr.	Seite
	€/m	
5694540	**6062068**	281
5694571	**6062114**	281
5694588	**6062122**	281
5694595	**6062132**	281
	€/St.	
5699767	**6107801**	350
6688142	**6107980**	338
6688159	**6107982**	338
6688166	**6107984**	338
6688173	**6107986**	338
6688180	**6107988**	339
6688197	**6107990**	339
	€/St.	
5122265	**6108000**	346
5122272	**6108005**	347
5122289	**6108010**	347
5522997	**6108012**	347
5523000	**6108014**	347
5523017	**6108016**	348
6584758	**6108024**	352
6584765	**6108026**	352
6584796	**6108028**	353
5577942	**6108037**	352
5577959	**6108039**	352
5577980	**6108043**	353
5896975	**6108045**	345
5273530	**6108050**	348
5273547	**6108051**	348
5273585	**6108052**	349
5273592	**6108053**	349
5273608	**6108054**	348
5273646	**6108055**	348
5273653	**6108056**	349
5273660	**6108057**	349
6584680	**6108060**	348
6584697	**6108062**	348
6584703	**6108064**	349
6584734	**6108066**	349
5273707	**6108070**	349
5273714	**6108072**	349
6584741	**6108074**	351
5273721	**6108080**	350
5273769	**6108082**	350
5273776	**6108084**	350
6584673	**6108086**	350
5123064	**6108150**	346
5123118	**6108152**	346
5123163	**6108154**	346
5123224	**6108157**	346
5123248	**6108159**	346
5123422	**6108175**	346
5123460	**6108177**	346
5123484	**6108179**	346
5123538	**6108182**	346
5123552	**6108184**	346
5124368	**6108450**	345
5124382	**6108452**	345
5124436	**6108454**	345
5124498	**6108457**	345
5124542	**6108459**	345
5124733	**6108475**	346
5124788	**6108477**	346
5124801	**6108479**	346
5124856	**6108482**	346
5124894	**6108484**	346
6688623	**6108700**	340
6688463	**6108710**	337
6688470	**6108712**	337
6688487	**6108714**	337
6688494	**6108716**	337
6688500	**6108718**	337
6688517	**6108720**	337
6688524	**6108722**	337
6688531	**6108724**	337
6688548	**6108730**	337
6688555	**6108732**	337
6688562	**6108734**	337
6688579	**6108736**	337
6688586	**6108738**	337
6688593	**6108740**	337
6688609	**6108742**	337
6688616	**6108744**	337
6688203	**6108950**	339
6688210	**6108952**	339
6688227	**6108954**	339
6688234	**6108956**	339
6688241	**6108960**	340
6688258	**6108962**	340
6688265	**6108964**	339
6688272	**6108966**	339
6688289	**6108970**	340
6688296	**6108972**	340
6688302	**6108974**	340
	€/St.	
5438069	**6117190**	344
5483540	**6117191**	344
5438090	**6117192**	345
5483571	**6117193**	345
5670933	**6117196**	345
5438113	**6117198**	345
7255572	**6120073**	163
7255565	**6120075**	163
7255589	**6120077**	163
7255633	**6120079**	163
7255688	**6120081**	163
7255732	**6120083**	163
7255787	**6120103**	163
7255879	**6120105**	163
7255923	**6120107**	163
7256005	**6120109**	163
7256050	**6120111**	163
7256128	**6120114**	163
7256173	**6120123**	163
7256227	**6120125**	163
7256272	**6120127**	163
7256326	**6120129**	163
7256371	**6120131**	163
7256449	**6120133**	163
7256494	**6120483**	356
7256548	**6120485**	356
7256593	**6120487**	356
7256647	**6120489**	356
7256722	**6120491**	356
7256777	**6120493**	356
7256821	**6120503**	356
7256876	**6120505**	356
7256920	**6120507**	356
7256975	**6120509**	356
7257026	**6120511**	356
7257071	**6120513**	356
	€/St.	
6050796	**6120532**	357
6050802	**6120534**	357
6050819	**6120536**	357
6050826	**6120538**	357
6050857	**6120540**	357
6050864	**6120542**	357
6050871	**6120552**	357
6050918	**6120554**	357
6050925	**6120556**	357
6050949	**6120558**	357
6050970	**6120560**	357
6050987	**6120562**	357
6050994	**6120572**	357
6051038	**6120574**	357
6051045	**6120576**	357
6051052	**6120578**	357
6051069	**6120580**	357
6051090	**6120582**	357
6051335	**6120602**	358
6051342	**6120604**	358
6051359	**6120606**	358
6051397	**6120608**	358
6051403	**6120610**	358
6051427	**6120612**	358
6051458	**6120622**	358
6051465	**6120624**	358
6051472	**6120626**	358
6051519	**6120628**	358
6051526	**6120630**	358
6051540	**6120632**	358
6051571	**6120642**	358
6051588	**6120644**	358
	€/St.	
6051595	**6120646**	358
6051632	**6120648**	358
6051649	**6120650**	358
6051663	**6120652**	358
6571161	**6120832**	356
6571178	**6120834**	356
6571185	**6120836**	356
	€/St.	
5983330	**6288572**	359
5915027	**6288574**	359
5889106	**6288576**	359
5809128	**6288577**	359
5149101	**6288704**	227
6874637	**7368288**	173
6874644	**7368290**	173
6692446	**7368324**	175
6692453	**7368326**	175
6692484	**7368340**	175
6692491	**7368342**	176
6692507	**7368346**	175
6692514	**7368348**	176
6975440	**7368409**	176
6692521	**7368418**	177
6692576	**7368425**	179
6692583	**7368426**	179
6692538	**7368470**	177
6692545	**7368472**	177
6692552	**7368474**	178
6692569	**7368476**	178
6692590	**7368478**	178
7276287	**7368485**	173
7276201	**7368490**	173
7276225	**7368492**	174
7276249	**7368494**	174
7276263	**7368496**	174
7276300	**7368498**	174
	€/St.	
6020652	**7368593**	110
6331734	**7399850**	306
6331741	**7399852**	307
6331772	**7399856**	306
6331789	**7399858**	307
6331796	**7399870**	308
6331802	**7399872**	308
6331833	**7399890**	306
6331840	**7399892**	307
6331857	**7399896**	306
6331864	**7399898**	307
6331918	**7399920**	308
6331925	**7399923**	308
6331956	**7399926**	308
6331963	**7399929**	308
	€/m	
7351908	**7400256**	202
7351922	**7400258**	205
7351946	**7400261**	207
7351960	**7400265**	202
7351984	**7400267**	205
7352004	**7400269**	207
7352028	**7400271**	210
7352042	**7400275**	202
7352066	**7400279**	205
7352080	**7400281**	207
7352103	**7400283**	210
7352127	**7400287**	202
7352141	**7400289**	205
7352165	**7400291**	207
7352189	**7400293**	210
	€/St.	
5431220	**7400455**	219
5431251	**7400459**	219
5431268	**7400463**	220
5431275	**7400467**	220
5431282	**7400471**	219
5431398	**7400505**	223
	€/St.	
5431404	**7400509**	224
5431435	**7400513**	224
5431442	**7400517**	224
5431503	**7400533**	224
	€/St.	
5431565	**7400549**	224
6533770	**7400558**	226
5434900	**7400559**	226
5431572	**7400573**	219
5431589	**7400577**	223
5431619	**7400589**	219
5431626	**7400597**	223
7349417	**7400621**	203
7349448	**7400623**	206
7349479	**7400629**	208
7349509	**7400633**	203
7349530	**7400637**	206
7349561	**7400641**	208
7349592	**7400643**	211
7349622	**7400645**	204
7349653	**7400650**	206
7349684	**7400653**	209
7350673	**7400655**	212
7349714	**7400657**	204
7349745	**7400662**	206
7349776	**7400665**	209
7349806	**7400667**	212
	€/St.	
5090588	**7400692**	289
5090847	**7400784**	226
5090878	**7400788**	226
7349837	**7400988**	203
7349912	**7400992**	203
7349875	**7400996**	203
	€/St.	
6539000	**7401404**	130
6539017	**7401406**	130
6539024	**7401408**	130
6539031	**7401410**	131
6539048	**7401412**	130
6539055	**7401414**	131
6539062	**7401416**	131
5093510	**7401870**	287
5093602	**7401898**	287
5093640	**7401904**	286
5093664	**7401912**	286
5093701	**7401920**	286
	€/m	
5093817	**7401960**	278
5093831	**7401968**	281
5093879	**7401976**	281
5093886	**7401980**	278
5093893	**7401984**	281
5093909	**7401988**	278
5093930	**7401992**	278
5093947	**7401996**	278
	€/St.	
5093954	**7401997**	287
	€/m	
5093992	**7402000**	278
5094005	**7402004**	278
5094012	**7402008**	278
	€/St.	
5094067	**7402040**	285
5094081	**7402048**	285
5094128	**7402056**	285
5094142	**7402064**	286
5094173	**7402068**	286
5096351	**7402968**	288
	€/m	
5845942	**7403811**	296
5845935	**7403816**	294
5862079	**7403818**	295
	€/St.	
5699569	**7403820**	297
5845973	**7403826**	296
5845980	**7403831**	296
5845997	**7403836**	297
5762768	**7403841**	299
5762775	**7403843**	299
5699637	**7403845**	298
5699699	**7403850**	300
5699705	**7403855**	298
5699712	**7403860**	298
5862109	**7403881**	299
	€/St.	
5862116	**7403883**	299
5862130	**7403890**	297
5862123	**7403895**	300
	€/m	
5099338	**7404220**	284
	€/St.	
6332038	**7404372**	97
6332045	**7404376**	97
6633937	**7404380**	97
6633944	**7404382**	97
	€/St.	
5099871	**7404400**	354
5099888	**7404404**	354
5099895	**7404408**	355
5099901	**7404412**	354
	€/VPE	
6632701	**7404586**	57
6687718	**7404609**	334
6687725	**7404610**	334
6687732	**7404611**	334
6687749	**7404613**	334
6687756	**7404614**	335
6687763	**7404615**	334
6687770	**7404616**	335
6687787	**7404617**	335
6687794	**7404618**	335
6687800	**7404619**	335
6687817	**7404621**	336
6687824	**7404622**	336
6687831	**7404623**	336
	€/St.	
6557516	**7404660**	342
6557523	**7404662**	342
6557554	**7404664**	342
6557561	**7404670**	342
6557578	**7404672**	344
6557585	**7404674**	342
6557615	**7404676**	343
6557622	**7404678**	343
6557646	**7404680**	343
6557639	**7404682**	344
6557677	**7404684**	344
6557684	**7404686**	344
6557691	**7404688**	343
	€/m	
5100676	**7404700**	316
5100720	**7404708**	317
5100737	**7404712**	316
5100744	**7404716**	317
5100782	**7404720**	318
	€/St.	
5100799	**7404750**	324
5100843	**7404758**	324
5100850	**7404762**	324
5100867	**7404766**	324
5100904	**7404770**	324
5100911	**7404774**	324
5100966	**7404782**	324
5100973	**7404786**	324
5100980	**7404790**	324
5101024	**7404794**	324
	€/m	
5101031	**7404806**	326
	€/St.	
5101048	**7404810**	326
	€/m	
5101086	**7404814**	326
5101093	**7404816**	318
5101109	**7404820**	317
5101147	**7404824**	317
	€/St.	
5101154	**7404828**	321
5101208	**7404836**	321
5101215	**7404840**	330
5101260	**7404848**	330
5101277	**7404852**	330
5101321	**7404860**	330
5101338	**7404864**	330
5101383	**7404870**	330
	€/m	
5101390	**7404874**	328
5101444	**7404882**	328

GTIN	Art.-Nr.	Seite
	€/St.	
5101451	**7404886**	320
5101505	**7404894**	320
5101512	**7404898**	320
5101529	**7404902**	320
5101567	**7404906**	320
5101574	**7404910**	320
5101581	**7404914**	320
5101680	**7404928**	320
5101697	**7404932**	320
5101703	**7404936**	320
5101741	**7404940**	320
5101758	**7404944**	320
5101765	**7404948**	320
5101819	**7404956**	321
5101864	**7404964**	321
5101888	**7404972**	321
5101925	**7404976**	321
5101932	**7404980**	321
5101949	**7404984**	322
5101987	**7404988**	322
5101994	**7404992**	320
5102007	**7404996**	320
5102052	**7405004**	320
5102069	**7405008**	320
5102106	**7405012**	320
5674436	**7405037**	138
5674443	**7405039**	138
5674450	**7405047**	139
5674467	**7405049**	139
6460496	**7405077**	40
6460502	**7405079**	40
6460533	**7405081**	40
6459582	**7405082**	191
6460540	**7405083**	41
6459599	**7405084**	191
6460557	**7405085**	41
6459605	**7405086**	191
6459643	**7405088**	191
5102113	**7405100**	34
5102120	**7405104**	34
5102182	**7405116**	34
5102229	**7405120**	34
5102236	**7405124**	34
5890645	**7405145**	36
5890676	**7405146**	36
6028726	**7405191**	37
5102588	**7405196**	36
5102595	**7405200**	36
5102601	**7405204**	36
6028733	**7405299**	39
5103080	**7405308**	38
5103110	**7405312**	38
5103127	**7405316**	38
5883616	**7405321**	39
5883623	**7405322**	39
6028740	**7405371**	41
5103684	**7405436**	46
5103721	**7405440**	46
5103738	**7405444**	46
5103783	**7405452**	47
5103790	**7405456**	47
5103806	**7405460**	47
5840718	**7405465**	50
5840725	**7405466**	50
5104094	**7405512**	50
5104100	**7405516**	50
5104148	**7405520**	50
5104162	**7405528**	49
5104209	**7405532**	49
5104216	**7405536**	49
5104261	**7405544**	48
5104445	**7405580**	51
6581634	**7405743**	55
5866985	**7405746**	55
5866992	**7405750**	55
7353001	**7405798**	113
7353025	**7405799**	114
	€/VPE	
5891185	**7405814**	298
5891215	**7405815**	298
5891222	**7405816**	298
5891239	**7405817**	298
5891246	**7405818**	298
5891253	**7405819**	298
	€/St.	
5105961	**7405932**	122
5105992	**7405936**	122
5106005	**7405940**	122
5106029	**7405948**	122
5106050	**7405952**	122
5106067	**7405956**	122
5106074	**7405960**	122
5106111	**7405968**	122
5870265	**7406672**	42
5870272	**7406674**	42
5903277	**7406701**	37
5903284	**7406702**	37
5901129	**7406749**	40
5901136	**7406750**	40
5109549	**7406772**	47
5109556	**7406776**	47
5109600	**7406788**	48
5109617	**7406792**	48
5894063	**7406805**	51
5894094	**7406806**	51
5426158	**7406859**	111
5426165	**7406860**	111
5426172	**7406861**	111
5426189	**7406862**	111
5426295	**7406865**	111
5426301	**7406866**	111
5426332	**7406870**	111
5426349	**7406871**	111
5109969	**7406948**	111
5109976	**7406952**	111
5983231	**7407073**	110
5983248	**7407074**	110
5983255	**7407075**	110
5110453	**7407080**	284
5110521	**7407096**	58
5983286	**7407098**	56
5983293	**7407099**	56
5983262	**7407107**	110
5983279	**7407109**	110
5989080	**7407110**	56
5112280	**7407536**	58
	€/VPE	
5703556	**7407552**	56
5112372	**7407558**	57
5891161	**7407559**	57
5891178	**7407561**	57
5112389	**7407562**	57
	€/St.	
5112433	**7407580**	165
5112440	**7407584**	164
5112457	**7407588**	165
5112464	**7407592**	165
6552948	**7407643**	95
6552962	**7407651**	160
6552979	**7407655**	160
6481897	**7407677**	168
6481903	**7407678**	168
5872597	**7407843**	178
6481866	**7407851**	164
5113645	**7407976**	96
5113676	**7407980**	96
6040483	**7407991**	96
6040476	**7407995**	96
5114055	**7408084**	147
5114062	**7408088**	147
5114604	**7408220**	145
5114659	**7408228**	145
5114703	**7408236**	145
5114727	**7408244**	146
5114772	**7408252**	146
5114826	**7408260**	146
5114840	**7408268**	146
5114895	**7408276**	146
5114901	**7408280**	147
5114956	**7408288**	145
5114963	**7408292**	145
5115007	**7408296**	148
5115014	**7408300**	148
5115021	**7408304**	148
5115618	**7408420**	150
5115625	**7408424**	150
5115663	**7408428**	150
5115670	**7408432**	150
5115687	**7408436**	149
5115724	**7408440**	149
5115731	**7408444**	149
5115748	**7408448**	149
5115786	**7408452**	150
5115793	**7408456**	150
5115809	**7408458**	149
5115847	**7408460**	149
5115854	**7408464**	149
5115861	**7408470**	149
5115908	**7408474**	149
5115915	**7408478**	149
5115922	**7408482**	150
5115960	**7408486**	150
5115977	**7408490**	150
5115984	**7408494**	148
5116028	**7408498**	148
5374336	**7408507**	56
5374343	**7408508**	56
5116646	**7408630**	287
5116677	**7408634**	287
5116745	**7408650**	151
5674498	**7408670**	139
5674504	**7408672**	139
5674511	**7408680**	140
5674528	**7408682**	140
5674566	**7408693**	140
5763000	**7408697**	140
5759393	**7408698**	166
5693468	**7408701**	141
5693475	**7408703**	141
5693482	**7408705**	141
5693499	**7408707**	141
6481910	**7408711**	168
6481927	**7408712**	168
6481934	**7408714**	169
6481941	**7408715**	169
6481958	**7408717**	169
6481965	**7408718**	169
6481972	**7408720**	169
6435272	**7408721**	159
6435289	**7408723**	159
6435258	**7408725**	159
6435265	**7408727**	159
6435296	**7408743**	160
6435302	**7408745**	160
6435319	**7408751**	161
6435326	**7408753**	161
6435333	**7408761**	162
6435340	**7408763**	162
6435357	**7408771**	161
6435364	**7408773**	161
6435371	**7408781**	161
6435388	**7408783**	162
6435395	**7408785**	162
6483969	**7408789**	162
6435401	**7408794**	164
6435418	**7408796**	164
6460670	**7408802**	192
6460687	**7408804**	192
6460724	**7408806**	193
6460731	**7408808**	193
6460748	**7408810**	193
6460779	**7408812**	193
6460601	**7408832**	192
6460663	**7408838**	192
6689750	**7408847**	187
6689767	**7408849**	187
	€/St.	
6459278	**7408850**	186
6459285	**7408852**	186
6459292	**7408854**	186
6459315	**7408856**	187
6689774	**7408857**	189
6689781	**7408859**	189
	€/St.	
6458981	**7408860**	187
6459049	**7408862**	188
6459063	**7408864**	188
6459124	**7408866**	188
6689804	**7408869**	190
	€/St.	
6460786	**7408870**	189
6460793	**7408872**	189
6460809	**7408874**	190
6460830	**7408876**	190
7278236	**7408920**	124
7278243	**7408922**	124
7278250	**7408926**	124
7278267	**7408928**	124
7278274	**7408932**	125
7278281	**7408934**	125
7278298	**7408938**	125
7278304	**7408940**	125
7278113	**7408950**	65
7278199	**7408952**	67
7278120	**7408954**	65
7278205	**7408956**	67
7278137	**7408960**	66
7278144	**7408962**	66
7278151	**7408970**	69
7278212	**7408972**	71
7278168	**7408974**	69
7278229	**7408976**	71
7278175	**7408980**	70
7278182	**7408982**	70
	€/St.	
5867845	**7409054**	89
5867883	**7409058**	89
5867906	**7409060**	89
5868002	**7409064**	92
5868088	**7409066**	92
5868125	**7409068**	92
5868132	**7409072**	126
5868149	**7409074**	126
5868194	**7409084**	78
5868200	**7409088**	78
5868248	**7409090**	78
5868262	**7409094**	127
5868316	**7409104**	81
5868361	**7409110**	81
5868378	**7409112**	128
5868385	**7409114**	128
5868439	**7409124**	84
5868446	**7409128**	84
5868484	**7409130**	84
5868507	**7409134**	99
5868552	**7409140**	98
5868606	**7409144**	101
5868620	**7409150**	101
5868675	**7409154**	104
5868743	**7409160**	104
5867111	**7409204**	64
5867128	**7409208**	64
5867166	**7409210**	64
5867173	**7409212**	68
5867180	**7409214**	68
5867227	**7409218**	67
5867234	**7409220**	67
5867241	**7409222**	91
5867258	**7409224**	90
5867265	**7409228**	90
5867272	**7409230**	90
5867289	**7409232**	94
5867296	**7409234**	93
5867302	**7409238**	93
5867333	**7409240**	93
5867364	**7409254**	79
5867395	**7409258**	79
5867401	**7409260**	79
5867456	**7409264**	82
5867487	**7409270**	82
5867579	**7409274**	85
5867586	**7409278**	85
5867609	**7409280**	85
5867661	**7409284**	100
5867685	**7409290**	99
5867708	**7409294**	102
5867739	**7409300**	102
5867753	**7409304**	105
5867784	**7409310**	105
6621996	**7409355**	111
5869092	**7409372**	91
5869108	**7409374**	91
5869146	**7409378**	94
5869153	**7409380**	94
5869450	**7409422**	80
5869467	**7409424**	80
5869511	**7409428**	83
5869528	**7409430**	86
5869566	**7409432**	86
5869580	**7409444**	100
5869634	**7409448**	103
5869689	**7409452**	106
5869696	**7409462**	126
5869702	**7409464**	126
5869757	**7409468**	127
5869764	**7409470**	128
5869801	**7409472**	128
5870005	**7409522**	123
5870043	**7409524**	123
5870050	**7409526**	123
5870104	**7409530**	123
5870111	**7409542**	123
5870128	**7409544**	123
5870166	**7409546**	123
5870180	**7409550**	123
7369170	**7409601**	72
7369187	**7409603**	74
7369194	**7409605**	76
7369200	**7409611**	73
7369217	**7409613**	75
	€/VPE	
6539079	**7409680**	131
6539086	**7409682**	131
6539093	**7409684**	131
6539109	**7409686**	131
6539116	**7409688**	131
	€/St.	
5430964	**7410030**	216
5475507	**7410031**	217
5431633	**7410034**	221
5475545	**7410035**	220
5431640	**7410043**	216
5776390	**7410045**	217
5431671	**7410047**	221
5776574	**7410048**	222
5431688	**7410052**	218
5431695	**7410056**	222
5678724	**7410060**	136
5678762	**7410062**	136
5678779	**7410064**	136
5431824	**7410142**	218
5431855	**7410146**	218
5438595	**7410148**	218
5431862	**7410150**	222
5431879	**7410154**	223
5438601	**7410156**	222
5473275	**7410158**	218
5431886	**7410160**	226
5473282	**7410162**	218
5473299	**7410164**	223
5473305	**7410166**	223
5432753	**7410540**	112
5432760	**7410544**	113
5432777	**7410552**	113
5432784	**7410556**	113
	€/VPE	
6540914	**7410581**	132
6540921	**7410583**	132
6540938	**7410585**	132
6540945	**7410587**	132
6540952	**7410589**	132
	€/St.	
5651291	**7423950**	282
5651307	**7423952**	282
5651314	**7423954**	282
5651321	**7423956**	282
5651338	**7423958**	282
5651345	**7423960**	282

Gebäudeinstallation - Bodeninstallationssysteme und Unterfluranwendungen / de / 2024/04/09 11:05:44 11:05:44 (LLExport_03462) /

Numerisches Verzeichnis

GTIN	Art.-Nr.	Seite
	€/St.	
5651352	**7423962**	282
5651369	**7423964**	282
5651406	**7423966**	282
5651413	**7423968**	282
5651420	**7423970**	283
5651581	**7423972**	283
5651451	**7423974**	283
5651468	**7423976**	283
5651475	**7423978**	283
5651482	**7423980**	283
5651512	**7423982**	283
5651529	**7423984**	283
5651536	**7423986**	283
5651543	**7423988**	283
	€/m	
5242925	**7424000**	235
5242932	**7424002**	235
5242949	**7424004**	235
5242987	**7424006**	235
5242994	**7424008**	235
5243007	**7424020**	236
5243045	**7424022**	236
5243052	**7424024**	236
5243069	**7424026**	236
5243106	**7424028**	236
5243113	**7424040**	237
5243120	**7424042**	237
5243168	**7424044**	237
5243175	**7424046**	237
5243182	**7424048**	237
5243229	**7424060**	238
5243236	**7424062**	238
5243243	**7424064**	238
5243274	**7424066**	238
5243281	**7424068**	238
5243458	**7424120**	239
5243465	**7424122**	239
5243519	**7424140**	240
5243526	**7424142**	240
5243571	**7424162**	241
5243601	**7424182**	242
5243656	**7424200**	243
5243663	**7424202**	243
5243670	**7424204**	243
5243687	**7424220**	244
5243694	**7424222**	244
5243700	**7424224**	244
5243717	**7424240**	246
5243724	**7424242**	246
5243755	**7424246**	245
5243762	**7424260**	247
5243779	**7424262**	247
5243786	**7424264**	247
	€/St.	
5243816	**7424280**	281
5243823	**7424282**	281
5243830	**7424284**	281
5243847	**7424286**	281
5243878	**7424288**	281
5243885	**7424300**	282
5243892	**7424302**	282
5243908	**7424304**	282
5243939	**7424306**	282
5243946	**7424308**	282
5243953	**7424320**	248
5243960	**7424322**	249
5243991	**7424324**	250
5244004	**7424326**	251
5244011	**7424340**	248
5244028	**7424342**	249
5244059	**7424344**	250
5244066	**7424346**	251
5244073	**7424360**	288
5244080	**7424362**	288
5244110	**7424364**	288
	€/m	
5244127	**7424400**	252
5244134	**7424402**	252
5244141	**7424404**	252
5244172	**7424406**	252
5244189	**7424408**	252
5244196	**7424420**	253

GTIN	Art.-Nr.	Seite
	€/m	
5244202	**7424422**	253
5244233	**7424424**	253
5244240	**7424426**	253
5244257	**7424428**	253
5244264	**7424440**	254
5244295	**7424442**	254
5244301	**7424444**	254
5244318	**7424446**	254
5244325	**7424458**	254
5244356	**7424460**	255
5244363	**7424462**	255
5244370	**7424464**	255
5244424	**7424480**	256
5244431	**7424482**	256
5244448	**7424484**	256
5244455	**7424486**	256
5244462	**7424488**	256
5244479	**7424500**	257
5244486	**7424502**	257
5244493	**7424504**	257
5244509	**7424506**	257
5244516	**7424508**	257
5244677	**7424600**	258
5244684	**7424602**	258
5244714	**7424620**	259
5244721	**7424622**	259
5244752	**7424662**	260
5244783	**7424682**	261
5244868	**7424720**	262
5244899	**7424722**	262
5244905	**7424724**	262
5244912	**7424740**	263
5244929	**7424742**	263
5244950	**7424744**	263
5245018	**7424780**	264
5245025	**7424782**	264
5245032	**7424784**	264
5245049	**7424800**	265
5245070	**7424802**	265
5245087	**7424804**	265
	€/St.	
5651574	**7424821**	282
	€/m	
5245100	**7424822**	283
	€/St.	
5245117	**7424840**	280
5245124	**7424842**	280
5245131	**7424844**	280
5245148	**7424846**	280
5245155	**7424884**	272
5245162	**7424886**	271
5245179	**7424900**	267
5245186	**7424902**	269
5245193	**7424904**	273
5245209	**7424906**	275
5245216	**7424920**	266
5245223	**7424922**	268
5245230	**7424924**	270
5245247	**7424926**	276
5245254	**7424940**	278
5245261	**7424942**	278
5246428	**7424944**	278
5245278	**7424960**	278
5245285	**7424962**	278
5245292	**7424964**	278
5245308	**7424980**	278
5245315	**7424982**	278
5245322	**7424984**	278
5245339	**7424990**	288
5245346	**7424992**	288
5245353	**7425006**	287
5245360	**7425008**	287
5245377	**7425020**	287
5254744	**7425022**	287
5254751	**7425024**	287
5245384	**7425026**	287
5245391	**7425028**	287
5245407	**7425046**	286
5245414	**7425048**	286
5245421	**7425064**	285
5245438	**7425066**	285
5245469	**7425102**	285

GTIN	Art.-Nr.	Seite
	€/St.	
5245476	**7425104**	285
5245483	**7425122**	286
5245490	**7425124**	286
5245506	**7425140**	283
5245513	**7425300**	284
5245520	**7425310**	284
5245537	**7425320**	284
5245544	**7425330**	285
5246435	**7425600**	354
5434757	**7425970**	280
5434764	**7425972**	280
5434795	**7425974**	280
6975457	**7427097**	177
	€/St.	
5916482	**7427216**	180
5916567	**7427236**	181
5916628	**7427248**	180
5916727	**7427300**	181
5916734	**7427304**	182
5916741	**7427308**	181
5916789	**7427324**	181
5916796	**7427328**	182
5916888	**7427410**	35
5916895	**7427412**	35
5916901	**7427420**	43
5916918	**7427422**	43
5916925	**7427430**	38
5916963	**7427432**	42
5919308	**7427440**	183
5919315	**7427444**	183
5858270	**7428140**	108
5858287	**7428141**	108
5858294	**7428142**	108
6459483	**7428526**	191
5415558	**7428544**	112
5415565	**7428547**	112
6086504	**7429512**	44
6086634	**7429560**	95

Typenverzeichnis

Typ	GTIN	Art.-Nr.	Seite
		€/St.	
71MT1 45	5983330	6288572	359
71MT2 45	5889106	6288576	359
71MT3 45-2	5915027	6288574	359
71MTD	5809128	6288577	359
8AWR	5149101	6288704	227
8AWR	5149101	6288704	284
8AWR	5149101	6288704	318
8AWR	5149101	6288704	328
		€/m	
AIK 6TW 40	5101109	7404820	317
AIK 6TW 40	5101109	7404820	328
AIK 6TW 70	5101147	7404824	317
		€/St.	
AIK ESL 15040	5100799	7404750	324
AIK ESL 20070	5100843	7404758	324
AIK ESL 25040	5100850	7404762	324
AIK ESL 25070	5100867	7404766	324
AIK ESL 35075	5100904	7404770	324
AIK ESR 15040	5100911	7404774	324
AIK ESR 20070	5100966	7404782	324
AIK ESR 25040	5100973	7404786	324
AIK ESR 25070	5100980	7404790	324
AIK ESR 35075	5101024	7404794	324
AIK SP K	5101048	7404810	326
		€/m	
AIK SP L	5101086	7404814	326
AIK TWL 75	5101093	7404816	318
		€/St.	
AIKA AD 15040	5101154	7404828	321
AIKA AD 15040	5101154	7404828	330
AIKA AD 25040	5101208	7404836	321
AIKA AD 25040	5101208	7404836	330
AIKA D 15040	5101215	7404840	330
AIKA D 25040	5101260	7404848	330
AIKA DAT 15040	5101277	7404852	330
AIKA DAT 25040	5101321	7404860	330
AIKA ES 15040	5101338	7404864	330
AIKA ES 25040	5101383	7404870	330
		€/m	
AIKA U 15040	5101390	7404874	328
AIKA U 25040	5101444	7404882	328
		€/St.	
AIKF AEA 15040	5101451	7404886	320
AIKF AEA 20070	5101505	7404894	320
AIKF AEA 25040	5101512	7404898	320
AIKF AEA 25070	5101529	7404902	320
AIKF AEA 35075	5101567	7404906	320
AIKF D 15040	5101574	7404910	320
AIKF D 15040T150	5101581	7404914	320
AIKF D 20070	5101680	7404928	320
AIKF D 25040	5101697	7404932	320
AIKF D 25040T150	5101703	7404936	320
AIKF D 25040T250	5101741	7404940	320
AIKF D 25070	5101758	7404944	320
AIKF D 35075	5101765	7404948	320
AIKF DAT 15040	5101819	7404956	321
AIKF DAT 25040	5101864	7404964	321
AIKF DG2 20070	5101888	7404972	321
AIKF DG2 25070	5101925	7404976	321
AIKF DG4 35075	5101932	7404980	321
AIKF DG6 35075	5101949	7404984	322
AIKF DG9 35075	5101987	7404988	322
AIKF IAE 25070	5101994	7404992	320
AIKF IEA 15040	5102007	7404996	320
AIKF IEA 20070	5102052	7405004	320
AIKF IEA 25040	5102069	7405008	320
AIKF IEA 35075	5102106	7405012	320
		€/m	
AIKF SP	5101031	7404806	326
AIKU 15040	5100676	7404700	316
AIKU 20070	5100720	7404708	317
AIKU 25040	5100737	7404712	316
AIKU 25070	5100744	7404716	317
AIKU 35075	5100782	7404720	318
		€/St.	
AS 4	5109969	7406948	111

Typ	GTIN	Art.-Nr.	Seite
		€/St.	
AS 9	5109976	7406952	111
ASH250-3 165220	5431855	7410146	218
ASH250-3 215270	5473275	7410158	218
ASH250-3 265320	5473282	7410162	218
ASH250-3 B115170	5431824	7410142	218
ASH250-3 B165220	5438595	7410148	218
ASH350-3 165220	5431879	7410154	223
ASH350-3 215270	5473299	7410164	223
ASH350-3 265320	5473305	7410166	223
ASH350-3 B115170	5431862	7410150	222
ASH350-3 B165220	5438601	7410156	222
BTA-SKS S1 SW	5438069	6117190	344
BTA-SKS S1 W	5483540	6117191	344
BT-F GST18i3p SW	5273585	6108052	349
BT-F GST18i3p W	5273592	6108053	349
BT-S GST18i3p SW	5273653	6108056	349
BT-S GST18i3p W	5273660	6108057	349
BT-S GST18i5p SW	5273714	6108072	349
BT-S4 GST18i3 SW	6584703	6108064	349
BT-S4 GST18i3 W	6584734	6108066	349
BT-WIN 3P SW	6688203	6108950	339
BT-WIN 3P W	6688210	6108952	339
BT-WIN 5P SW	6688241	6108960	340
BT-WIN 5P W	6688258	6108962	340
		€/VPE	
BW4 85	6632701	7404586	57
		€/St.	
CP45-KL	5577980	6108043	353
CP45-LG 8A	5577942	6108037	352
CP45-TP 3SI	6584758	6108024	352
CP45-TP 4SI	6584765	6108026	352
CP45-TP 8C	6584796	6108028	353
CP45-TP M	5577959	6108039	352
DBS BE	5110453	7407080	284
DBS BE	5110453	7407080	326
DBS DUG	5434900	7400559	226
DH R9	5110521	7407096	58
DSD2 200	5245339	7424990	288
DSD2 300	5245346	7424992	288
		€/VPE	
DSSL2 105	6540921	7410583	132
DSSL2 135	6540938	7410585	132
DSSL2 165	6540945	7410587	132
DSSL2 195	6540952	7410589	132
DSSL2 75	6540914	7410581	132
		€/St.	
DSU2 400	5244073	7424360	288
DSU2 400 10050	5245308	7424980	278
DSU2 400 4030	5245254	7424940	278
DSU2 400 6050	5245278	7424960	278
DSU2 500	5244080	7424362	288
DSU2 500 10050	5245315	7424982	278
DSU2 500 4030	5245261	7424942	278
DSU2 500 6050	5245285	7424962	278
DSU2 600	5244110	7424364	288
DSU2 600 10050	5245322	7424984	278
DSU2 600 4030	5246428	7424944	278
DSU2 600 6050	5245292	7424964	278
DT UH2 A	6692538	7368470	177
DT UH2 B	6692545	7368472	177
DT UH2 C	6692552	7368474	178
DT UH2 F	6692569	7368476	178
DT UH2 LE	6692590	7368478	178
DTP UH1 A	7276201	7368490	173
DTP UH1 B	7276225	7368492	174
DTP UH1 C	7276249	7368494	174
DTP UH1 F	7276300	7368498	174
DTP UH1 LE	7276263	7368496	174

Typ	GTIN	Art.-Nr.	Seite
		€/St.	
DU 250-2	5431572	7400573	219
DU 350-2	5431589	7400577	223
DUF 250-2	5431619	7400589	219
DUF 350-2	5431626	7400597	223
DUG 250-3 2	5431220	7400455	219
DUG 250-3 4	5431251	7400459	219
DUG 250-3 4SL	6539000	7401404	130
DUG 250-3 6	5431268	7400463	220
DUG 250-3 9	5431275	7400467	220
DUG 250-3 R4	5431282	7400471	219
DUG 250-3 R4SL	6539017	7401406	130
DUG 350-3 4	5431398	7400505	223
		€/St.	
DUG 350-3 4SL	6539024	7401408	130
DUG 350-3 6	5431404	7400509	224
DUG 350-3 9	5431435	7400513	224
DUG 350-3 9SL	6539031	7401410	131
DUG 350-3 R4	5431442	7400517	224
DUG 350-3 R4SL	6539048	7401412	130
DUG 350-3 R7	5431503	7400533	224
DUG 350-3 R7SL	6539055	7401414	131
DUG 350-3 R9	5431565	7400549	224
DUG 350-3 R9SL	6539062	7401416	131
DUG RK UAN 4	5415558	7428544	112
DUG RK UAN 9	5415565	7428547	112
		€/VPE	
DUG SL105	6539086	7409682	131
DUG SL135	6539093	7409684	131
DUG SL165	6539109	7409686	131
DUG SL195	6539116	7409688	131
DUG SL75	6539079	7409680	131
		€/St.	
EA3 6	5245506	7425140	283
FD 250-2	5090847	7400784	226
FD 350-02	5090878	7400788	226
FD 4 QNK2	5983262	7407107	110
FD 9 QNK2	5983279	7407109	110
GES R2 7011	6459582	7405082	191
GES R2 9011	6459599	7405084	191
GES R2 Cr	6459315	7408856	187
GES R2 Cu	6459292	7408854	186
GES R2 CuZn	6459285	7408852	186
GES R2 KP	6689750	7408847	187
		€/St.	
GES R2 Ni	6459278	7408850	186
GES R2 Ni-O	6689767	7408849	187
		€/St.	
GES R2B 7011	6459605	7405086	191
GES R2B 9011	6459643	7405088	191
GES R2B Cr	6460830	7408876	190
GES R2B Cu	6460809	7408874	190
GES R2B CuZn	6460793	7408872	189
GES R2B Ni	6460786	7408870	189
GES R2B Ni-O	6689804	7408869	190
		€/St.	
GES R2T Cr	6459124	7408866	188
GES R2T Cu	6459063	7408864	188
GES R2T CuZn	6459049	7408862	188
GES R2T KP	6689774	7408857	189
		€/St.	
GES R2T Ni	6458981	7408860	187
GES R2T Ni-O	6689781	7408859	189
		€/St.	
GES RV	5112280	7407536	58
		€/VPE	
GES UB4	5112372	7407558	57
GES UB6	5112389	7407562	57
		€/St.	
GES2 DB 7011	5102113	7405100	34
GES2 DB 9011	5102120	7405104	34
GES2 U 1019	5102236	7405124	34
GES2 U 7011	5102182	7405116	34
GES2 U 9011	5102229	7405120	34

Typ	GTIN	Art.-Nr.	Seite
		€/VPE	
GES4 BG DB	5703556	7407552	56
		€/St.	
GES4 U 1019	5102601	7405204	36
GES4 U 7011	5102588	7405196	36
GES4 U 9011	5102595	7405200	36
GES4-2U10T 7011	5890645	7405145	36
GES4-2U10T 9011	5890676	7405146	36
GES4M-2 10U	6028726	7405191	37
GES6 U 1019	5103127	7405316	38
GES6 U 7011	5103080	7405308	38
GES6 U 9011	5103110	7405312	38
GES6-2U10T 7011	5883616	7405321	39
GES6-2U10T 9011	5883623	7405322	39
GES6M-2 10U	6028733	7405299	39
GES9 55U V 7011	5674436	7405037	138
GES9 55U V 9011	5674443	7405039	138
GES9-3 KS 7011	6086504	7429512	44
GES9-3B U 1019	6460533	7405081	40
GES9-3B U 7011	6460496	7405077	40
GES9-3B U 9011	6460502	7405079	40
GES9-3S U 7011	6460540	7405083	41
GES9-3S U 9011	6460557	7405085	41
GES9M-2 10U	6028740	7405371	41
GESR4 U 1019	5103738	7405444	46
GESR4 U 7011	5103684	7405436	46
GESR4 U 9011	5103721	7405440	46
GESR7 10U 1019	5103806	7405460	47
GESR7 10U 7011	5103783	7405452	47
GESR7 10U 9011	5103790	7405456	47
GESR9 55U V 7011	5674450	7405047	139
GESR9 55U V 9011	5674467	7405049	139
GESR9 SR U 1019	5104148	7405520	50
GESR9 SR U 7011	5104094	7405512	50
GESR9 SR U 9011	5104100	7405516	50
GESR9 U 1019	5104216	7405536	49
GESR9 U 7011	5104162	7405528	49
GESR9 U 9011	5104209	7405532	49
GESR9-2U12T 7011	5840718	7405465	50
GESR9-2U12T 9011	5840725	7405466	50
GESRA7 10U	5104261	7405544	48
GESRA9 10U	5104445	7405580	51
		€/VPE	
GESUB2 4	5891161	7407559	57
GESUB2 6	5891178	7407561	57
		€/St.	
GH N 20	5426295	7406865	111
GH N 25	5426301	7406866	111
GH NR SL20	5426332	7406870	111
GH NR SL25	5426349	7406871	111
GH RK SL20	5426158	7406859	111
GH RK SL25	5426165	7406860	111
GH RK SL30	5426172	7406861	111
GH RK SL40	5426189	7406862	111
GRAF9-2 BA3	6581634	7405743	55
GRAF9-2 U 7011	5866985	7405746	55
GRAF9-2 U 9011	5866992	7405750	55
HE 60UH2	6692521	7368418	177
		€/St.	
HE60 UDHOME4	5919308	7427440	183
HE60 UDHOME9	5919315	7427444	183
IB BGES9	6331796	7399870	308
IB BGESR9	6331802	7399872	308
IBD 35038 9	6331734	7399850	306
IBD 35038 R9	6331772	7399856	306
IBD 35048 9	6331741	7399852	307
IBD 35048 R9	6331789	7399858	307
IBNEV 110	6331918	7399920	308
IBNEV 150	6331925	7399923	308
IBNEV 190	6331956	7399926	308
IBNEV 230	6331963	7399929	308

Gebäudeinstallation - Bodeninstallationssysteme und Unterfluranwendungen / de / 2024/04/09 11:05:44 11:05:44 (LLExport_03462) /

Typenverzeichnis

Typ	GTIN	Art.-Nr.	Seite
		€/St.	
IBVE 25038	6331833	7399890	306
IBVE 25048	6331840	7399892	307
IBVE 35038	6331857	7399896	306
IBVE 35048	6331864	7399898	307
KB 50	6533770	7400558	226
KB 50	6533770	7400558	288
KV2 19028-2	7349417	7400621	203
KV2 19038-2	7349448	7400623	206
KV2 19048-2	7349479	7400629	208
KV2 25028-2	7349509	7400633	203
KV2 25038-2	7349530	7400637	206
KV2 25048-2	7349561	7400641	208
KV2 25058-2	7349592	7400643	211
KV3 25028-2	7349622	7400645	204
KV3 25038-2	7349653	7400650	206
KV3 25048-2	7349684	7400653	209
KV3 25058-2	7350673	7400655	212
KV3 35028-2	7349714	7400657	204
KV3 35038-2	7349745	7400662	206
KV3 35048-2	7349776	7400665	209
KV3 35058-2	7349806	7400667	212
		€/St.	
LP 45	5112440	7407584	164
LP R	5112433	7407580	165
LPA UT3	5112457	7407588	165
LPA UT4	5112464	7407592	165
MP 2R LJUC	6460779	7408812	193
MP R2 2A	6460670	7408802	192
MP R2 2B	6460687	7408804	192
MP R2 2C	6460724	7408806	193
MP R2 2F	6460731	7408808	193
MP R2 LE	6460748	7408810	193
MPK 0	6481972	7408720	169
MPK 2A	6481910	7408711	168
MPK 2B	6481934	7408714	169
MPK 2C	6481958	7408717	169
MPK 3A	6481927	7408712	168
MPK 3B	6481941	7408715	169
MPK 3C	6481965	7408718	169
MPMT45 2A	5693468	7408701	141
MPMT45 2B	5693475	7408703	141
MPMT45 2C	5693482	7408705	141
MPMT45 2F	5693499	7408707	141
MS250-3 3UT4	6552948	7407643	95
MS3 3UT3	6552962	7407651	160
MS3 3UT4	6552979	7407655	160
MT R2 1-1	6460663	7408838	192
MT R2 VDE	6460601	7408832	192
MT UH1 2M45	7276287	7368485	173
		€/St.	
MT45V 0	5759393	7408698	166
MT45V 2+2	5674528	7408682	140
MT45V 3	5674504	7408672	139
MT45V 3 3WS V	5763000	7408697	140
MT45V 3+1	5674511	7408680	140
MT45V 4	5674498	7408670	139
MT45V TW	5674566	7408693	140
MTGE2F 2C	5872597	7407843	178
MTK2	6481897	7407677	168
MTK3	6481903	7407678	168
NE DSU2 10075	5245131	7424844	280
NE DSU2 17075	5245148	7424846	280
NE DSU2 4030	5245117	7424840	280
NE DSU2 6050	5245124	7424842	280

Typ	GTIN	Art.-Nr.	Seite
		€/St.	
NW 250-3 QK	5432753	7410540	112
NW 250-3 RK	5432777	7410552	113
NW 350-3 QK	5432760	7410544	113
NW 350-3 RK	5432784	7410556	113
		€/m	
OKA BA4 3	5099338	7404220	284
		€/St.	
OKA D 200	5093510	7401870	287
OKA D 200 R	5245377	7425020	287
OKA D 300	5093954	7401997	287
OKA D 300 R	5254744	7425022	287
OKA D 400	5093602	7401898	287
OKA D 400 R	5254751	7425024	287
OKA D 500	5245353	7425006	287
OKA D 500 4	5245421	7425064	285
OKA D 500 9	5245469	7425102	285
OKA D 500 DAT	5245407	7425046	286
OKA D 500 R	5245384	7425026	287
OKA D 500 R9	5245483	7425122	286
OKA D 600	5245360	7425008	287
OKA D 600 4	5245438	7425066	285
OKA D 600 9	5245476	7425104	285
OKA D 600 DAT	5245414	7425048	286
OKA D 600 R	5245391	7425028	287
OKA D 600 R9	5245490	7425124	286
OKA DAT 200	5093640	7401904	286
OKA DAT 300	5093664	7401912	286
OKA DAT 400	5093701	7401920	286
OKA DG4 300	5094067	7402040	285
OKA DG4 400	5094081	7402048	285
OKA DG6 400	5094128	7402056	285
OKA DG9 400	5094142	7402064	286
OKA DGR9 400	5094173	7402068	286
OKA FB2 TX	5651574	7424821	282
		€/m	
OKA FD	5245100	7424822	283
		€/St.	
OKA NEVE 110	5434757	7425970	280
OKA NEVE 150	5434764	7425972	280
OKA NEVE 250	5434795	7425974	280
OKA RK 200 15	5245513	7425300	284
OKA RK 300 15	5245520	7425310	284
OKA RK 400 15	5245537	7425320	284
OKA RK 500 15	5245544	7425330	285
		€/m	
OKA2 TW 100	5093817	7401960	278
OKA2 TW 120	5093831	7401968	281
OKA2 TW 140	5093879	7401976	281
OKA2 TW 150	5093886	7401980	278
OKA2 TW 30	5093893	7401984	281
OKA2 TW 40	5093909	7401988	278
OKA2 TW 50	5093930	7401992	278
OKA2 TW 60	5093947	7401996	278
OKA2 TW 70	5093992	7402000	278
OKA2 TW 80	5094005	7402004	278
OKA2 TW 90	5094012	7402008	278
		€/St.	
OKA-G A 40140 4	5243953	7424320	248
OKA-G A 40140 6	5243960	7424322	249
OKA-G A 40140 9	5243991	7424324	250
OKA-G A 40140R9	5244004	7424326	251
OKA-G A 40240 4	5244011	7424340	248
OKA-G A 40240 6	5244028	7424342	249
OKA-G A 40240 9	5244059	7424344	250
OKA-G A 40240R9	5244066	7424346	251
		€/m	
OKA-G20040140	5242925	7424000	235
OKA-G20040140R	5243113	7424040	237
		€/St.	
OKA-G20040150ES	5243816	7424280	281
OKA-G20040150FBL	5651291	7423950	282
OKA-G20040150FBR	5651420	7423970	283
		€/m	
OKA-G20040240	5243007	7424020	236
		€/St.	
OKA-G20040240ES	5243885	7424300	282
OKA-G20040240FBL	5651345	7423960	282
OKA-G20040240FBR	5651482	7423980	283

Typ	GTIN	Art.-Nr.	Seite
		€/m	
OKA-G20040240R	5243229	7424060	238
OKA-G30040140	5242932	7424002	235
OKA-G30040140D4	5243458	7424120	239
OKA-G30040140R	5243120	7424042	237
		€/St.	
OKA-G30040150ES	5243823	7424282	281
OKA-G30040150FBL	5651307	7423952	282
OKA-G30040150FBR	5651581	7423972	283
		€/m	
OKA-G30040240	5243045	7424022	236
OKA-G30040240D4	5243519	7424140	240
		€/St.	
OKA-G30040240ES	5243892	7424302	282
OKA-G30040240FBL	5651352	7423962	282
OKA-G30040240FBR	5651512	7423982	283
		€/m	
OKA-G30040240R	5243236	7424062	238
OKA-G40040140	5242949	7424004	235
OKA-G40040140D4	5243465	7424122	239
OKA-G40040140D6	5243571	7424162	241
OKA-G40040140D9	5243656	7424200	243
OKA-G40040140DR9	5243717	7424240	246
OKA-G40040140R	5243168	7424044	237
		€/St.	
OKA-G40040150ES	5243830	7424284	281
OKA-G40040150FBL	5651314	7423954	282
OKA-G40040150FBR	5651451	7423974	283
		€/m	
OKA-G40040240	5243052	7424024	236
OKA-G40040240D4	5243526	7424142	240
OKA-G40040240D6	5243601	7424182	242
OKA-G40040240D9	5243687	7424220	244
OKA-G40040240DR9	5243762	7424260	247
		€/St.	
OKA-G40040240ES	5243908	7424304	282
OKA-G40040240FBL	5651369	7423964	282
OKA-G40040240FBR	5651529	7423984	283
		€/m	
OKA-G40040240R	5243243	7424064	238
OKA-G50040140	5242987	7424006	235
OKA-G50040140D9	5243663	7424202	243
OKA-G50040140DR9	5243724	7424242	246
OKA-G50040140R	5243175	7424046	237
		€/St.	
OKA-G50040150ES	5243847	7424286	281
OKA-G50040150FBL	5651321	7423956	282
OKA-G50040150FBR	5651468	7423976	283
		€/m	
OKA-G50040240	5243069	7424026	236
OKA-G50040240D9	5243694	7424222	244
OKA-G50040240DR9	5243779	7424262	247
		€/St.	
OKA-G50040240ES	5243939	7424306	282
OKA-G50040240FBL	5651406	7423966	282
OKA-G50040240FBR	5651536	7423986	283
		€/m	
OKA-G50040240R	5243274	7424066	238
OKA-G60040140	5242994	7424008	235
OKA-G60040140D9	5243670	7424204	243
OKA-G60040140DR9	5243755	7424246	245
OKA-G60040140R	5243182	7424048	237
		€/St.	
OKA-G60040150ES	5243878	7424288	281
OKA-G60040150FBL	5651338	7423958	282
OKA-G60040150FBR	5651475	7423978	283
		€/m	
OKA-G60040240	5243106	7424028	236
OKA-G60040240D9	5243700	7424224	244
OKA-G60040240DR9	5243786	7424264	247
		€/St.	
OKA-G60040240ES	5243946	7424308	282
OKA-G60040240FBL	5651413	7423968	282
OKA-G60040240FBR	5651543	7423988	283
		€/m	
OKA-G60040240R	5243281	7424068	238
		€/St.	
OKA-W A 10050 4	5245216	7424920	266
OKA-W A 10050 6	5245223	7424922	268
OKA-W A 10050 9	5245230	7424924	270
OKA-W A 10050R9	5245247	7424926	276
OKA-W A 4030 9	5245155	7424884	272
OKA-W A 4030R9	5245162	7424886	271
OKA-W A 4030R9	5245162	7424886	274

Typ	GTIN	Art.-Nr.	Seite
		€/St.	
OKA-W A 6050 4	5245179	7424900	267
OKA-W A 6050 6	5245186	7424902	269
OKA-W A 6050 9	5245193	7424904	273
OKA-W A 6050R9	5245209	7424906	275
		€/m	
OKA-W20010050	5244264	7424440	254
OKA-W20010050R	5244479	7424500	257
OKA-W2004030	5244127	7424400	252
OKA-W2004030R	5244356	7424460	255
OKA-W2006050	5244196	7424420	253
OKA-W2006050R	5244424	7424480	256
OKA-W30010050	5244295	7424442	254
OKA-W30010050D4	5244714	7424620	259
OKA-W30010050R	5244486	7424502	257
OKA-W3004030	5244134	7424402	252
OKA-W3004030R	5244363	7424462	255
OKA-W3006050	5244202	7424422	253
OKA-W3006050D4	5244677	7424600	258
OKA-W3006050R	5244431	7424482	256
OKA-W40010050	5244301	7424444	254
OKA-W40010050D4	5244721	7424622	259
OKA-W40010050D6	5244783	7424682	261
OKA-W40010050D9	5244912	7424740	263
OKA-W40010050DR9	5245049	7424800	265
OKA-W40010050R	5244493	7424504	257
OKA-W4004030	5244141	7424404	252
OKA-W4004030R	5244370	7424464	255
OKA-W4006050	5244233	7424424	253
OKA-W4006050D4	5244684	7424602	258
OKA-W4006050D6	5244752	7424662	260
OKA-W4006050D9	5244868	7424720	262
OKA-W4006050DR9	5245018	7424780	264
OKA-W4006050R	5244448	7424484	256
OKA-W50010050	5244318	7424446	254
OKA-W50010050D9	5244929	7424742	263
OKA-W50010050DR9	5245070	7424802	265
OKA-W50010050R	5244509	7424506	257
OKA-W5004030	5244172	7424406	252
OKA-W5006050	5244240	7424426	253
OKA-W5006050D9	5244899	7424722	262
OKA-W5006050DR9	5245025	7424782	264
OKA-W5006050R	5244455	7424486	256
OKA-W60010050	5244325	7424458	254
OKA-W60010050D9	5244950	7424744	263
OKA-W60010050DR9	5245087	7424804	265
OKA-W60010050R	5244516	7424508	257
OKA-W6004030	5244189	7424408	252
OKA-W6006050	5244257	7424428	253
OKA-W6006050D9	5244905	7424724	262
OKA-W6006050DR9	5245032	7424784	264
OKA-W6006050R	5244462	7424488	256
		€/St.	
OKB AE 25085 ON	5845980	7403831	296
OKB BS BL	5862116	7403883	299
OKB BS E	5862109	7403881	299
OKB DSD 250	5699637	7403845	298
		€/m	
OKB E 25085 ON	5845942	7403811	296
		€/St.	
OKB EP 1000	5862123	7403895	300
OKB ES 25085	5699569	7403820	297
OKB IE 25085 ON	5845973	7403826	296
OKB IT	5699699	7403850	300
OKB TS 25085 ON	5845997	7403836	297
OKB TW 852000	5762775	7403843	299
OKB TW 85240	5762768	7403841	299
		€/m	
OKB U 25085 BD	5862079	7403818	295
OKB U 25085 BLON	5845935	7403816	294
		€/St.	
OKB V 210	5699712	7403860	298
OKB V 250	5699705	7403855	298
OKB WD 25085	5862130	7403890	297
OKU VW	5096351	7402968	288
PF-G	5989080	7407110	56
PF-G	5989080	7407110	110
RD GRAF9-2	5983293	7407099	56
RD R4 NK2	5983231	7407073	110

Gebäudeinstallation - Bodeninstallationssysteme und Unterfluranwendungen / de / 2024/04/09 11:05:44 11:05:44 (LLExport_03462) /

Typenverzeichnis

Typ	GTIN	Art.-Nr.	Seite
		€/St.	
RD R7 NK2	5983248	7407074	110
RD R9 NK2	5983255	7407075	110
RD2 TUK2	5983286	7407098	56
RD2 TUK2	5983286	7407098	110
RE 6	5090588	7400692	289
		€/VPE	
RK NEV2 110	5891215	7405815	298
RK NEV2 150	5891222	7405816	298
RK NEV2 190	5891239	7405817	298
RK NEV2 230	5891246	7405818	298
RK NEV2 270	5891253	7405819	298
RK NEV2 70	5891185	7405814	298
		€/St.	
RK SL2 V2 20	5105961	7405932	122
RK SL2 V2 25	5105992	7405936	122
RK SL2 V2 30	5106005	7405940	122
RK SL2 V2 40	5106029	7405948	122
RK SL2 V3 20	5106050	7405952	122
RK SL2 V3 25	5106067	7405956	122
RK SL2 V3 30	5106074	7405960	122
RK SL2 V3 40	5106111	7405968	122
RKF2 SL2 V2 20	5870005	7409522	123
RKF2 SL2 V2 25	5870043	7409524	123
RKF2 SL2 V2 30	5870050	7409526	123
RKF2 SL2 V2 40	5870104	7409530	123
RKF2 SL2 V3 20	5870111	7409542	123
RKF2 SL2 V3 25	5870128	7409544	123
RKF2 SL2 V3 30	5870166	7409546	123
RKF2 SL2 V3 40	5870180	7409550	123
RKFN2 UZD3 4VS20	5869092	7409372	91
RKFN2 UZD3 4VS25	5869108	7409374	91
RKFN2UZD3 9VS20	5869146	7409378	94
RKFN2UZD3 9VS25	5869153	7409380	94
RKFN3 4 V SL1 15	7278250	7408926	124
RKFN3 4 V SL1 20	7278267	7408928	124
RKFN3 4 VS 20	7278137	7408960	66
RKFN3 4 VS 25	7278144	7408962	66
RKFN3 9 V SL1 16	7278298	7408938	125
RKFN3 9 V SL1 21	7278304	7408940	125
RKFN3 9 VS 20	7278175	7408980	70
RKFN3 9 VS 25	7278182	7408982	70
		€/St.	
RKFR2 4 SL2V2 20	5869696	7409462	126
RKFR2 4 SL2V2 25	5869702	7409464	126
RKFR2 4 V20	5869450	7409422	80
RKFR2 4 V25	5869467	7409424	80
RKFR2 7 SL2V2 25	5869757	7409468	127
RKFR2 7 V25	5869511	7409428	83
RKFR2 9 SL2V2 20	5869764	7409470	128
RKFR2 9 SL2V2 25	5869801	7409472	128
RKFR2 9 V20	5869528	7409430	86
RKFR2 9 V25	5869566	7409432	86
RKFRN2UZD3R4VS25	5869580	7409444	100
RKFRN2UZD3R7VS25	5869634	7409448	103
RKFRN2UZD3R9VS25	5869689	7409452	106
RKN2 UZD3 4MS25	5867845	7409054	89
RKN2 UZD3 4VS20	5867883	7409058	89
RKN2 UZD3 4VS25	5867906	7409060	89
RKN2 UZD3 9MS25	5868002	7409064	92
RKN2 UZD3 9VS20	5868088	7409066	92
RKN2 UZD3 9VS25	5868125	7409068	92
RKN3 4 MS 20	7278199	7408952	67
RKN3 4 MS 25	7278205	7408956	67
RKN3 4 V SL1 15	7278236	7408920	124
RKN3 4 V SL1 20	7278243	7408922	124
RKN3 4 VS 20	7278113	7408950	65
RKN3 4 VS 25	7278120	7408954	65
RKN3 9 MS 20	7278212	7408972	71
RKN3 9 MS 25	7278229	7408976	71
RKN3 9 V SL1 16	7278274	7408932	125
RKN3 9 V SL1 21	7278281	7408934	125
RKN3 9 VS 20	7278151	7408970	69
RKN3 9 VS 25	7278168	7408974	69

Typ	GTIN	Art.-Nr.	Seite
		€/St.	
RKR2 4M 25	5868194	7409084	78
RKR2 4SL2 V2 20	5868132	7409072	126
RKR2 4SL2 V2 25	5868149	7409074	126
RKR2 4V 20	5868200	7409088	78
RKR2 4V 25	5868248	7409090	78
RKR2 7M 25	5868316	7409104	81
RKR2 7SL2 V2 25	5868262	7409094	127
RKR2 7V 25	5868361	7409110	81
RKR2 9M 25	5868439	7409124	84
RKR2 9SL2 V2 20	5868378	7409112	128
RKR2 9SL2 V2 25	5868385	7409114	128
RKR2 9V 20	5868446	7409128	84
RKR2 9V 25	5868484	7409130	84
RKRN2UZD3R4MS25	5868507	7409134	99
RKRN2UZD3R4VS25	5868552	7409140	98
RKRN2UZD3R7MS25	5868606	7409144	101
RKRN2UZD3R7VS25	5868620	7409150	101
RKRN2UZD3R9MS25	5868675	7409154	104
RKRN2UZD3R9VS25	5868743	7409160	104
RKS2 R4 M25	5867364	7409254	79
RKS2 R4 V20	5867395	7409258	79
RKS2 R4 V25	5867401	7409260	79
RKS2 R7 M25	5867456	7409264	82
RKS2 R7 V25	5867487	7409270	82
RKS2 R9 M25	5867579	7409274	85
RKS2 R9 V20	5867586	7409278	85
RKS2 R9 V25	5867609	7409280	85
RKSN2 4 MS 25	5867111	7409204	64
RKSN2 4 VS 20	5867128	7409208	64
RKSN2 4 VS 25	5867166	7409210	64
RKSN2 9 KSD V20	6086634	7429560	95
RKSN2 9 MS 20	5867173	7409212	68
RKSN2 9 MS 25	5867180	7409214	68
RKSN2 9 VS 20	5867227	7409218	67
RKSN2 9 VS 25	5867234	7409220	67
RKSN2 UZD3 4MS20	5867241	7409222	91
RKSN2 UZD3 4MS25	5867258	7409224	90
RKSN2 UZD3 4VS20	5867265	7409228	90
RKSN2 UZD3 4VS25	5867272	7409230	90
RKSN2 UZD3 9MS20	5867289	7409232	94
RKSN2 UZD3 9MS25	5867296	7409234	93
RKSN2 UZD3 9VS20	5867302	7409238	93
RKSN2 UZD3 9VS25	5867333	7409240	93
RKSRN2UZD3R4MS25	5867661	7409284	100
RKSRN2UZD3R4VS25	5867685	7409290	99
RKSRN2UZD3R7MS25	5867708	7409294	102
RKSRN2UZD3R7VS25	5867739	7409300	102
RKSRN2UZD3R9MS25	5867753	7409304	105
RKSRN2UZD3R9VS25	5867784	7409310	105
S2 19028-2	7351908	7400256	202
S2 19038-2	7351922	7400258	205
S2 19048-2	7351946	7400261	207
S2 25028-2	7351960	7400265	202
S2 25038-2	7351984	7400267	205
S2 25048-2	7352004	7400269	207
S2 25058-2	7352028	7400271	210
S3 25028-2	7352042	7400275	202
S3 25038-2	7352066	7400279	205
S3 25048-2	7352080	7400281	207
S3 25058-2	7352103	7400283	210
S3 35028-2	7352127	7400287	202
S3 35038-2	7352141	7400289	205
S3 35048-2	7352165	7400291	207
S3 35058-2	7352189	7400293	210
		€/St.	
SA RKSN-2 V	6621996	7409355	111
SA UH2	6692576	7368425	179
SA UH2 G	6692583	7368426	179
		€/St.	
SAK 7011	5113645	7407976	96
SAK 9011	5113676	7407980	96

Typ	GTIN	Art.-Nr.	Seite
		€/St.	
SAK-2 MS	6040483	7407991	96
SAK-2 V2A	6040476	7407995	96
SE UZD3	5431886	7410160	226
SGH 50	6020652	7368593	110
SK HB 201X201	5246435	7425600	354
SK HB 245X245	5099901	7404412	354
SK HB R215	5099871	7404400	354
SK HB R275	5099888	7404404	354
SK HB R305	5099895	7404408	355
SK RK4	6633937	7404380	97
SK RK4R	6633944	7404382	97
		€/St.	
SK RK9	6332038	7404372	97
SK RKR9	6332045	7404376	97
SRD 3	7353025	7405799	114
SRS 4	7353001	7405798	113
		€/St.	
STA-SKS S1 SW	5438090	6117192	345
STA-SKS S1 W	5483571	6117193	345
STA-SKS SU1 SW	5670933	6117196	345
STD-D3C GW MZGN1	6571178	6120834	356
STD-D3C GW ROR1	6571161	6120832	356
STD-D3C GW SRO1	6571185	6120836	356
STD-D3S AL1	7255732	6120083	163
STD-D3S AL2	7256128	6120114	163
STD-D3S AL3	7256449	6120133	163
STD-D3S MZGN1	7255589	6120077	163
STD-D3S MZGN2	7255923	6120107	163
STD-D3S MZGN3	7256272	6120127	163
STD-D3S ROR1	7255565	6120075	163
STD-D3S ROR2	7255879	6120105	163
STD-D3S ROR3	7256227	6120125	163
STD-D3S RW1	7255572	6120073	163
STD-D3S RW2	7255787	6120103	163
STD-D3S RW3	7256173	6120123	163
STD-D3S SRO1	7255633	6120079	163
STD-D3S SRO2	7256005	6120109	163
STD-D3S SRO3	7256326	6120129	163
STD-D3S SWGR1	7255688	6120081	163
STD-D3S SWGR2	7256050	6120111	163
STD-D3S SWGR3	7256371	6120131	163
STD-D3SC AL2	7256777	6120493	356
STD-D3SC AL3	7257071	6120513	356
STD-D3SC MZGN2	7256593	6120487	356
STD-D3SC MZGN3	7256920	6120507	356
STD-D3SC ROR2	7256548	6120485	356
STD-D3SC ROR3	7256876	6120505	356
STD-D3SC RW2	7256494	6120483	356
STD-D3SC RW3	7256821	6120503	356
STD-D3SC SRO2	7256647	6120489	356
STD-D3SC SRO3	7256975	6120509	356
STD-D3SC SWGR2	7256722	6120491	356
STD-D3SC SWGR3	7257026	6120511	356
		€/St.	
STD-F0C AL1	6050864	6120542	357
STD-F0C AL2	6050987	6120562	357
STD-F0C AL3	6051090	6120582	357
STD-F0C MZGN1	6050819	6120536	357
STD-F0C MZGN2	6050925	6120556	357
STD-F0C MZGN3	6051045	6120576	357
STD-F0C ROR1	6050802	6120534	357
STD-F0C ROR2	6050918	6120554	357
STD-F0C ROR3	6051038	6120574	357
STD-F0C RW1	6050796	6120532	357
STD-F0C RW2	6050871	6120552	357
STD-F0C RW3	6050994	6120572	357
STD-F0C SRO1	6050826	6120538	357
STD-F0C SRO2	6050949	6120558	357
STD-F0C SRO3	6051052	6120578	357
STD-F0C SWGR1	6050857	6120540	357
STD-F0C SWGR2	6050970	6120560	357
STD-F0C SWGR3	6051069	6120580	357
STD-F0C8 AL1	6051427	6120612	358
STD-F0C8 AL2	6051540	6120632	358
STD-F0C8 AL3	6051663	6120652	358

Typ	GTIN	Art.-Nr.	Seite
		€/St.	
STD-F0C8 MZGN1	6051359	6120606	358
STD-F0C8 MZGN2	6051472	6120626	358
STD-F0C8 MZGN3	6051595	6120646	358
STD-F0C8 ROR1	6051342	6120604	358
STD-F0C8 ROR2	6051465	6120624	358
STD-F0C8 ROR3	6051588	6120644	358
STD-F0C8 RW1	6051335	6120602	358
STD-F0C8 RW2	6051458	6120622	358
STD-F0C8 RW3	6051571	6120642	358
STD-F0C8 SRO1	6051397	6120608	358
STD-F0C8 SRO2	6051519	6120628	358
STD-F0C8 SRO3	6051632	6120648	358
STD-F0C8 SWGR1	6051403	6120610	358
STD-F0C8 SWGR2	6051526	6120630	358
STD-F0C8 SWGR3	6051649	6120650	358
ST-F GST18i3p SW	5273530	6108050	348
ST-F GST18i3p W	5273547	6108051	348
ST-S GST18i3p SW	5273608	6108054	348
ST-S GST18i3p W	5273646	6108055	348
ST-S GST18i5p SW	5273707	6108070	349
ST-S4 GST18i3 SW	6584680	6108060	348
ST-S4 GST18i3 W	6584697	6108062	348
ST-WIN 3P SW	6688227	6108954	339
ST-WIN 3P W	6688234	6108956	339
ST-WIN 5P SW	6688265	6108964	339
ST-WIN 5P W	6688272	6108966	339
		€/St.	
T EM	5114055	7408084	147
T EM	5114055	7408084	151
T EM	5114055	7408084	152
T EM	5114055	7408084	326
T ZE	5114062	7408088	147
T ZE	5114062	7408088	152
T4B 00C 7011	5114956	7408288	145
T4B 00C 9011	5114963	7408292	145
T4B P01S 9011	5114604	7408220	145
T4B P0S2 9011	5114659	7408228	145
T4B P1S 9011	5114703	7408236	145
T4B P2S 9011	5114727	7408244	146
T4B P3S 9011	5114772	7408252	146
T4B P5S 9011	5114826	7408260	146
T4B P6 9011	5114840	7408268	146
T4B P7 9011	5114895	7408276	146
T4B TQ	5114901	7408280	147
T4L EG	5115007	7408296	148
T4L00C 9011	5115014	7408300	148
T4L00C7035	5115021	7408304	148
T8NL 00C 7035	5116028	7408498	148
T8NL 00C 9011	5115984	7408494	148
T8NL EB1 7035	5115625	7408424	150
T8NL EB1 9011	5115618	7408420	150
T8NL EB2 7035	5115670	7408432	150
T8NL EB2 9011	5115663	7408428	150
T8NL P01 7035	5115724	7408440	149
T8NL P01 9011	5115687	7408436	149
T8NL P1 7035	5115748	7408448	149
T8NL P1 9011	5115731	7408444	149
T8NL P105 7035	5115793	7408456	150
T8NL P105 9011	5115786	7408452	150
T8NL P2 7035	5115847	7408460	149
T8NL P2 9011	5115809	7408458	149
T8NL P3 7035	5115861	7408470	149
T8NL P3 9011	5115854	7408464	149
T8NL P45 7035	5115915	7408478	149
T8NL P45 9011	5115908	7408474	149
T8NL PCEE 7035	5115960	7408486	150
T8NL PCEE 9011	5115922	7408482	150
T8NL TQ	5115977	7408490	150
TRKFN 9 VS 250	7369194	7409605	76
TRKN 9 MS 250	7369200	7409611	73
TRKN 9 VS 250	7369170	7409601	72

Gebäudeinstallation - Bodeninstallationssysteme und Unterfluranwendungen / de / 2024/04/09 11:05:44 11:05:44 (LLExport_03462) /

Typenverzeichnis

Typ	GTIN	Art.-Nr.	Seite
TRKSN 9 MS 250	7369217	7409613	75
TRKSN 9 VS 250	7369187	7409603	74
		€/m	
TSG 110 FS	5694588	6062122	281
TSG 135 FS	5694595	6062132	281
TSG 60 FS	5694540	6062068	281
TSG 85 FS	5694571	6062114	281
		€/St.	
TUK2 G4	5858294	7428142	108
TUK2 GV	5858270	7428140	108
TUK2 V	5858287	7428141	108
UD GES R2	6459483	7428526	191
UDHOME BOX 4	5916925	7427430	38
UDHOME BOX 9	5916963	7427432	42
UDHOME GES4 7011	5916888	7427410	35
UDHOME GES4 9011	5916895	7427412	35
UDHOME GES9 7011	5916901	7427420	43
UDHOME GES9 9011	5916918	7427422	43
UDHOME2 GM	6692514	7368348	176
UDHOME2 GM15	6692507	7368346	175
UDHOME2 GV	6692491	7368342	176
UDHOME2 GV15	6692484	7368340	175
UDHOME2 GV15V	6692446	7368324	175
UDHOME2 GVV	6692453	7368326	175
UDHOME2 VT2	6975457	7427097	177
UDHOME2 VT2 V	6975440	7368409	176
		€/St.	
UDHOME4 2M	5916567	7427236	181
UDHOME4 2V UT U	5916628	7427248	180
UDHOME4 2V UT V	5916482	7427216	180
UDHOME9 2M	5916796	7427328	182
UDHOME9 2M UT V	5916734	7427304	182
UDHOME9 2V	5916789	7427324	181
UDHOME9 2V UT V	5916727	7427300	181
UDHOME9 2V UT45V	5916741	7427308	181
UDHOME-ONE GV V	6874637	7368288	173
UDHOME-ONE GV15V	6874644	7368290	173
		€/St.	
UGD55 250-3 9R	5678724	7410060	136
UGD55 350-3 9R	5678762	7410062	136
UGD55 350-3R9R	5678779	7410064	136
ÜSM-A-4T	5699767	6107801	350
UT ZE	6481866	7407851	164
UT3	6435272	7408721	159
UT3 45 3	6435289	7408723	159
UT3 D1	6435371	7408781	161
UT3 P0	6435296	7408743	160
UT3 P1	6435319	7408751	161
UT3 P3	6435326	7408753	161
UT34 D1	6435388	7408783	162
UT34 D2	6435395	7408785	162
UT34 P0	6435302	7408745	160
UT34 P1	6435357	7408771	161
UT34 P2	6435364	7408773	161
UT34 T	6435401	7408794	164
UT34 TW	6435418	7408796	164
UT4	6435258	7408725	159
UT4	6435258	7408725	299
UT4 45 4	6435265	7408727	159
UT4 D3	6483969	7408789	162
UT4 P3	6435333	7408761	162
UT4 P4	6435340	7408763	162
UTC3 G W2	6557523	7404662	342
UTC3 G W2OR1	6557516	7404660	342
UTC3 G W3	6557554	7404664	342
UTC3 W W2	6687725	7404610	334
UTC3 W W2OR1	6687718	7404609	334
UTC3 W W3	6687732	7404611	334
		€/St.	
UTC4 G OR2	6557561	7404670	342

Typ	GTIN	Art.-Nr.	Seite
		€/St.	
UTC4 G OR2GN1	6557691	7404688	343
UTC4 G OR4	6557578	7404672	344
UTC4 G W2	6557585	7404674	342
UTC4 G W2OR2	6557615	7404676	343
UTC4 G W2OR2 Ü	6557622	7404678	343
UTC4 G W3	6557646	7404680	343
UTC4 G W3OR1	6557677	7404684	344
UTC4 G W3OR1 Ü	6557684	7404686	344
UTC4 G W4	6557639	7404682	344
UTC4 W OR2	6687749	7404613	334
UTC4 W OR2GN1	6687831	7404623	336
UTC4 W OR4	6687756	7404614	335
UTC4 W W2	6687763	7404615	334
UTC4 W W2OR2	6687770	7404616	335
UTC4 W W2OR2 Ü	6687787	7404617	335
UTC4 W W3	6687794	7404618	335
UTC4 W W3OR1	6687817	7404621	336
UTC4 W W3OR1 Ü	6687824	7404622	336
UTC4 W W4	6687800	7404619	335
		€/St.	
UVS-6S2	5122265	6108000	346
UVS-6S2SA	5522997	6108012	347
UVS-6S6W2	5122289	6108010	347
UVS-6S6W2SA	5523017	6108016	348
UVS-6W2	5122272	6108005	347
UVS-6W2SA	5523000	6108014	347
UVS-WIN 6S	6688173	6107986	338
UVS-WIN 6S6W	6688197	6107990	339
UVS-WIN 6W	6688180	6107988	339
UVS-WIN F6S	6688142	6107980	338
UVS-WIN F6S6W	6688166	6107984	338
UVS-WIN F6W	6688159	6107982	338
		€/St.	
UZD 115170 250-3	5431640	7410043	216
UZD 115170 350-3	5431671	7410047	221
UZD 165220 250-3	5431688	7410052	218
UZD 165220 350-3	5431695	7410056	222
UZD 170 250-3 R	5776390	7410045	217
UZD 170 350-3 R	5776574	7410048	222
UZD 250-3	5430964	7410030	216
UZD 250-3 R	5475507	7410031	217
UZD 350-3	5431633	7410034	221
UZD 350-3 R	5475545	7410035	220
VB-2 GST18i3p	6584673	6108086	350
VB2-WIN 3P	6688289	6108970	340
		€/St.	
VB-3 GST18i3p	5273721	6108080	350
VB3-WIN 3P	6688296	6108972	340
		€/St.	
VB-5 GST18i3p	5273769	6108082	350
VB5-WIN 3P	6688302	6108974	340
		€/St.	
VB-G GST18i3p	5896975	6108045	345
VB-SKS S	5438113	6117198	345
VB-T GST18i3p	5273776	6108084	350
VK-WIN	6688623	6108700	340
VL 190-2	7349837	7400988	203
VL 190-2	7349837	7400988	206
VL 190-2	7349837	7400988	208
VL 190-2	7349837	7400988	211
VL 250-2	7349912	7400992	203
VL 250-2	7349912	7400992	206
VL 250-2	7349912	7400992	208
VL 250-2	7349912	7400992	211
VL 350-2	7349875	7400996	203
VL 350-2	7349875	7400996	206
VL 350-2	7349875	7400996	208
VL 350-2	7349875	7400996	211

Typ	GTIN	Art.-Nr.	Seite
		€/St.	
VL-3Q2.5 1 SW	5123064	6108150	346
VL-3Q2.5 1 W	5123422	6108175	346
VL-3Q2.5 10 SW	5123248	6108159	346
VL-3Q2.5 10 W	5123552	6108184	346
VL-3Q2.5 3 SW	5123118	6108152	346
VL-3Q2.5 3 W	5123460	6108177	346
VL-3Q2.5 5 SW	5123163	6108154	346
VL-3Q2.5 5 W	5123484	6108179	346
VL-3Q2.5 8 SW	5123224	6108157	346
VL-3Q2.5 8 W	5123538	6108182	346
VL-3Q2.5 H1 SW	5124368	6108450	345
VL-3Q2.5 H1 W	5124733	6108475	346
VL-3Q2.5 H10 SW	5124542	6108459	345
VL-3Q2.5 H10 W	5124894	6108484	346
VL-3Q2.5 H3 SW	5124382	6108452	345
VL-3Q2.5 H3 W	5124788	6108477	346
VL-3Q2.5 H5 SW	5124436	6108454	345
VL-3Q2.5 H5 W	5124801	6108479	346
VL-3Q2.5 H8 SW	5124498	6108457	345
VL-3Q2.5 H8 W	5124856	6108482	346
VL-WIN 3P2.5 1SW	6688463	6108710	337
VL-WIN 3P2.5 1W	6688470	6108712	337
VL-WIN 3P2.5 3SW	6688487	6108714	337
VL-WIN 3P2.5 3W	6688494	6108716	337
VL-WIN 3P2.5 5SW	6688500	6108718	337
VL-WIN 3P2.5 5W	6688517	6108720	337
VL-WIN 3P2.5 8SW	6688524	6108722	337
VL-WIN 3P2.5 8W	6688531	6108724	337
VL-WIN 3P2.5H1SW	6688548	6108730	337
VL-WIN 3P2.5H1W	6688555	6108732	337
VL-WIN 3P2.5H3SW	6688562	6108734	337
VL-WIN 3P2.5H3W	6688579	6108736	337
VL-WIN 3P2.5H5SW	6688586	6108738	337
VL-WIN 3P2.5H5W	6688593	6108740	337
VL-WIN 3P2.5H8SW	6688609	6108742	337
VL-WIN 3P2.5H8W	6688616	6108744	337
		€/St.	
VR-GST18	6584741	6108074	351
VTGRAF9 7011	5374343	7408508	56
VTGRAF9 9011	5374336	7408507	56
WZ 1028	5116646	7408630	287
WZ 1029	5116677	7408634	287
ZE2 3	5116745	7408650	151
ZE2 3	5116745	7408650	164
ZES4-2 U10T 7011	5903277	7406701	37
ZES4-2 U10T 9011	5903284	7406702	37
ZES6-2 U10T 7011	5901129	7406749	40
ZES6-2 U10T 9011	5901136	7406750	40
ZES9-2 U10T 7011	5870265	7406672	42
ZES9-2 U10T 9011	5870272	7406674	42
ZESR4 U 7011	5109549	7406772	47
ZESR4 U 9011	5109556	7406776	47
ZESR7 10U 7011	5109600	7406788	48
ZESR7 10U 9011	5109617	7406792	48
ZESR9-2 U12T7011	5894063	7406805	51
ZESR9-2 U12T9011	5894094	7406806	51

Gebäudeinstallation - Bodeninstallationssysteme und Unterfluranwendungen / de / 2024/04/09 11:05:44 11:05:44 (LLExport_03462) /

© OBO Bettermann 04/2024 AT

OBO Bettermann Austria GmbH
OBO-Bettermann-Straße 1
2440 Gramatneusiedl
ÖSTERREICH

www.obo.at

Kundenservice Österreich
Tel.: +43 720 105 400
E-Mail: info@obo.at

Building Connections